Dimensão do Contorno S2725QC
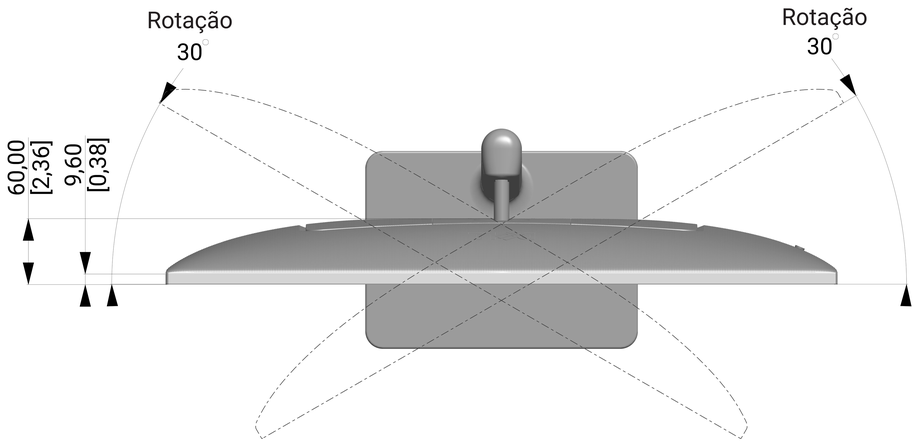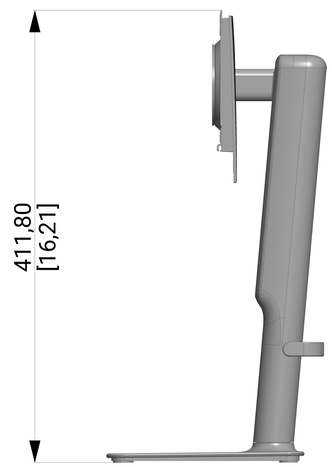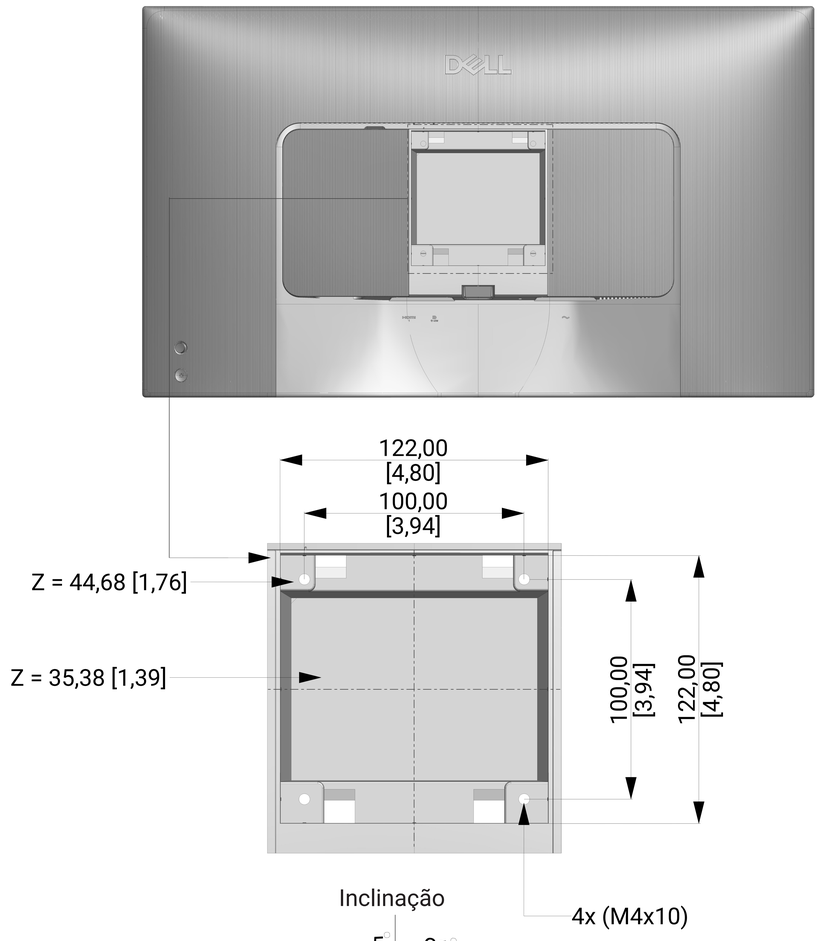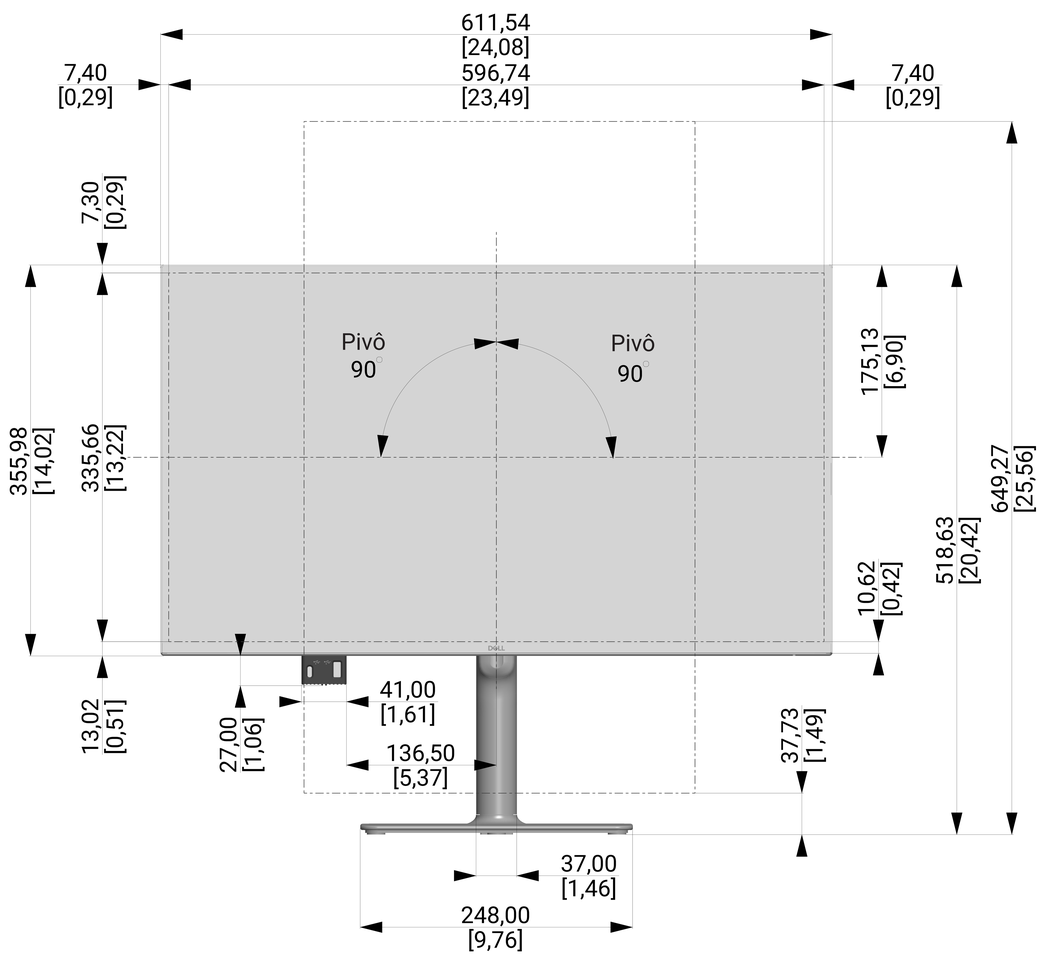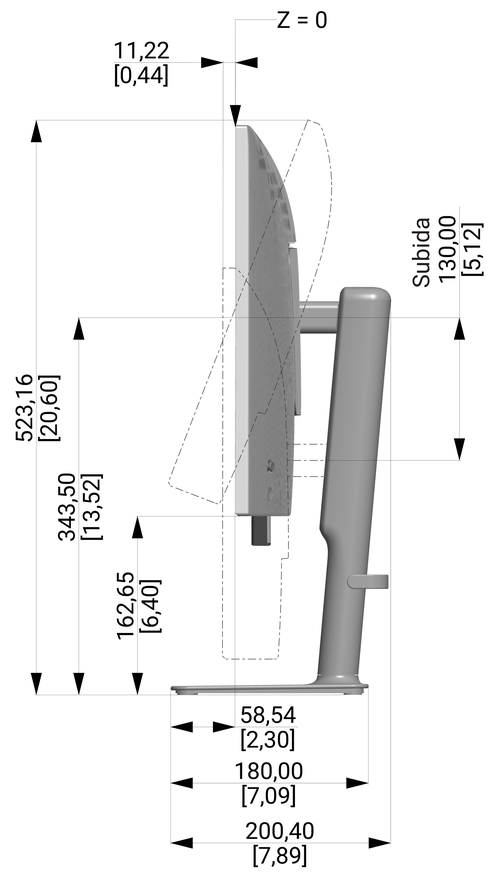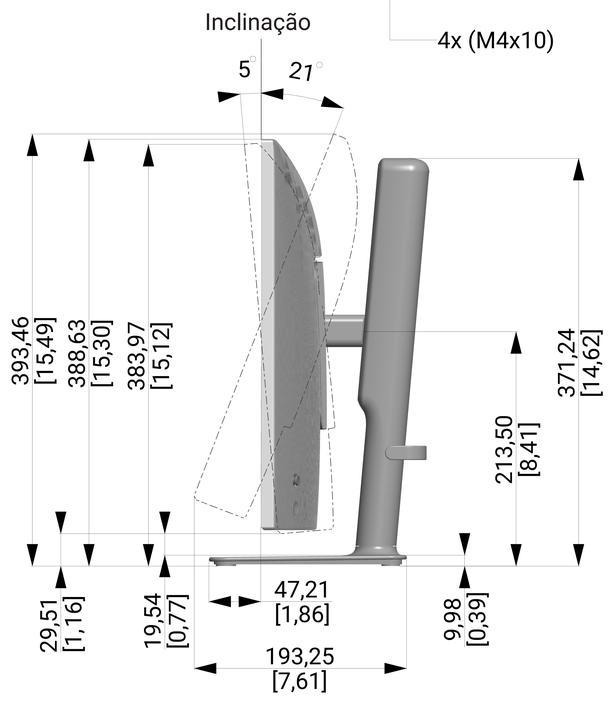
Unidade : mm [polegada]
Dimensão : Nominal
Desenho : Não está à escala