Dimensioni esterne S2725QC
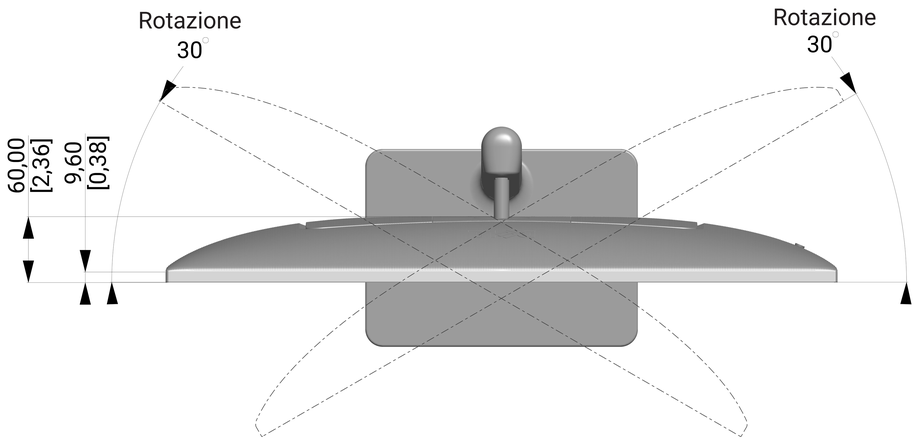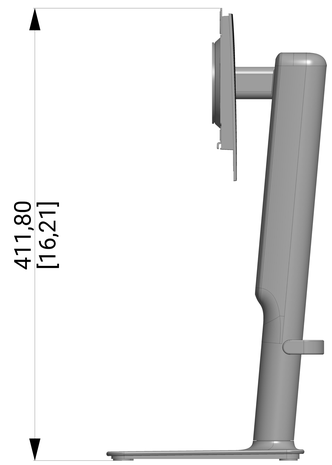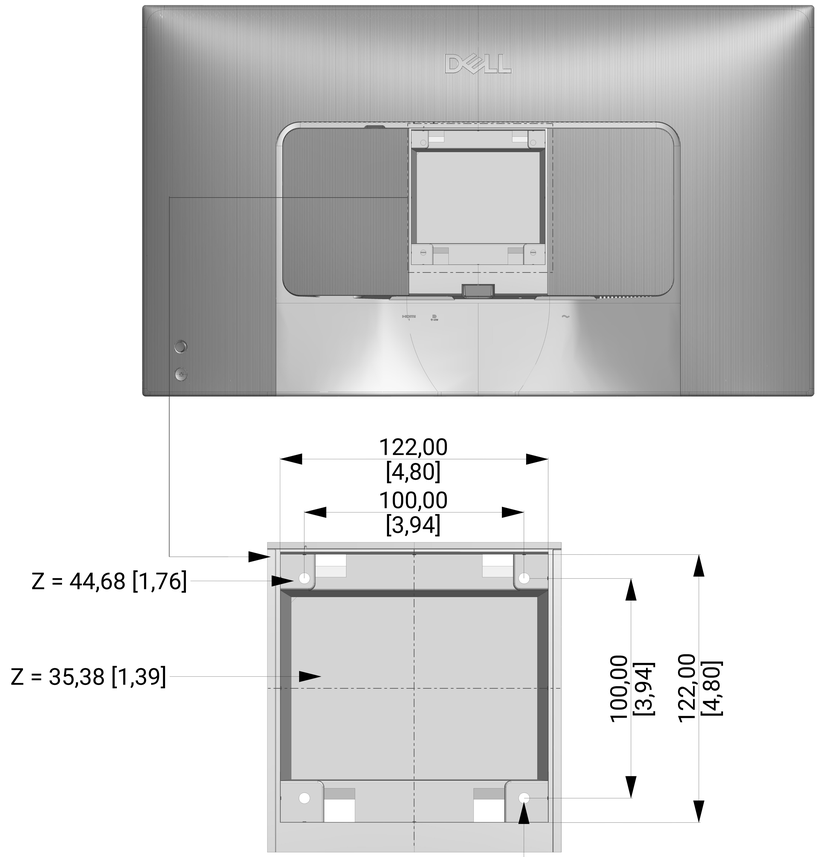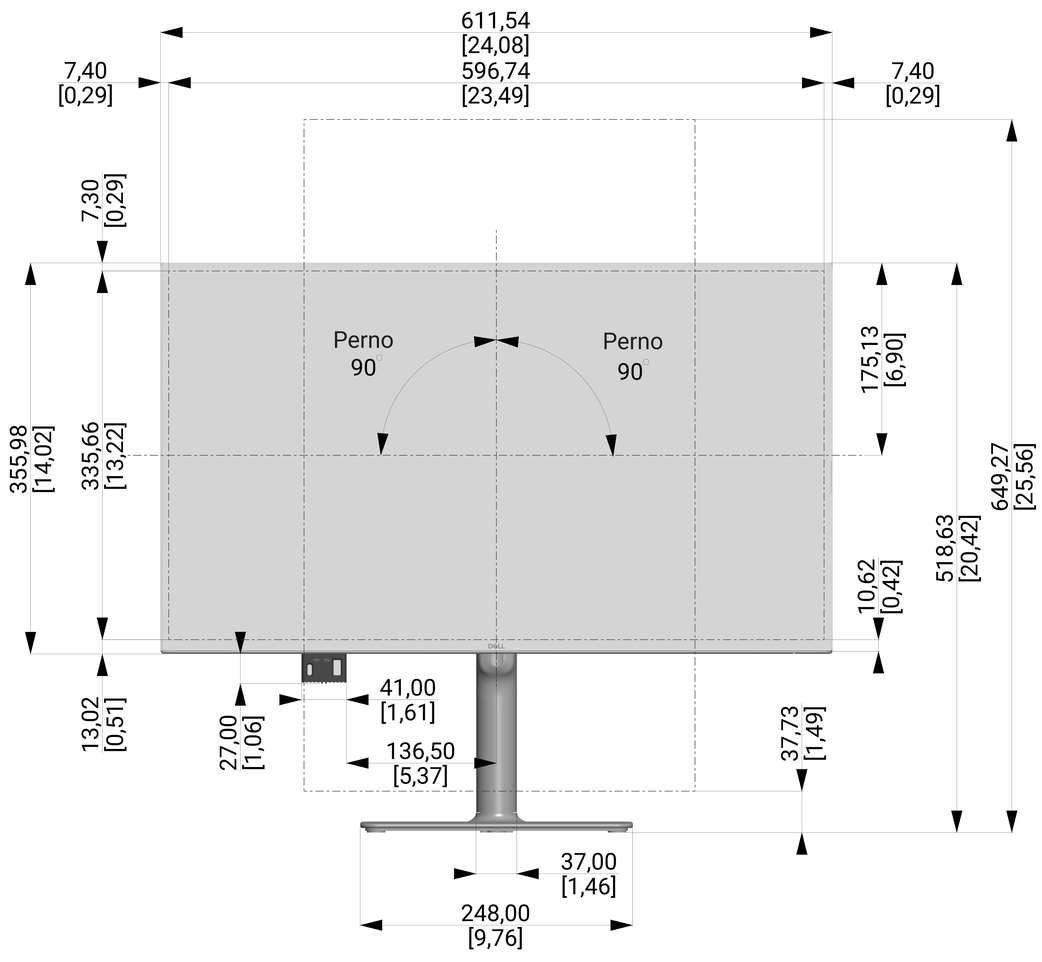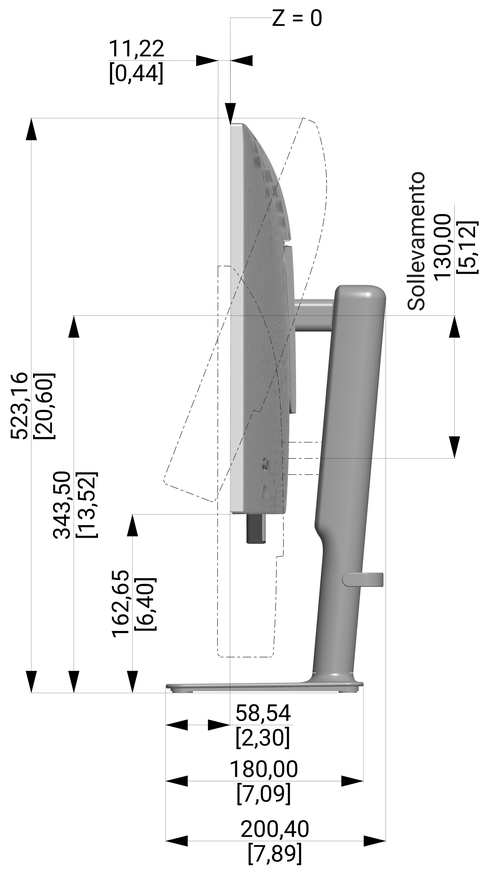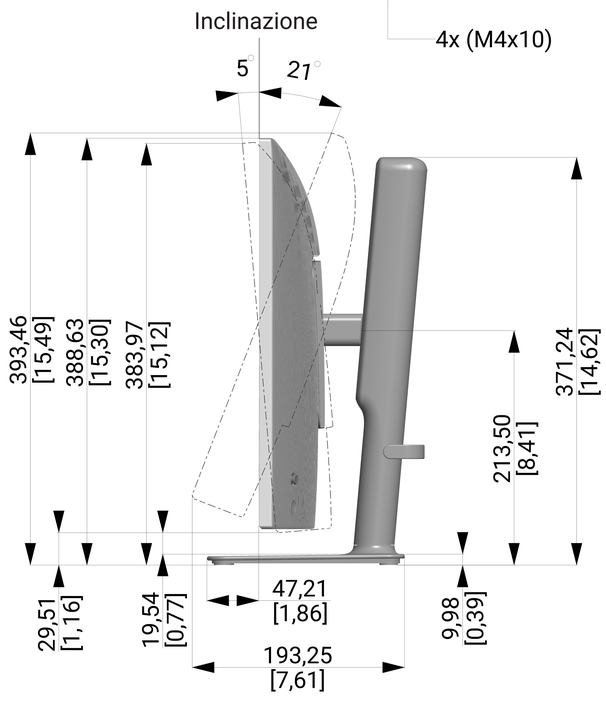
Unità : mm [pollici]
Dimensioni : Nominale
Disegno : Non in scala