Dimensiones externas del S2725QC
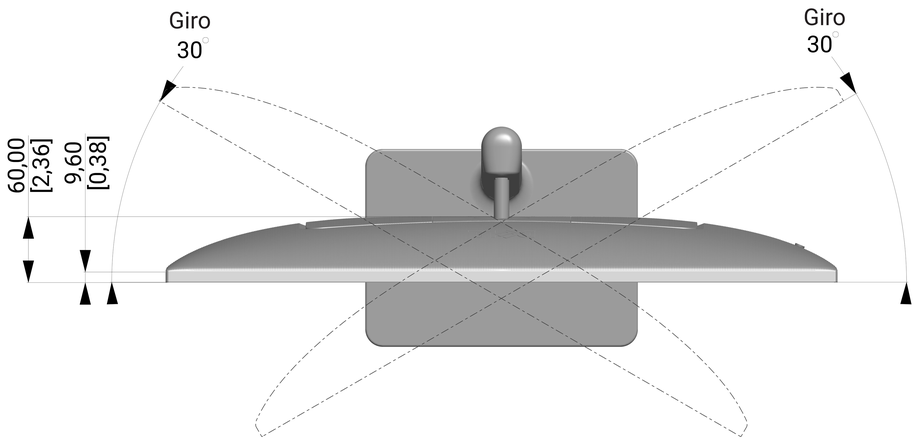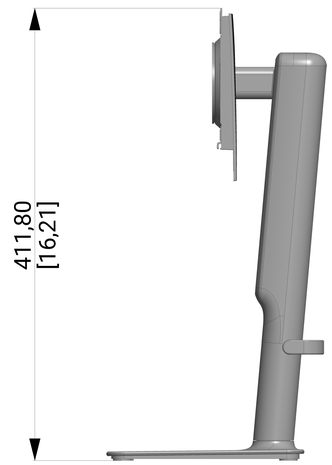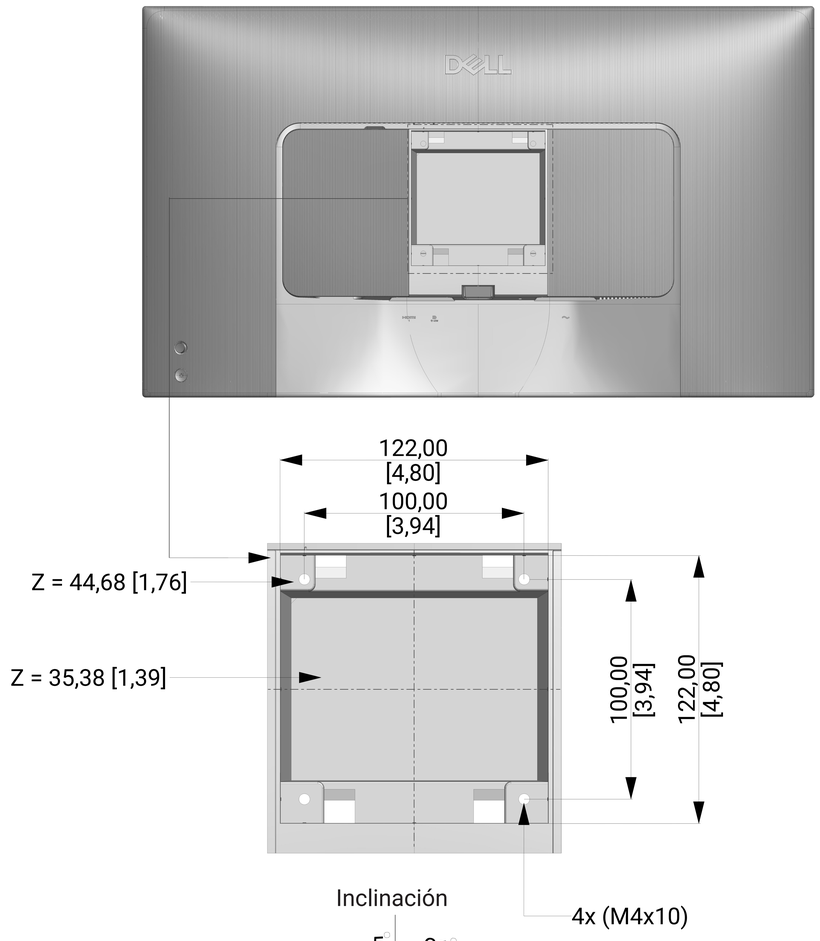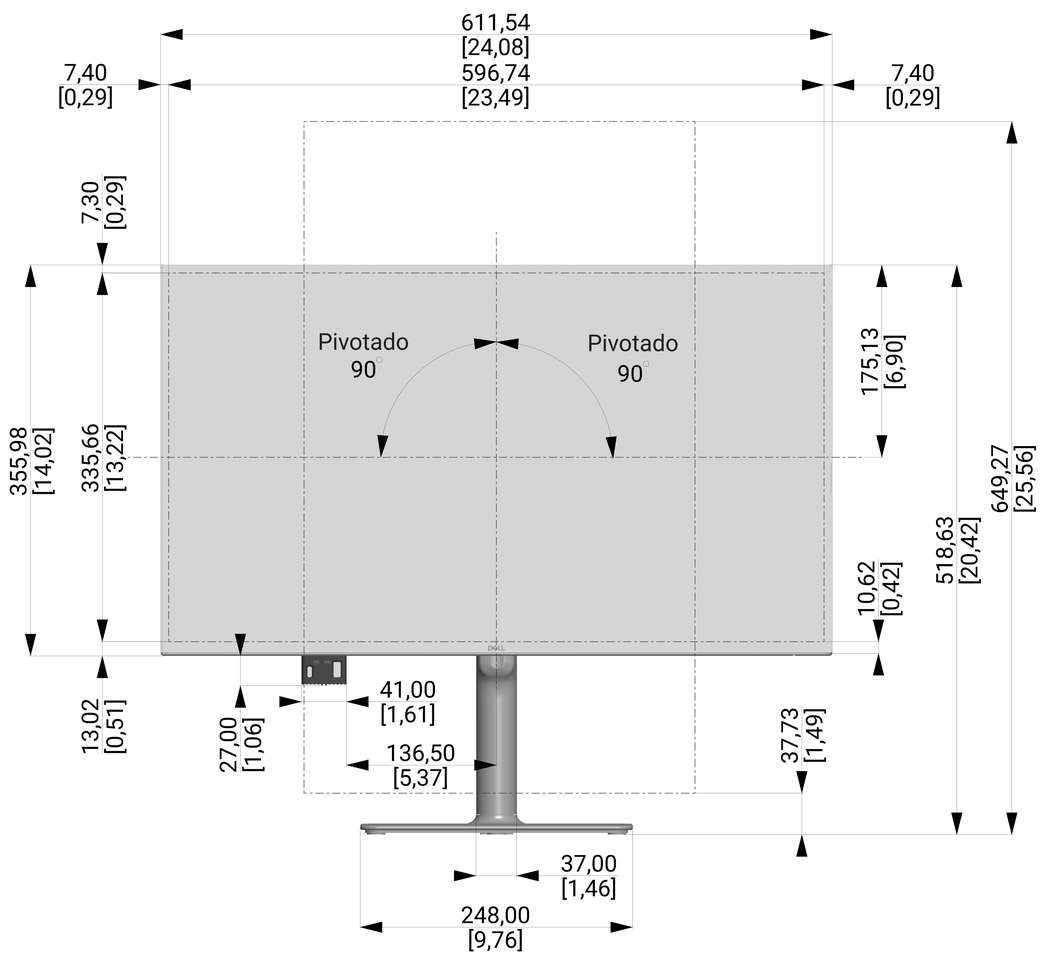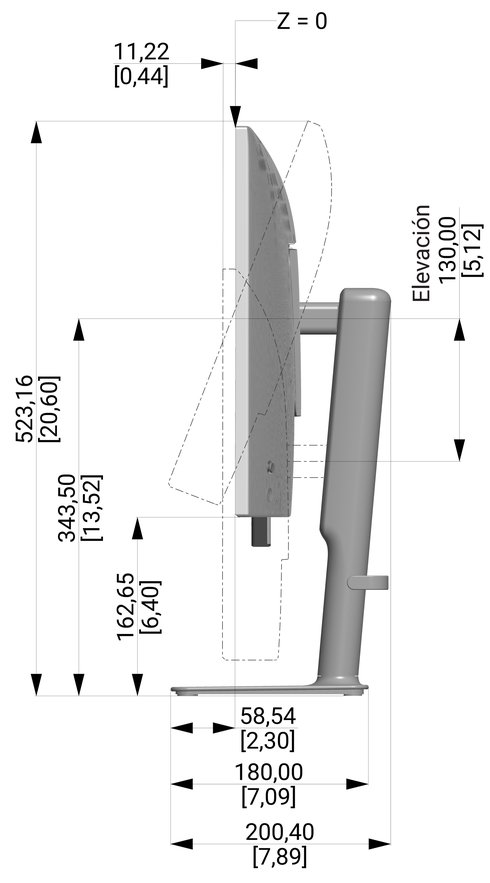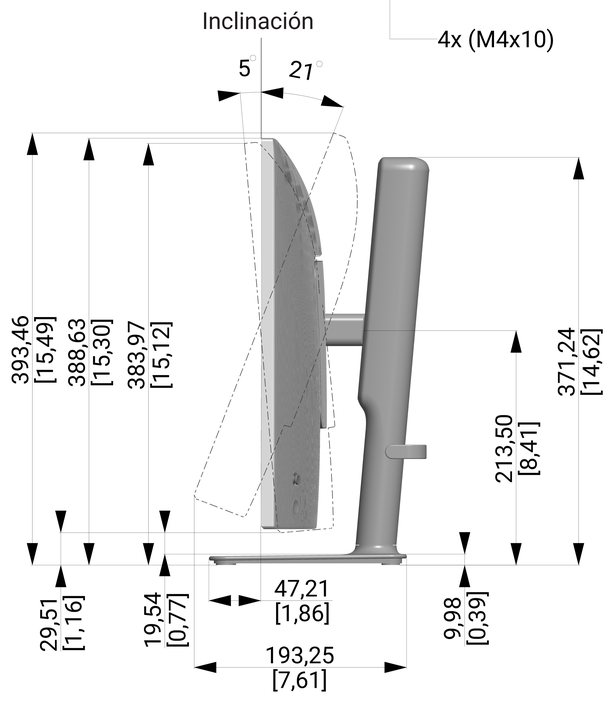
Unidad : mm [pulgadas]
Dimensiones : Nominal
Dibujo : No a escala