SE2225HM מידות חיצוני
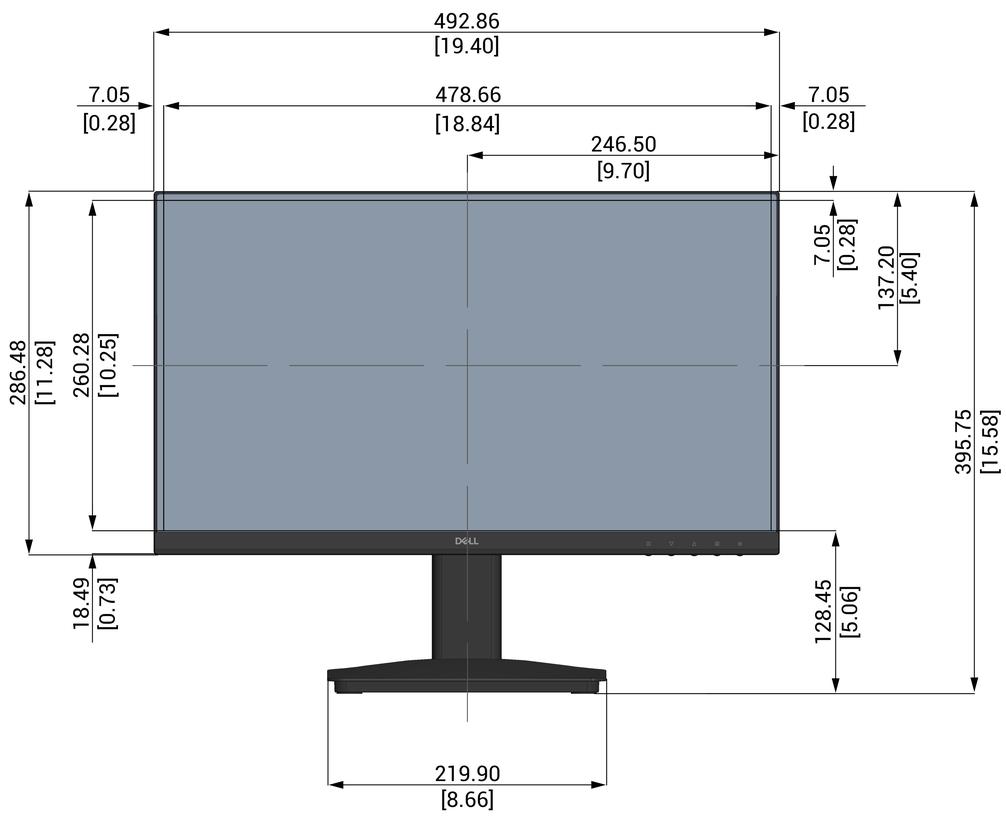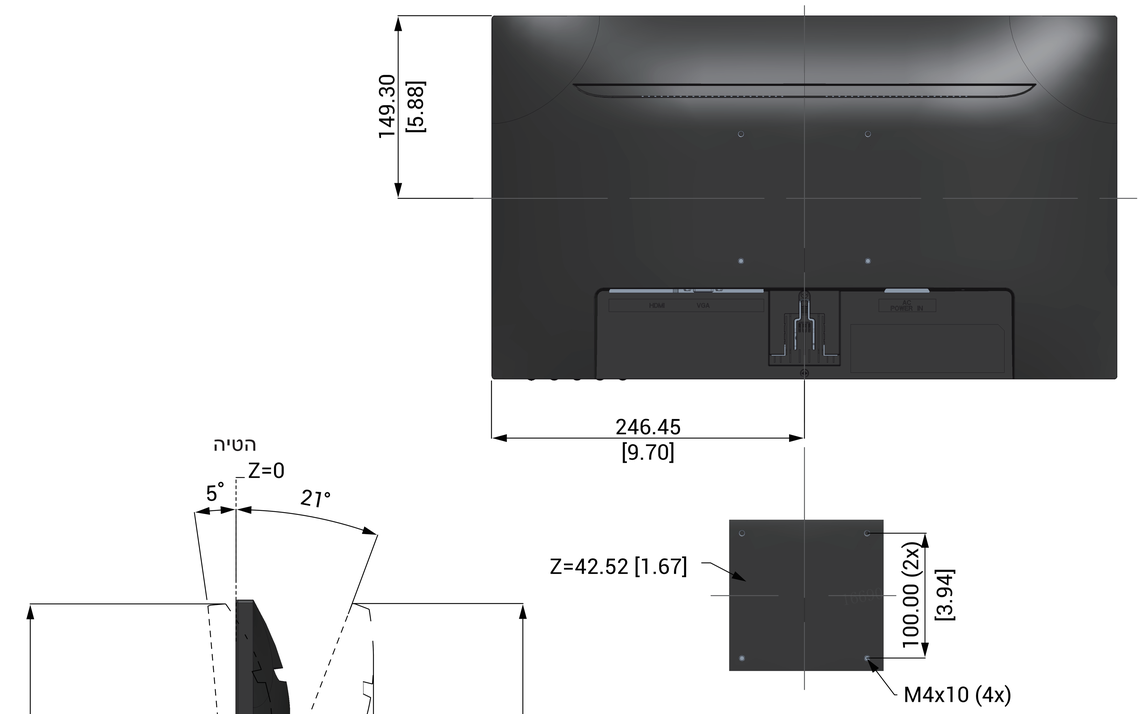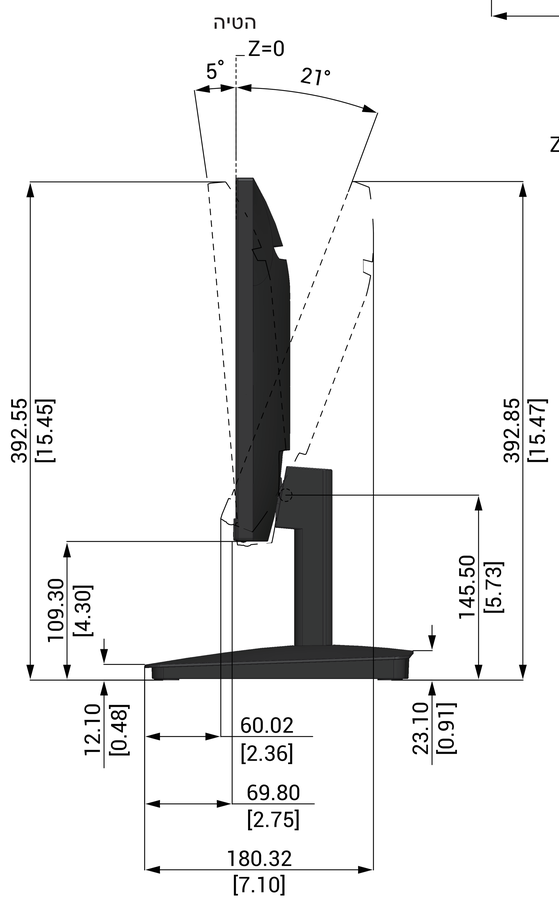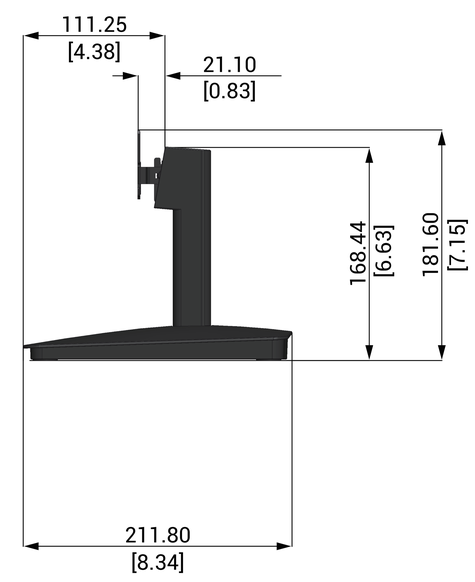
יחידה : מ"מ [אינצ']
ממד : נָקוּב
שרטוט : לא בקנה מידה