Wymiary zewnętrzne SE2225HM
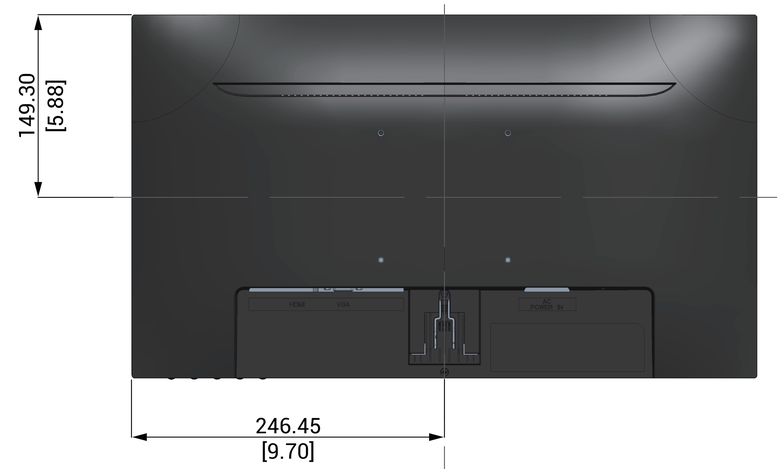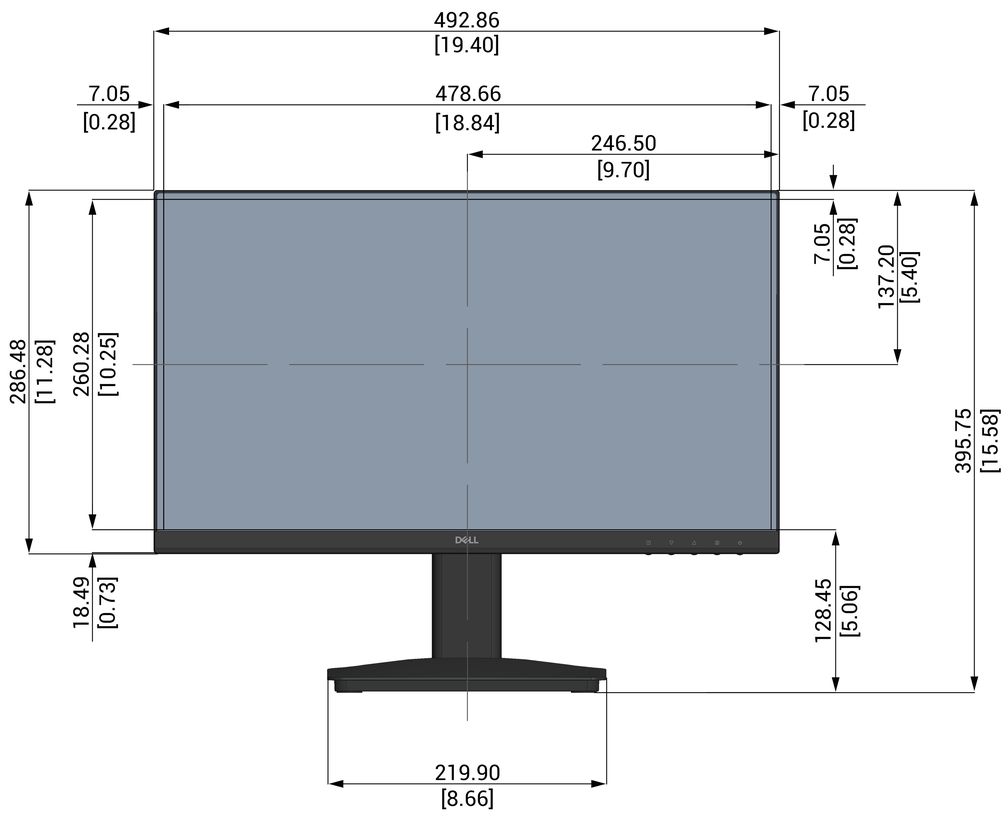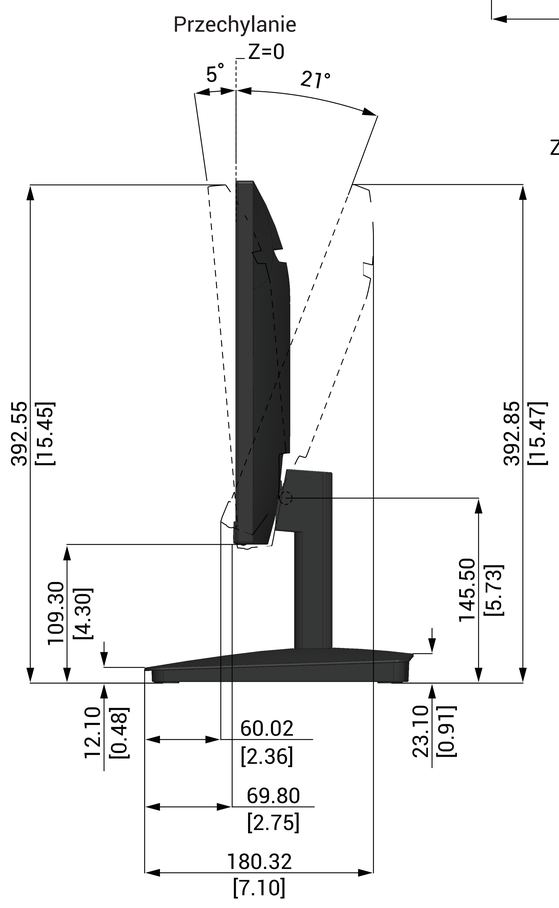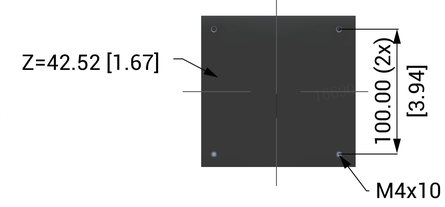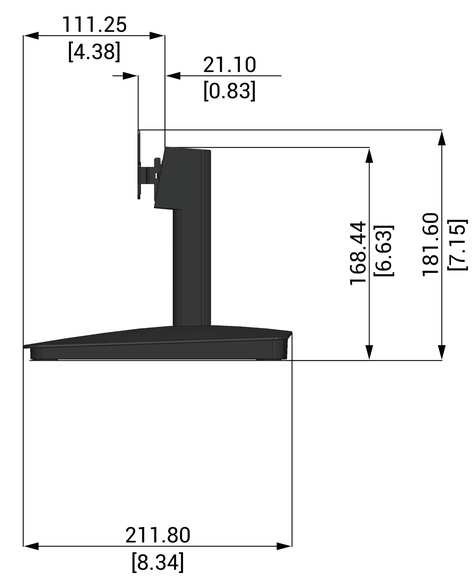
Jednostka : mm [cal]
Wymiary : nominalne
Rysunek : niezgodny ze skalą