SE2225HM Yttre mått
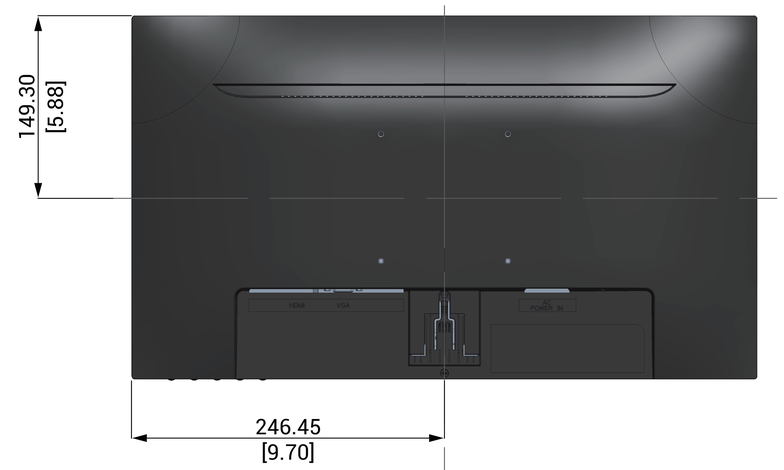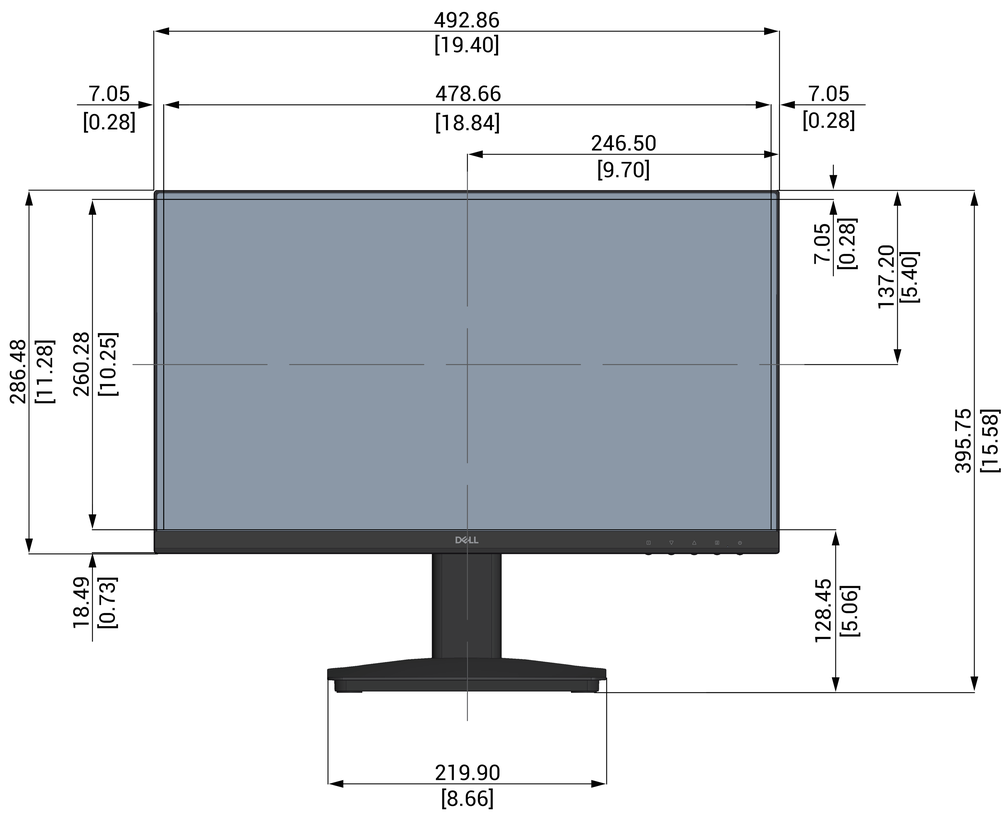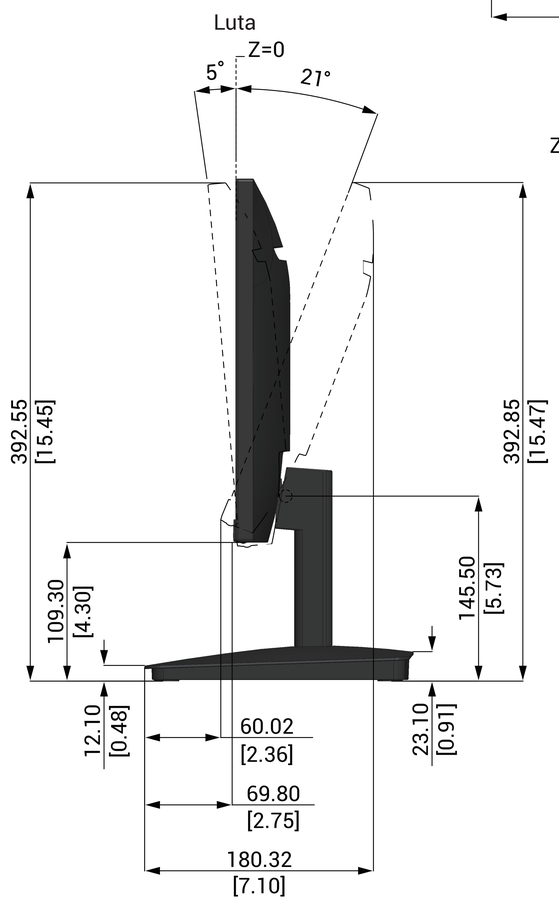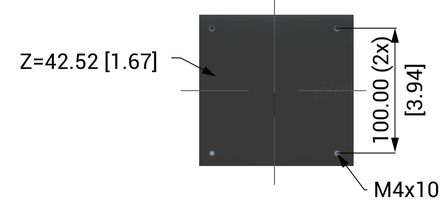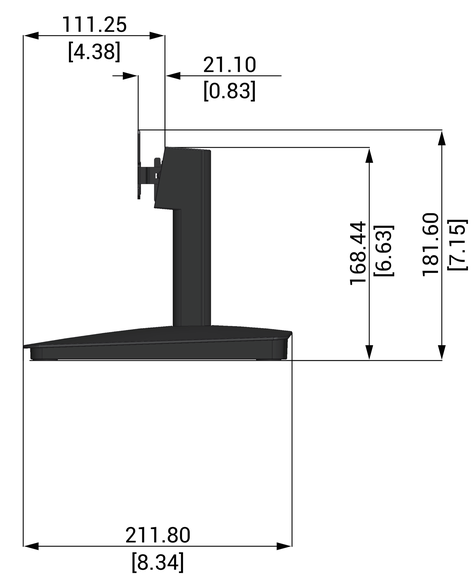
Enhet : mm [tum]
Mått : Nominell
Ritning : Inte skalenlig