Dimensão geral do SE2225HM
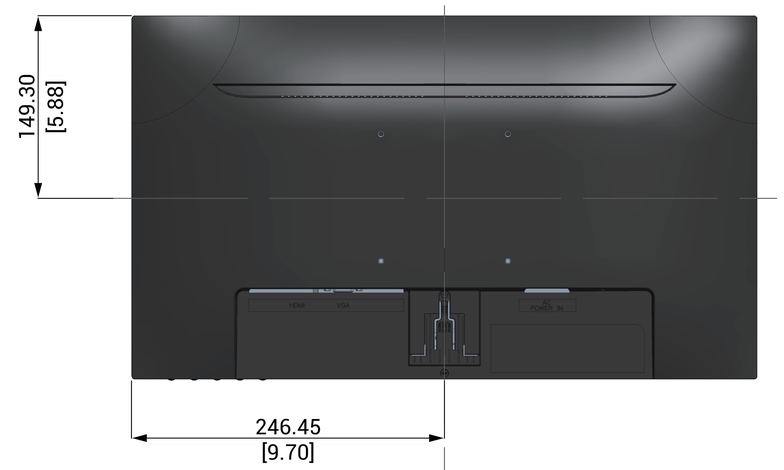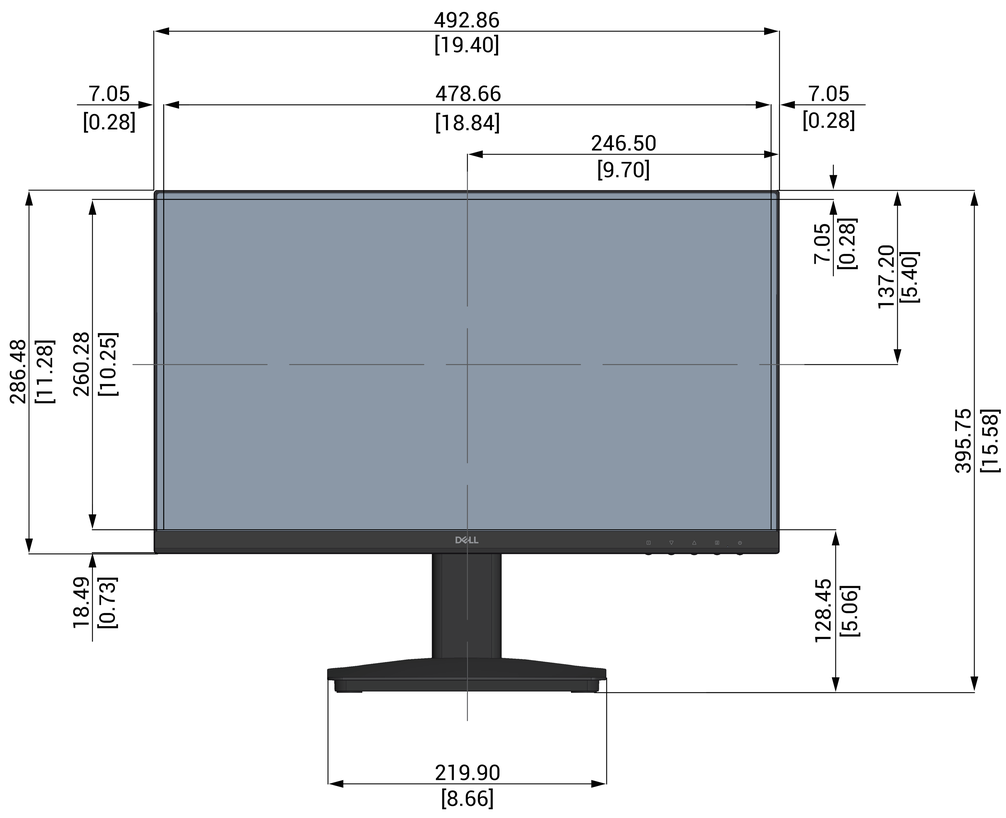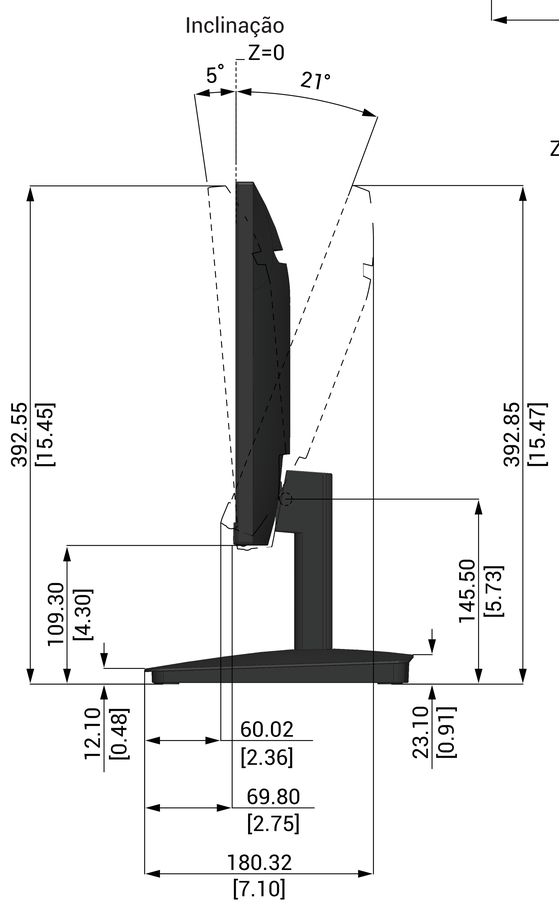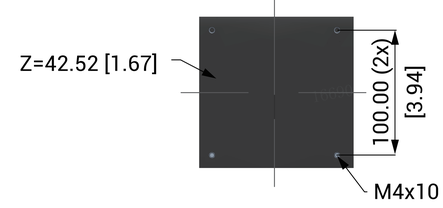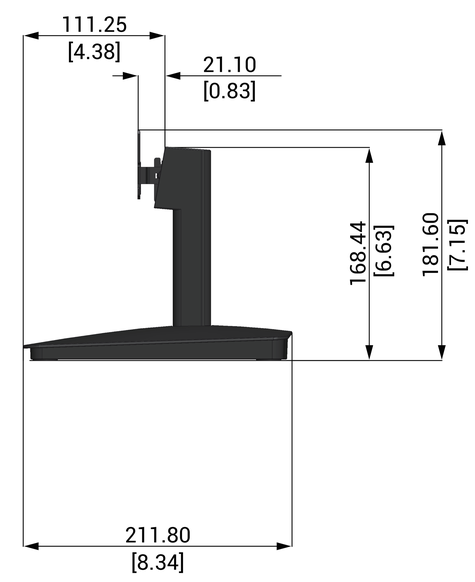
Unidade : mm [polegadas]
Dimensão : Nominal
Desenho : Não está à escala