Dimensione profilo SE2225HM
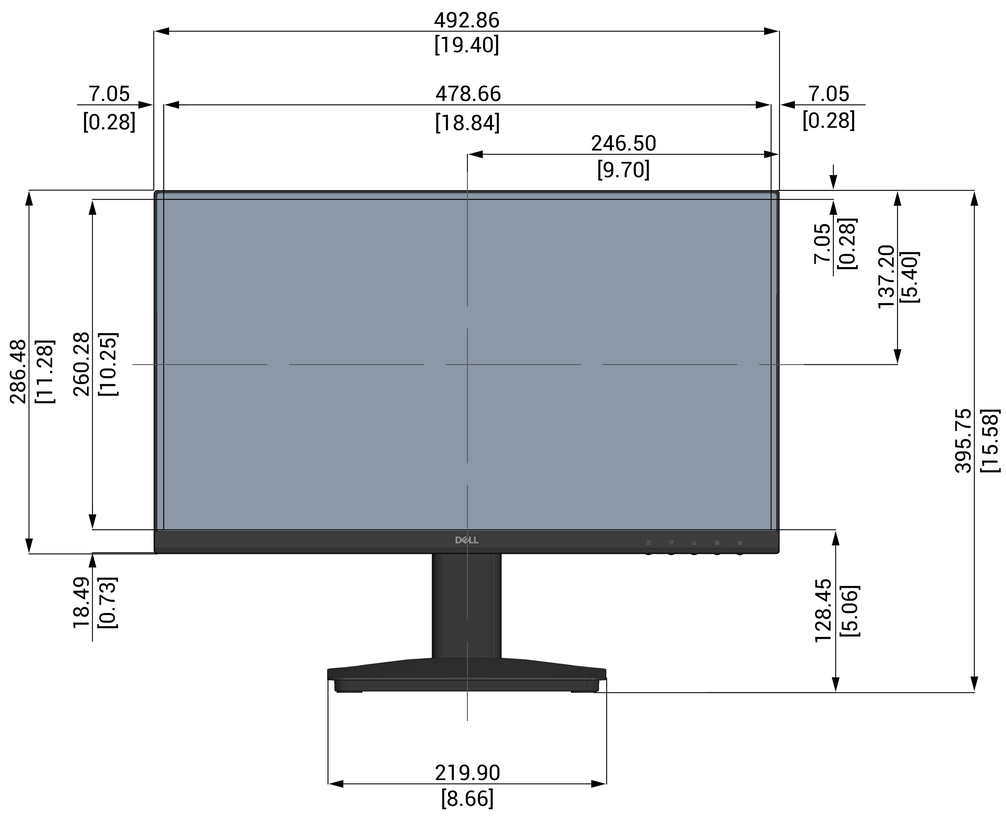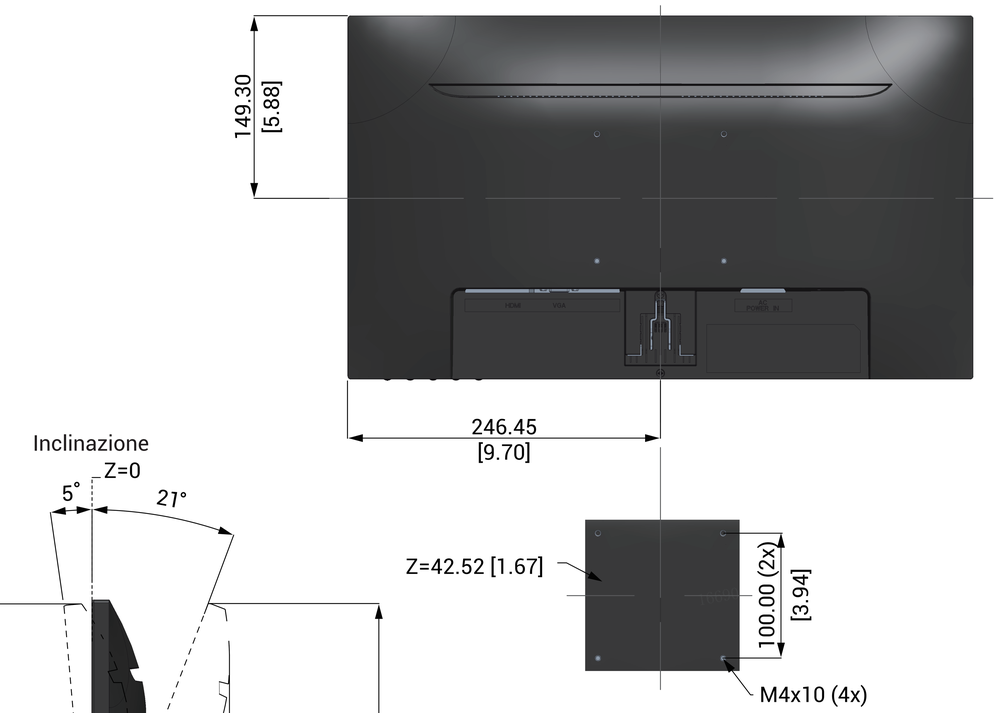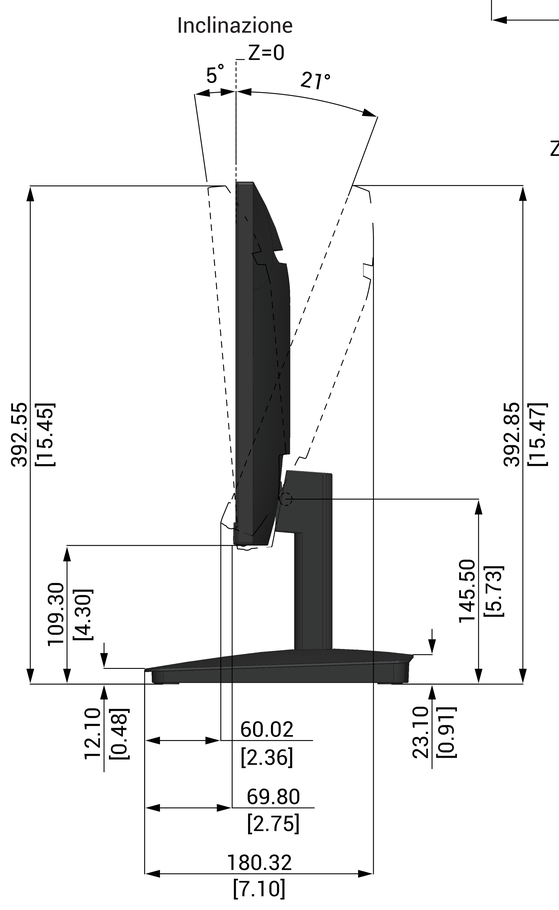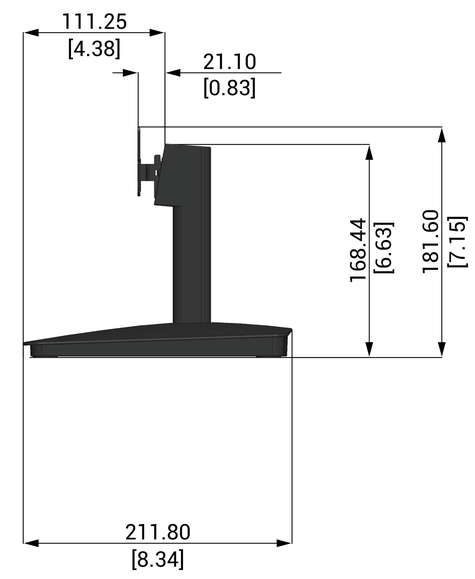
Unità : mm [pollici]
Dimensione : nominale
Disegno : non in scala