Vnější rozměry SE2225HM
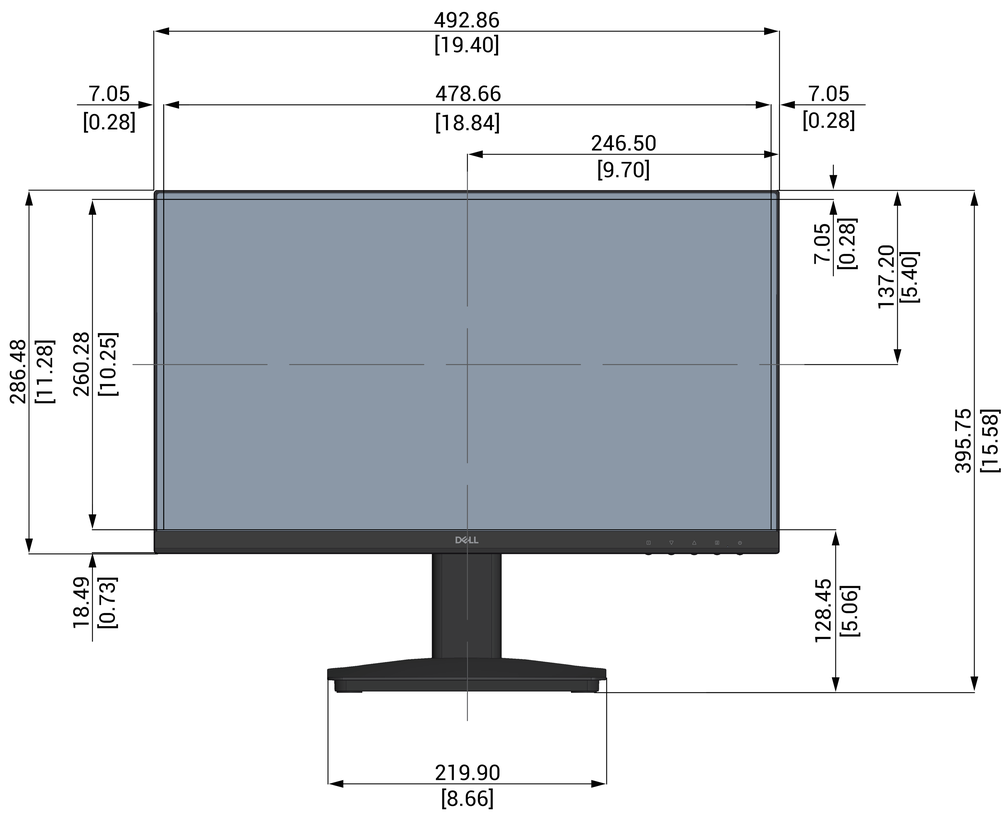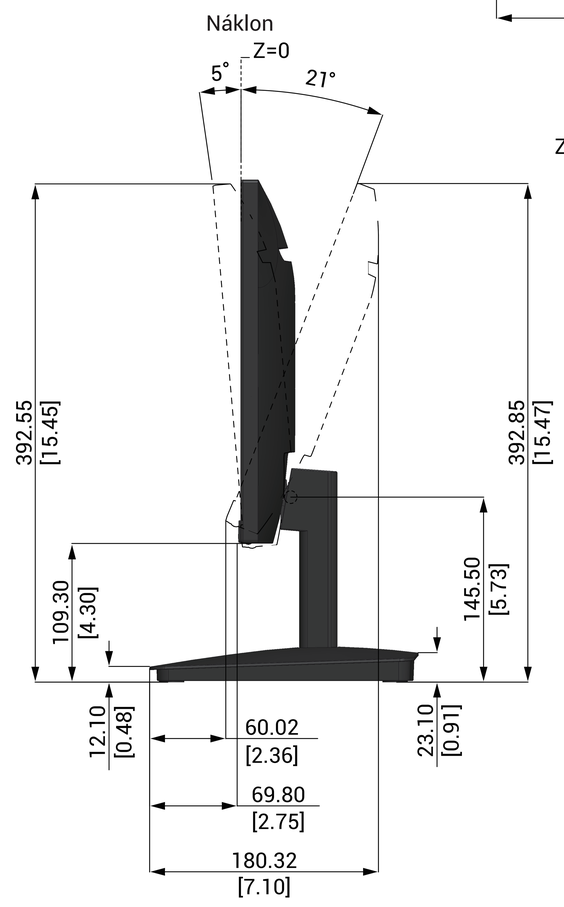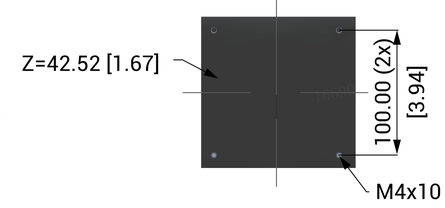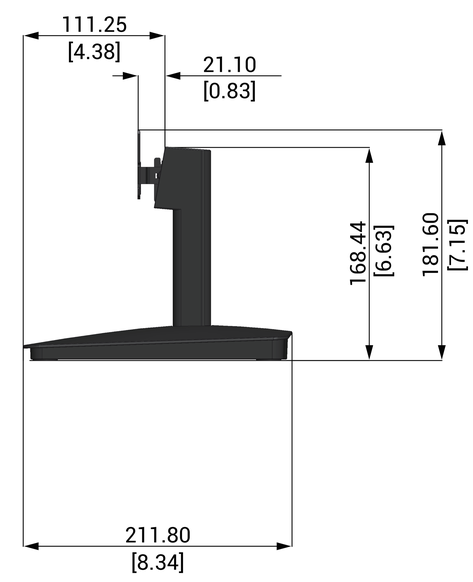
Jednotka : mm [palce]
Rozměr : Jmenovitý
Výkres : Není v měřítku