Dimension d'ensemble du SE2225HM
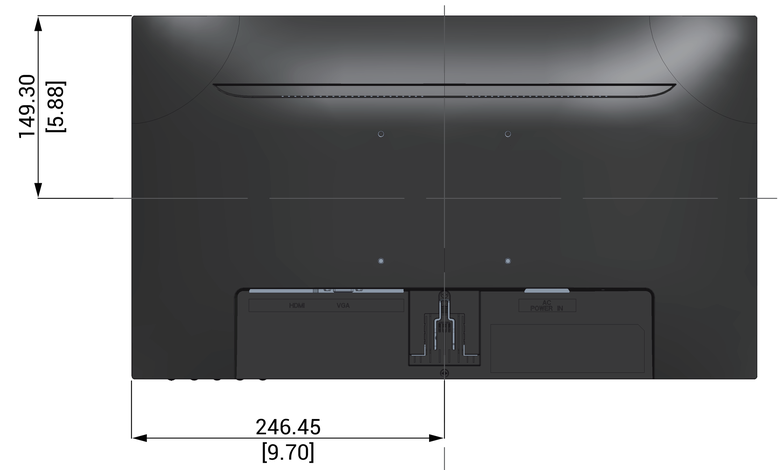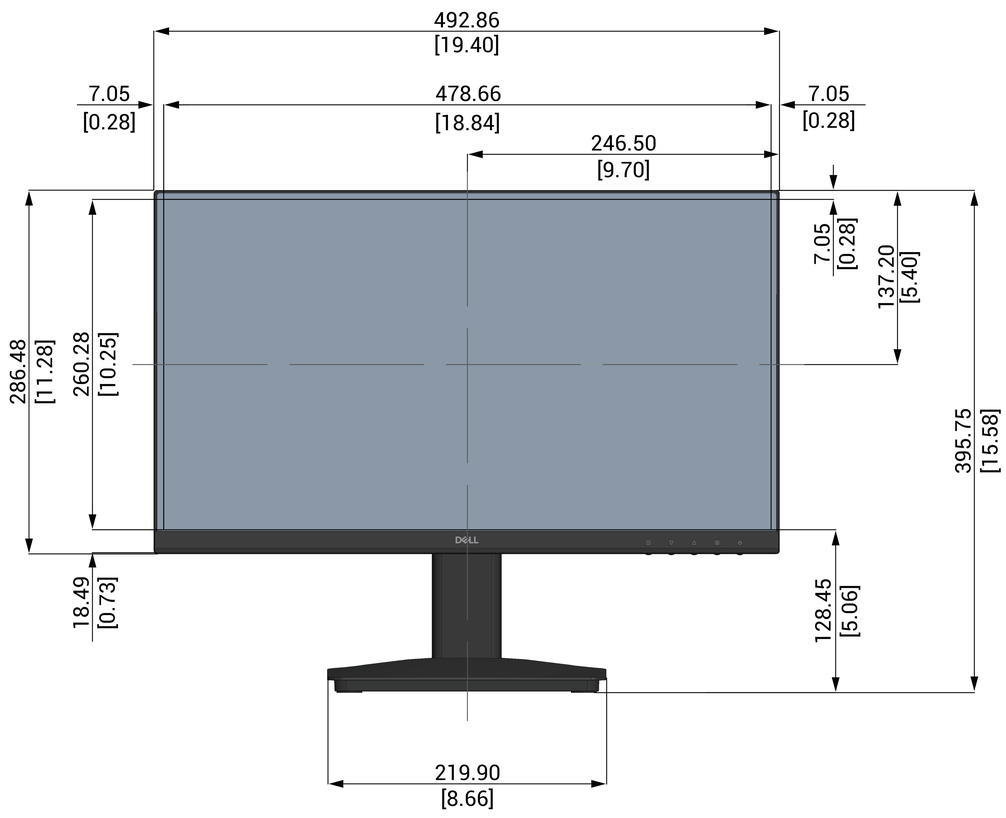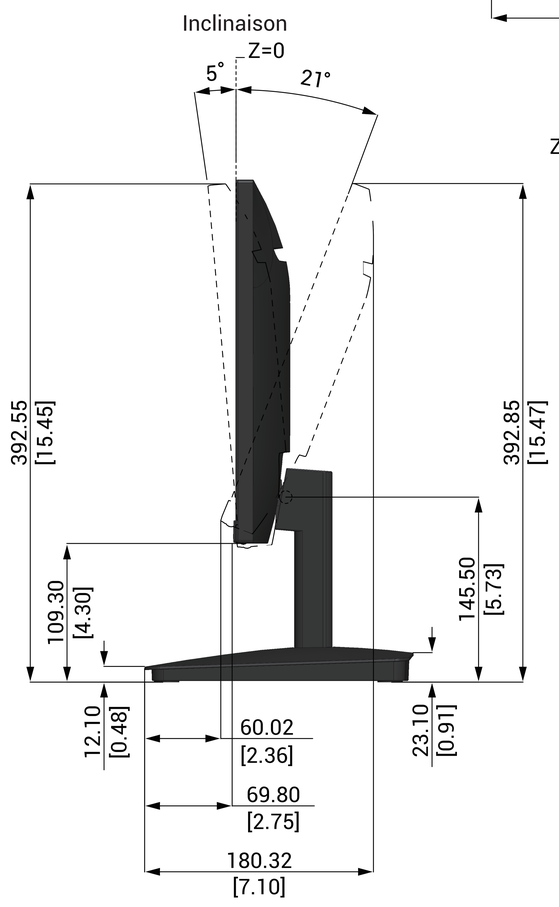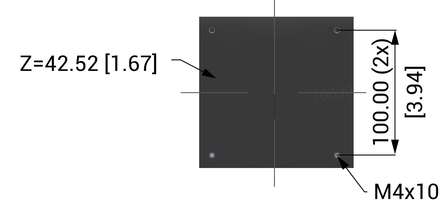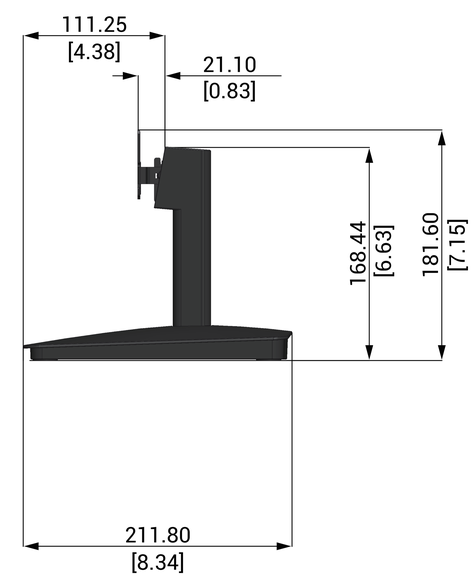
Unité : mm [pouce]
Dimension : Nominale
Dessin : Pas à l'échelle