SE2225HM Außenmaße
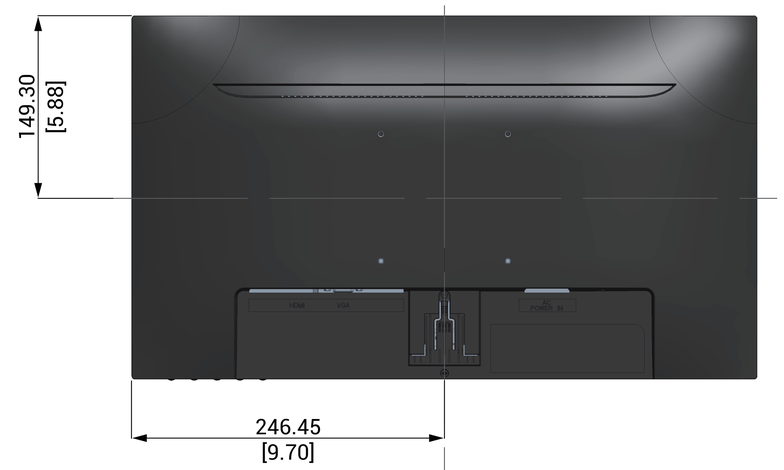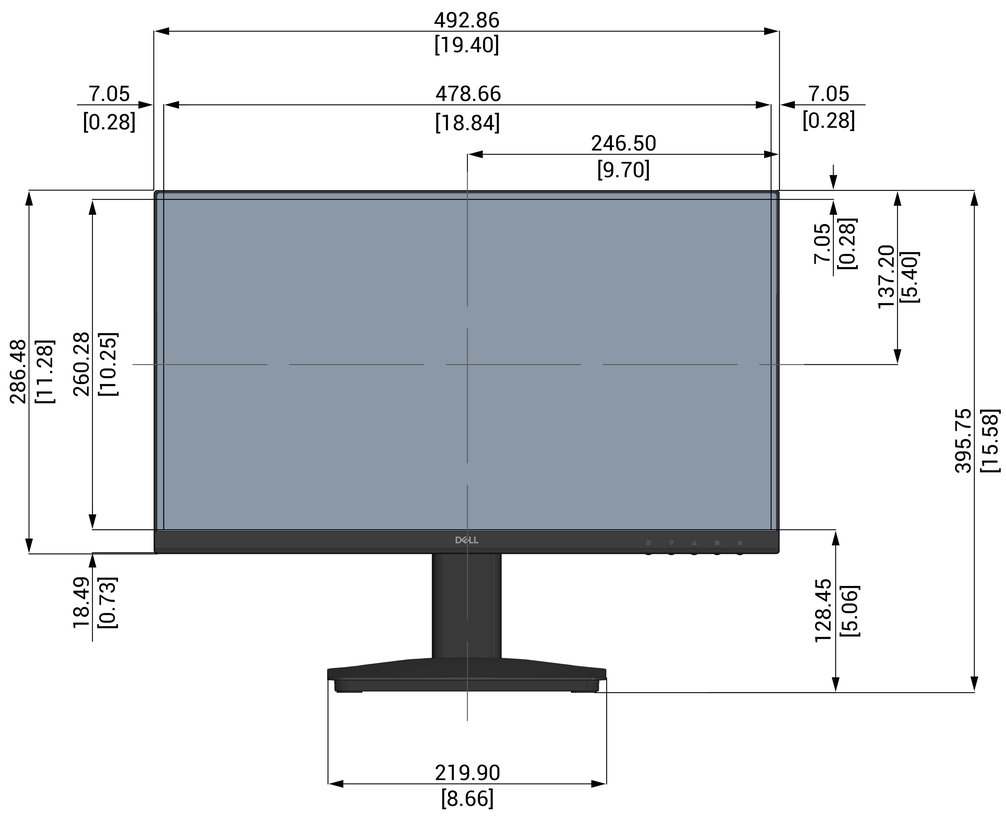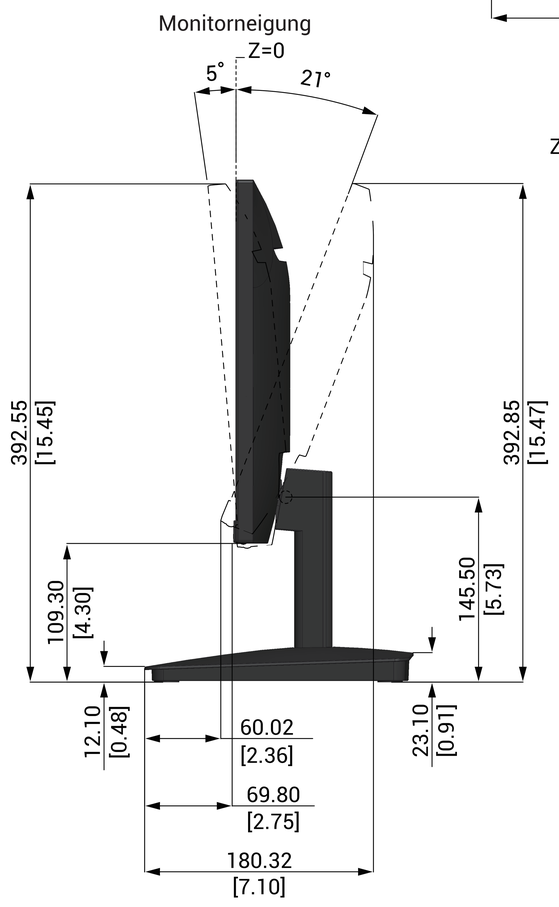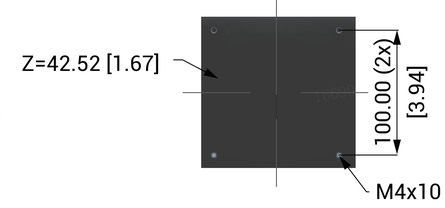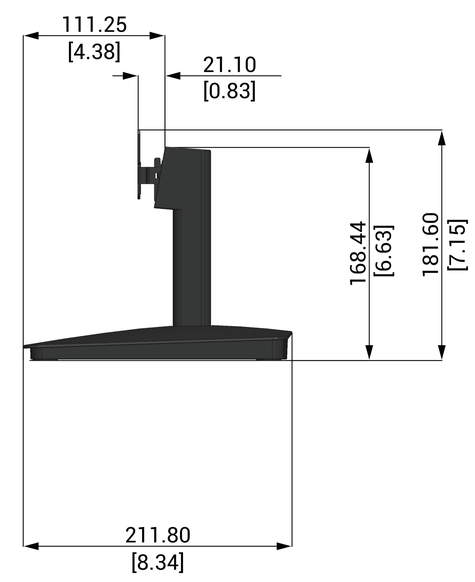
Gerät : mm [Zoll]
Maß : Nennwert
Zeichnung : Nicht maßstabsgetreu