SE2225HM omtrekafmetingen
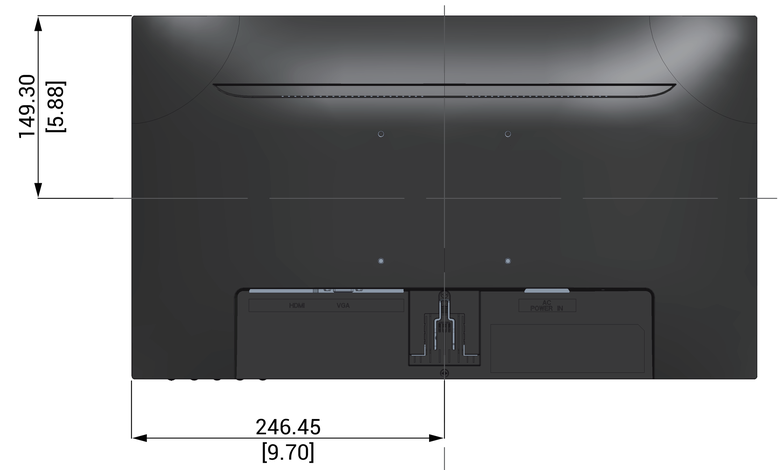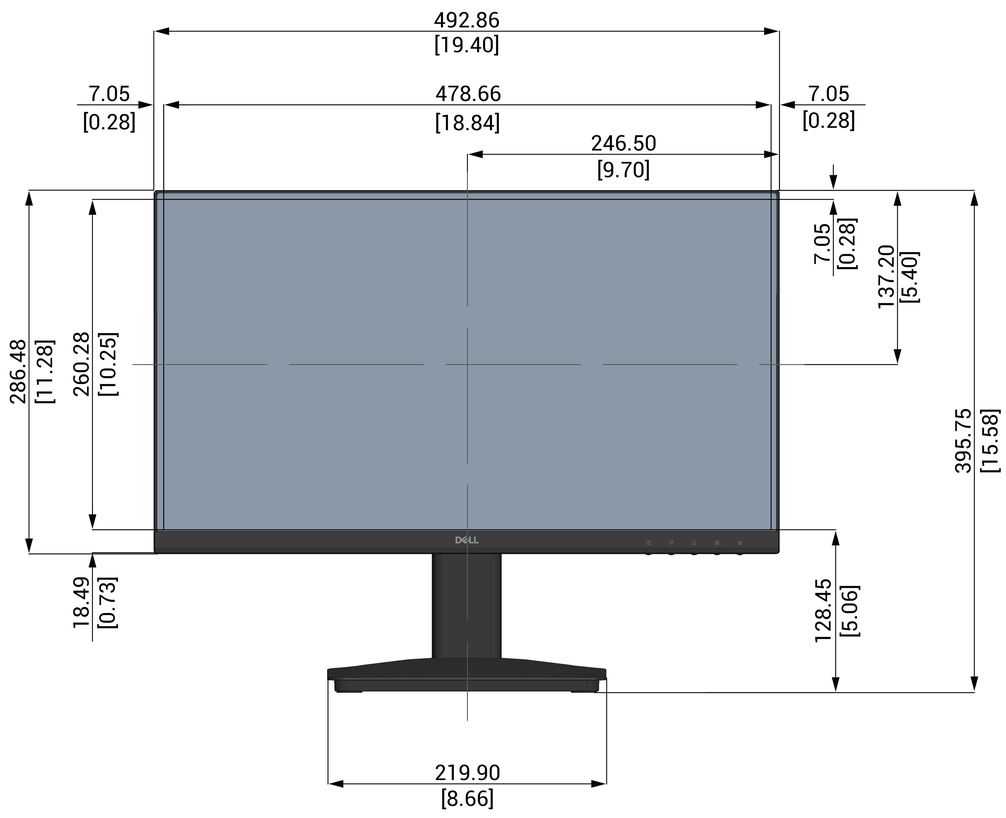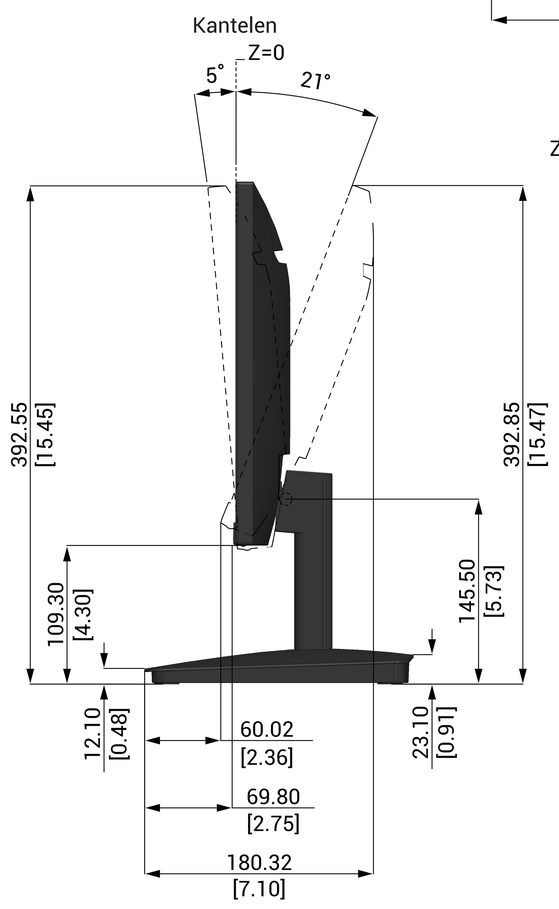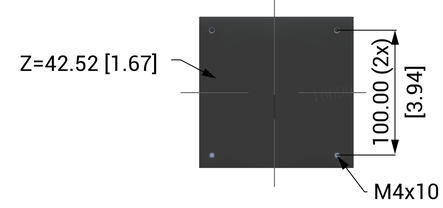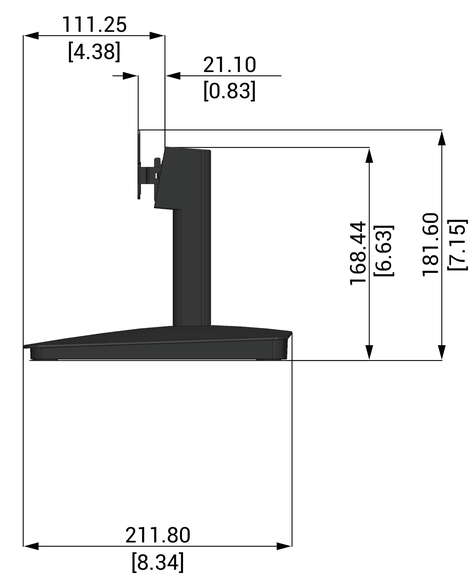
Eenheid : mm [inch]
Afmetingen : Nominaal
Tekening : Niet op schaal