Dimensão do Contorno AW2725Q
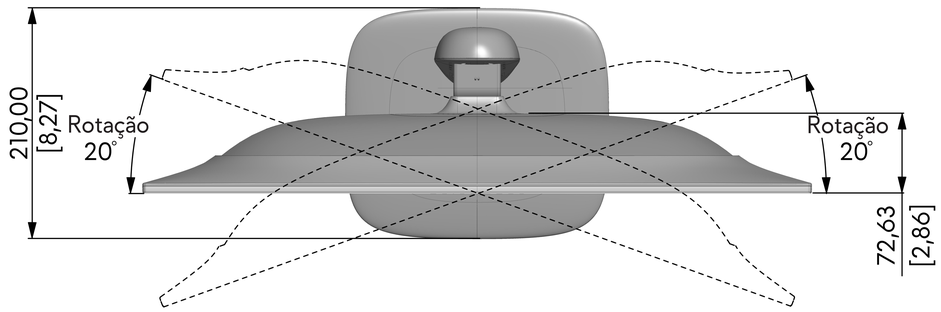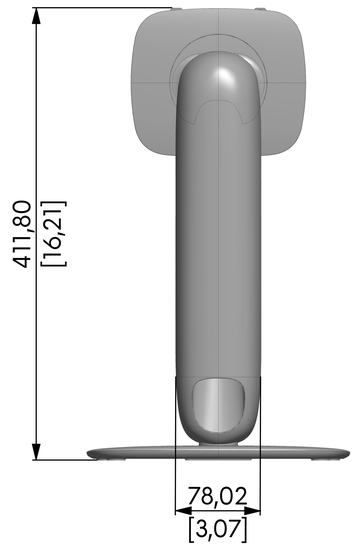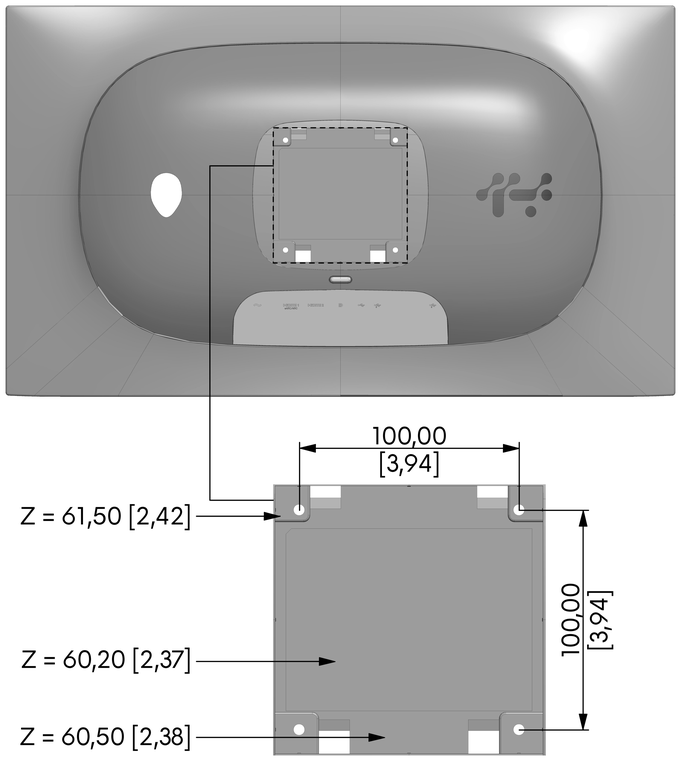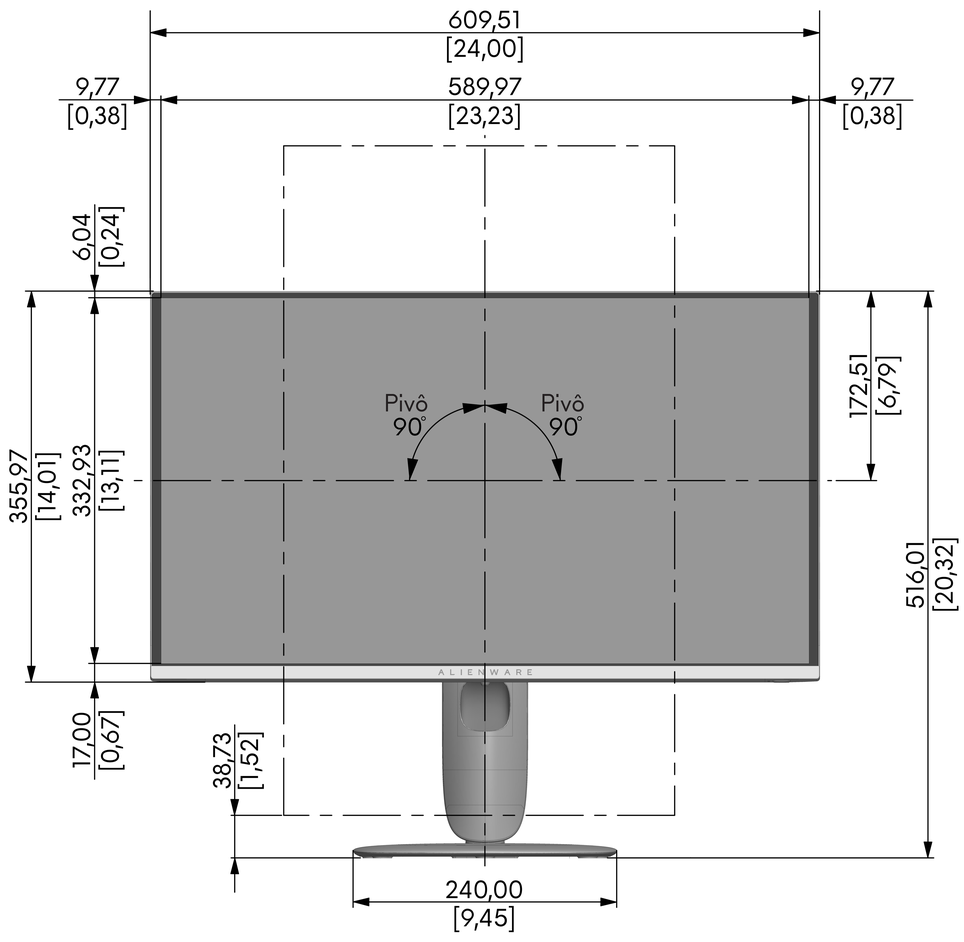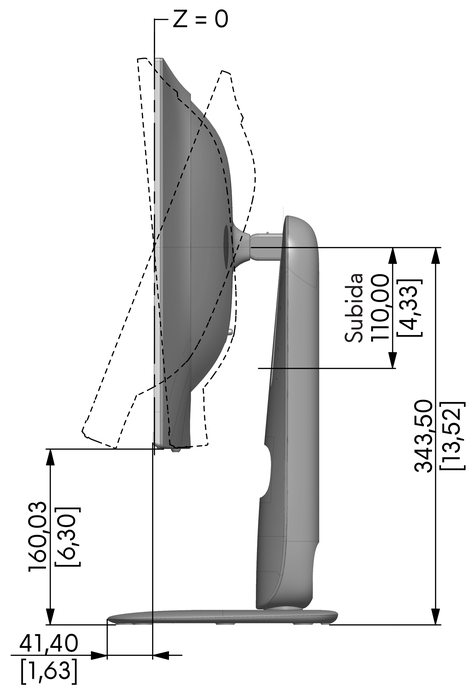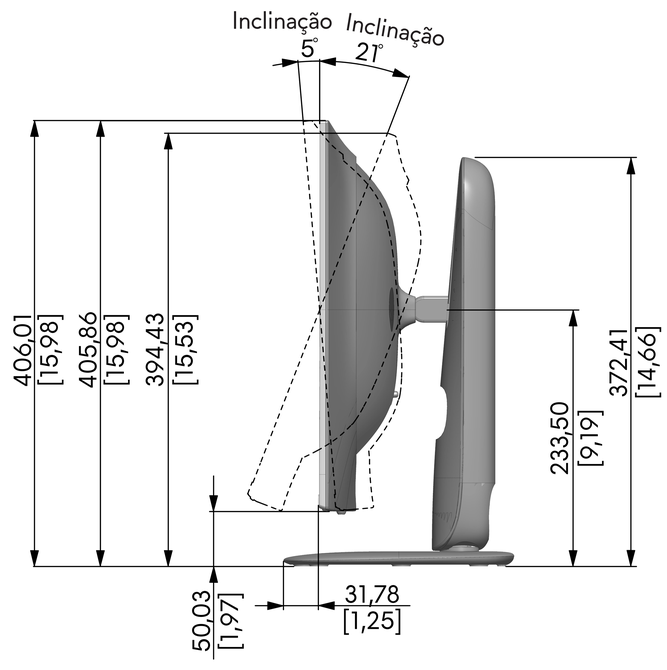
Unidade : mm [polegada]
Dimensão : Nominal
Desenho : Não está à escala