ממד מתאר AW2725Q
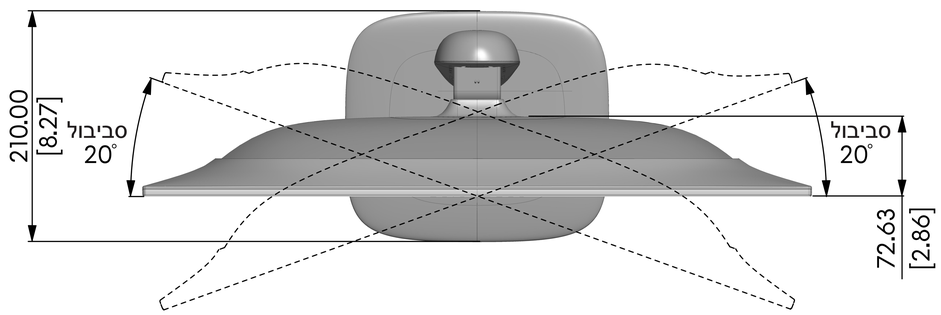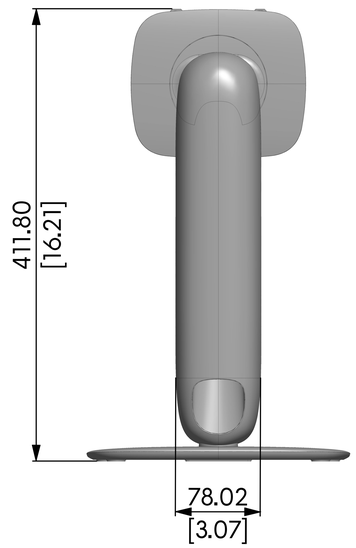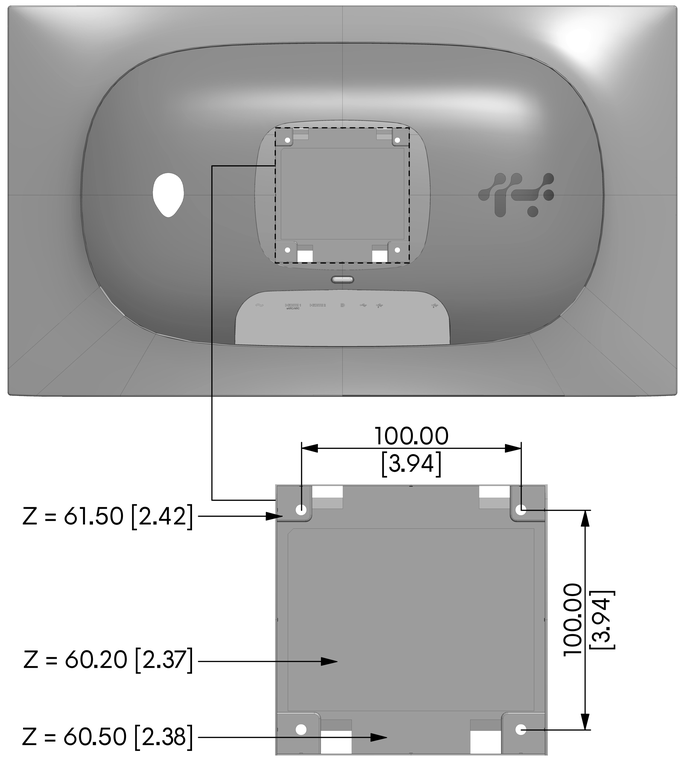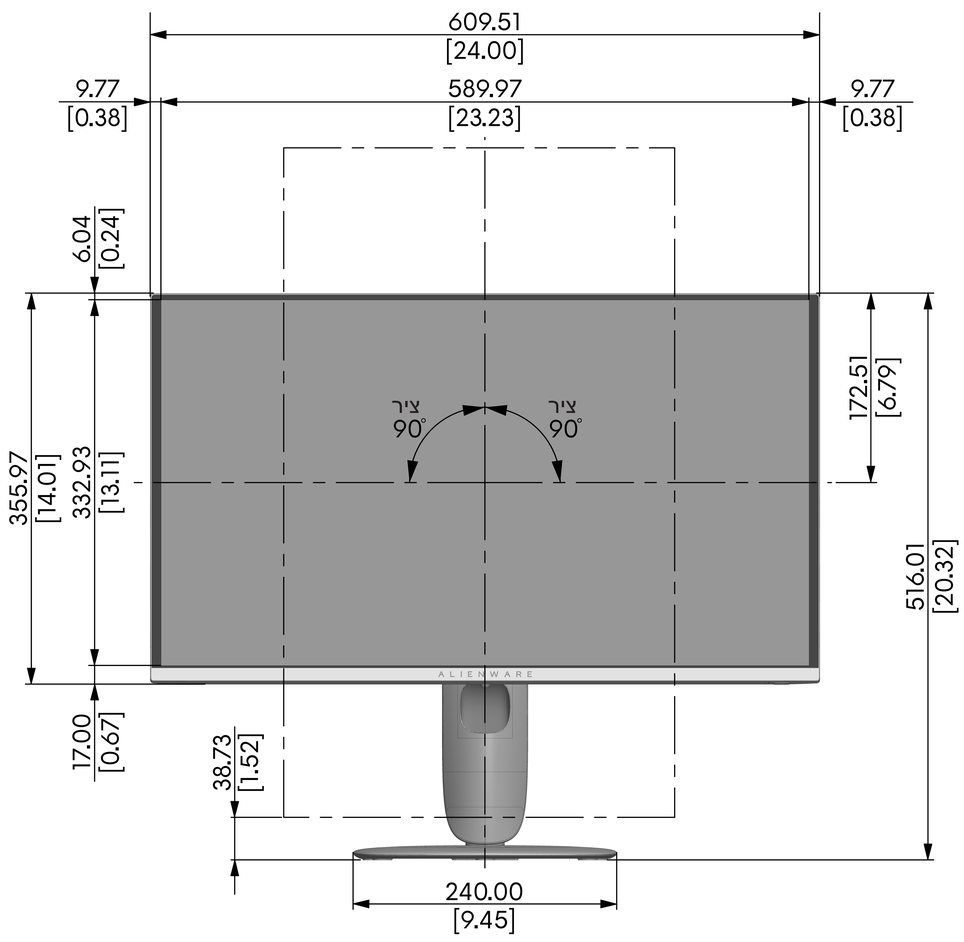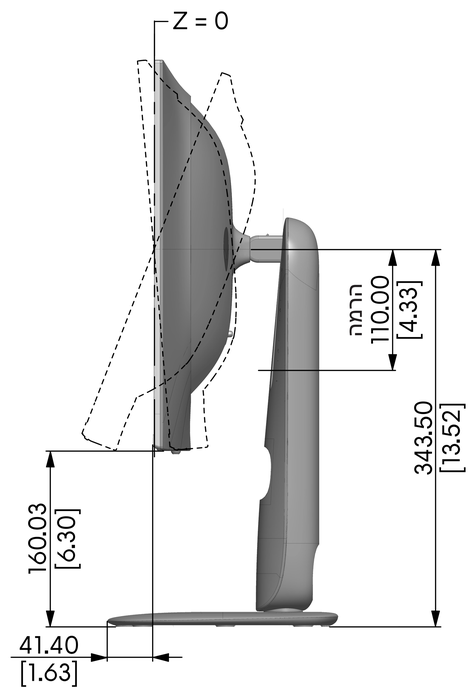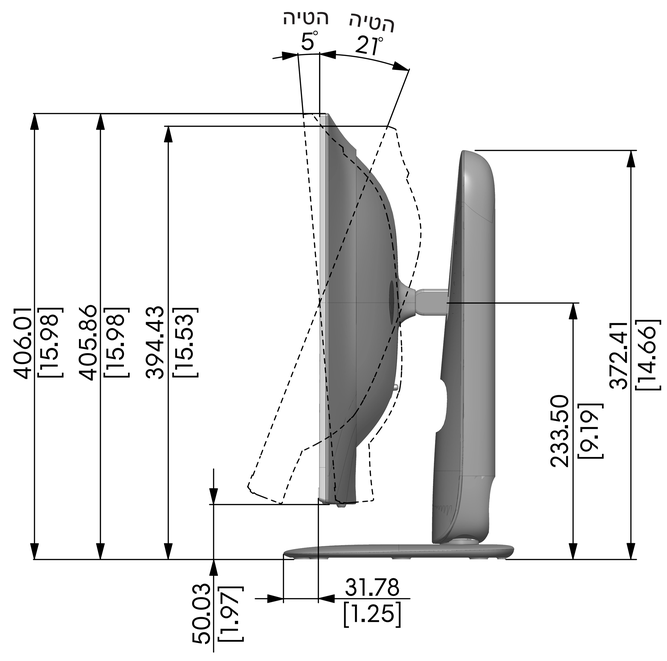
יחידה : מ"מ [אינץ']
ממד : נומינלי
שרטוט : לא לפי קנה המידה