Dimensiones externas del AW2725Q
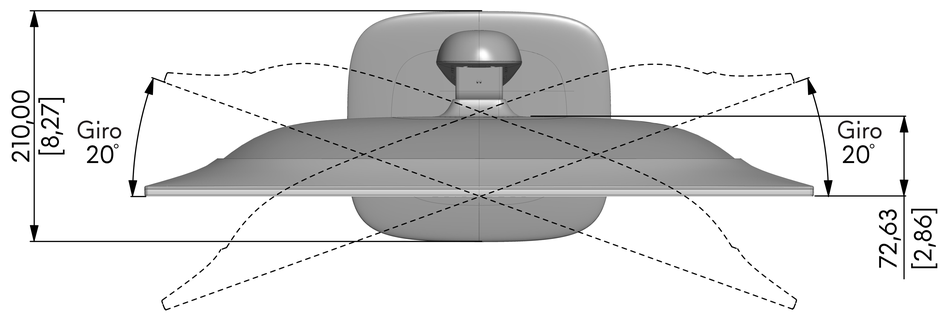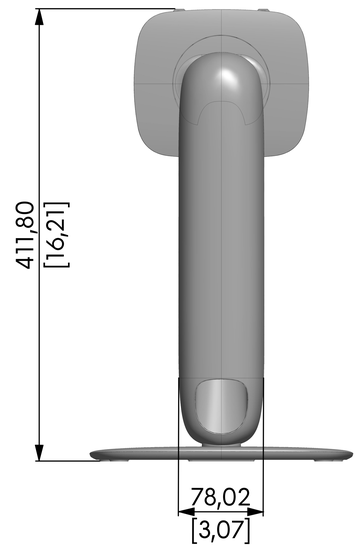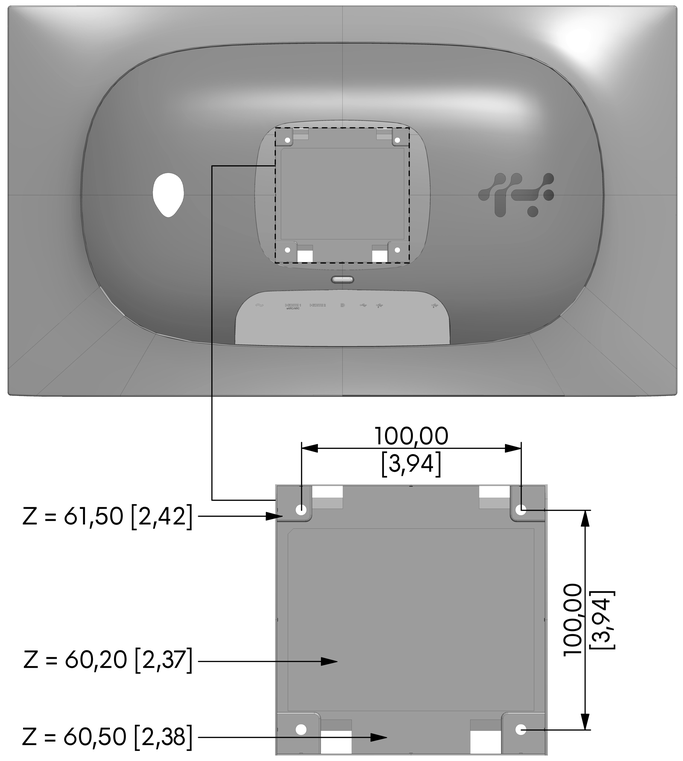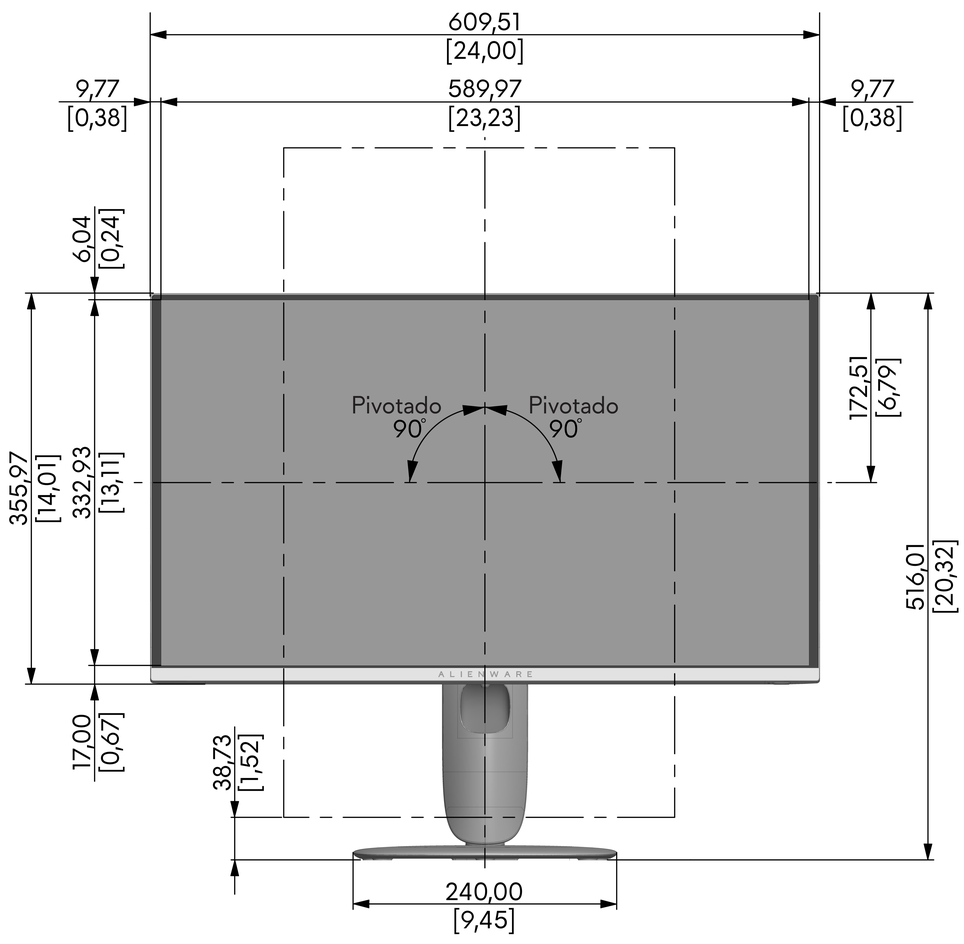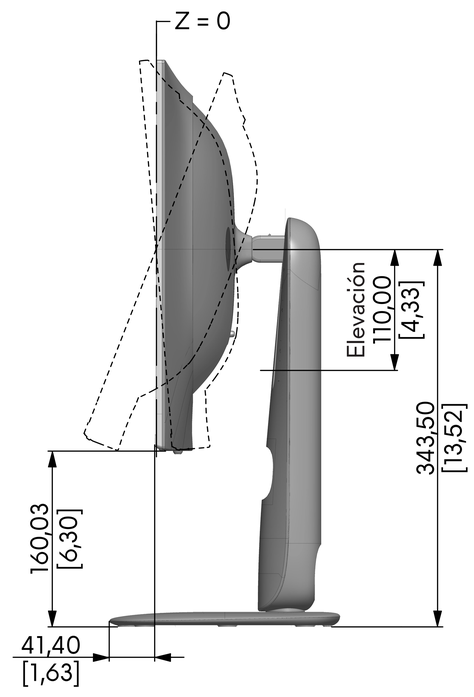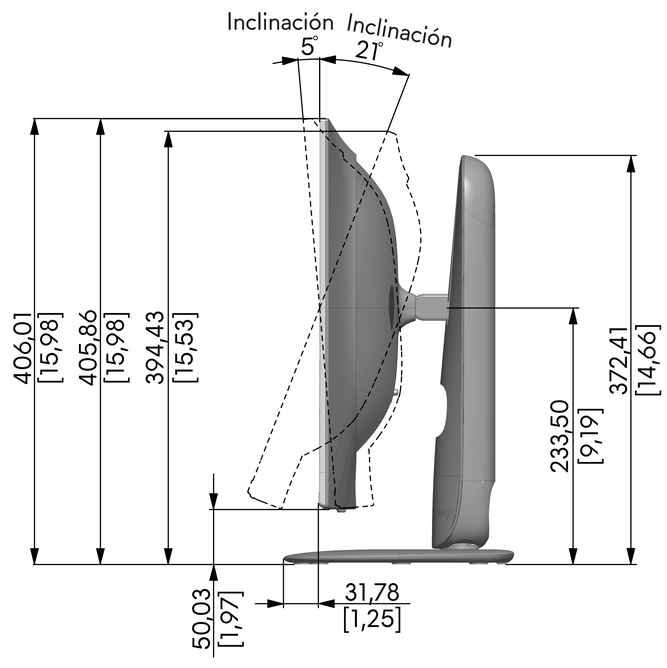
Unidad : mm [pulgadas]
Dimensiones : Nominal
Dibujo : No a escala