Omtrekafmeting S3225QC
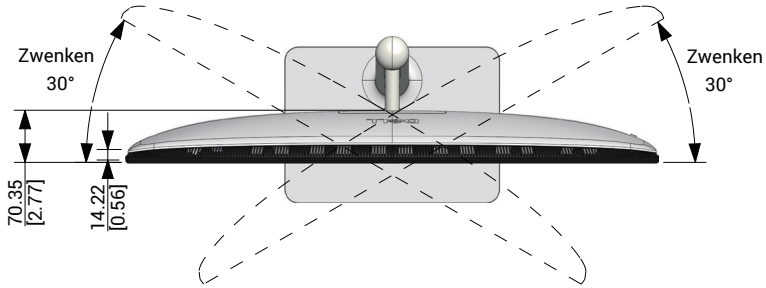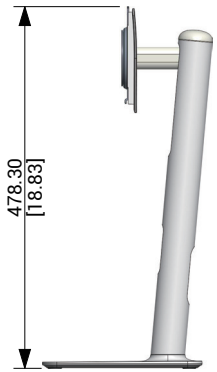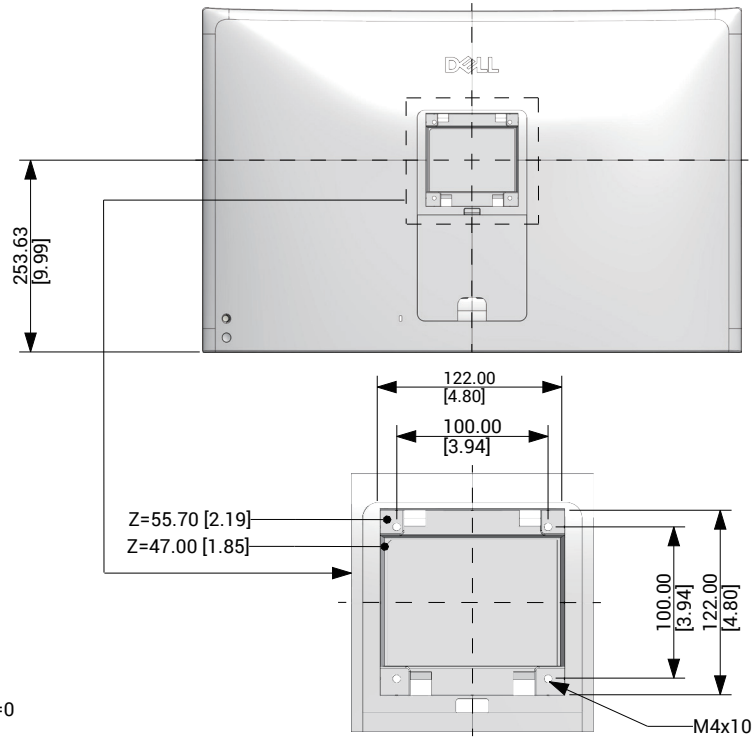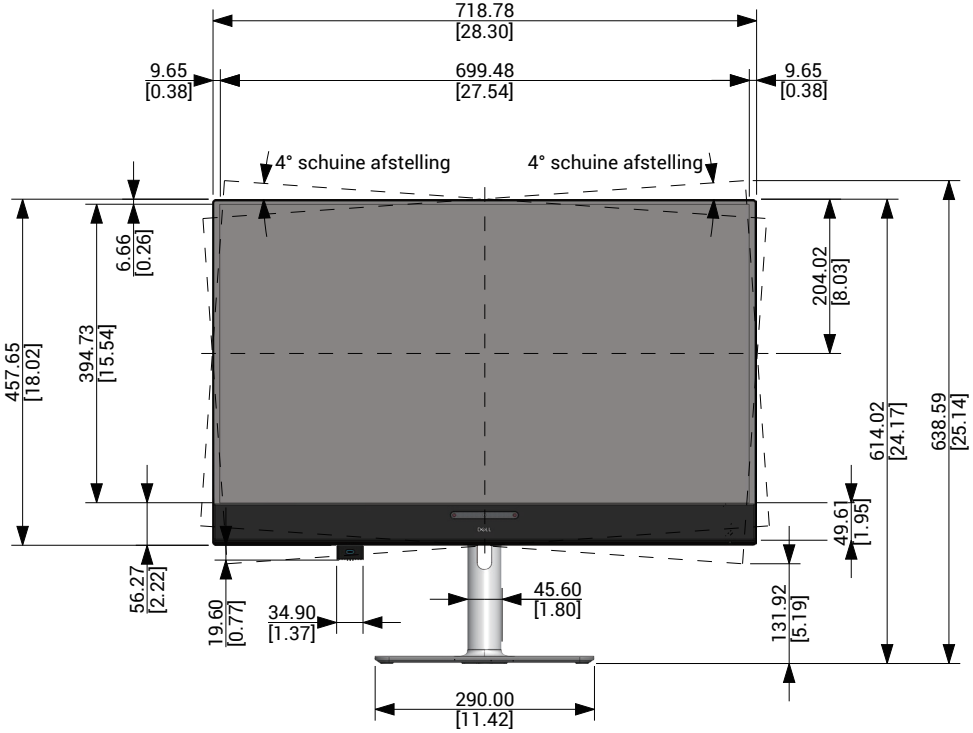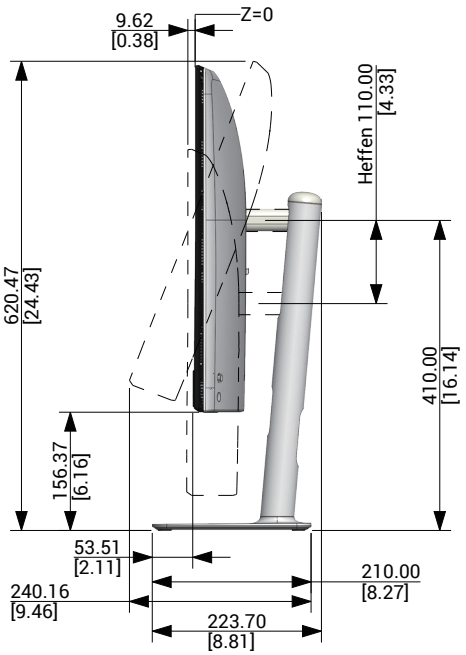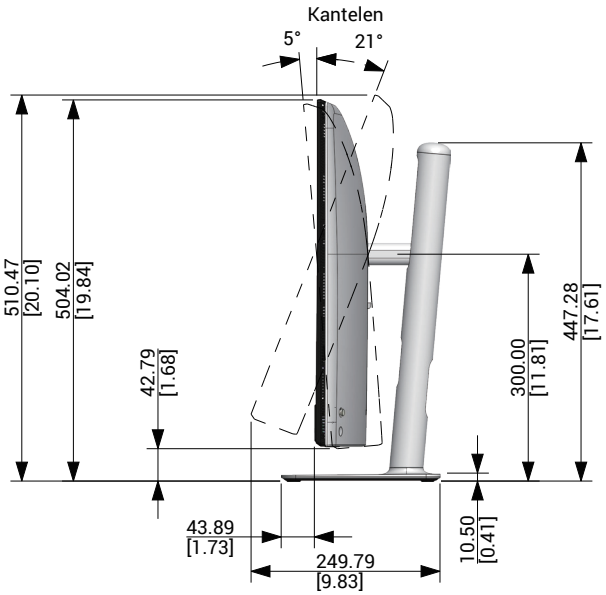
Eenheid: mm [inch]
Afmeting: Nominaal
Tekening: Niet op schaal