Vnější rozměry AW3425DW
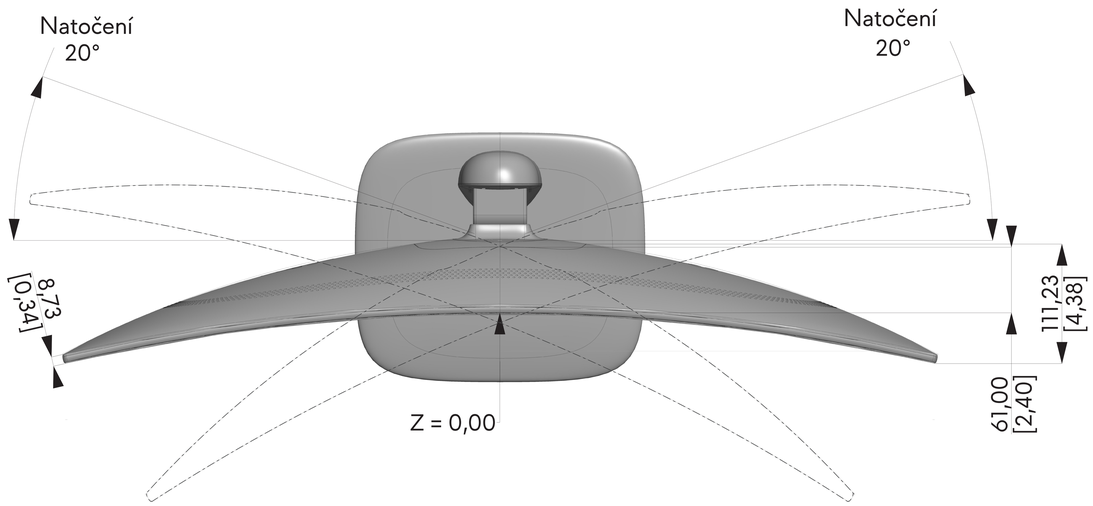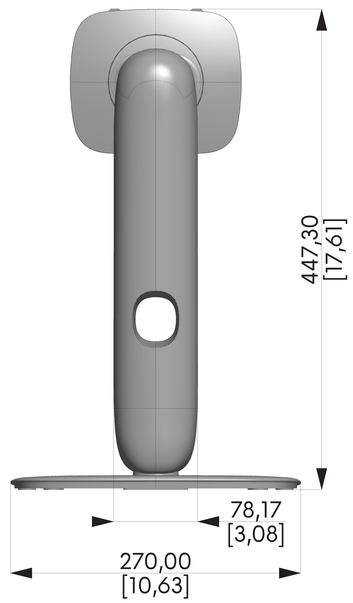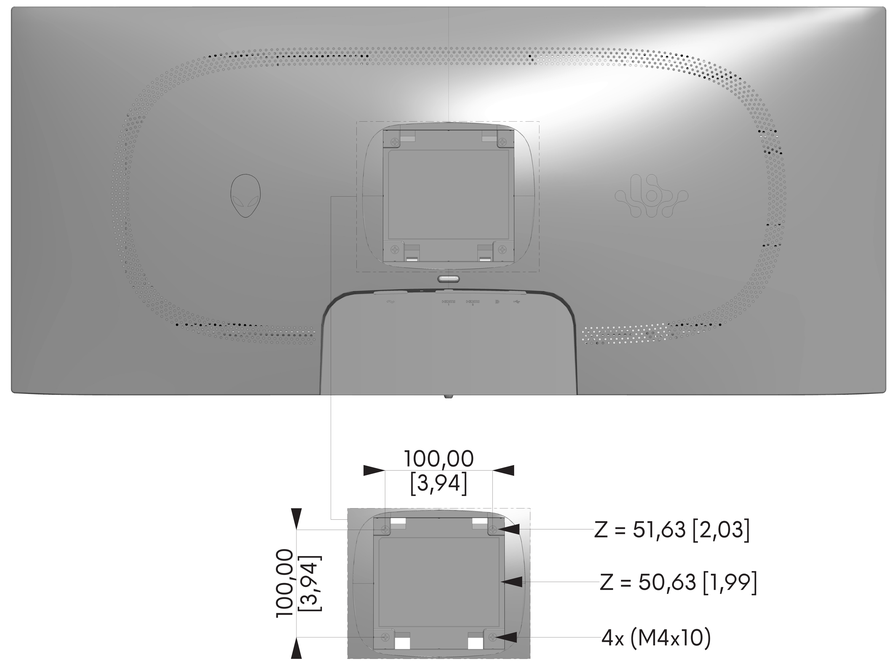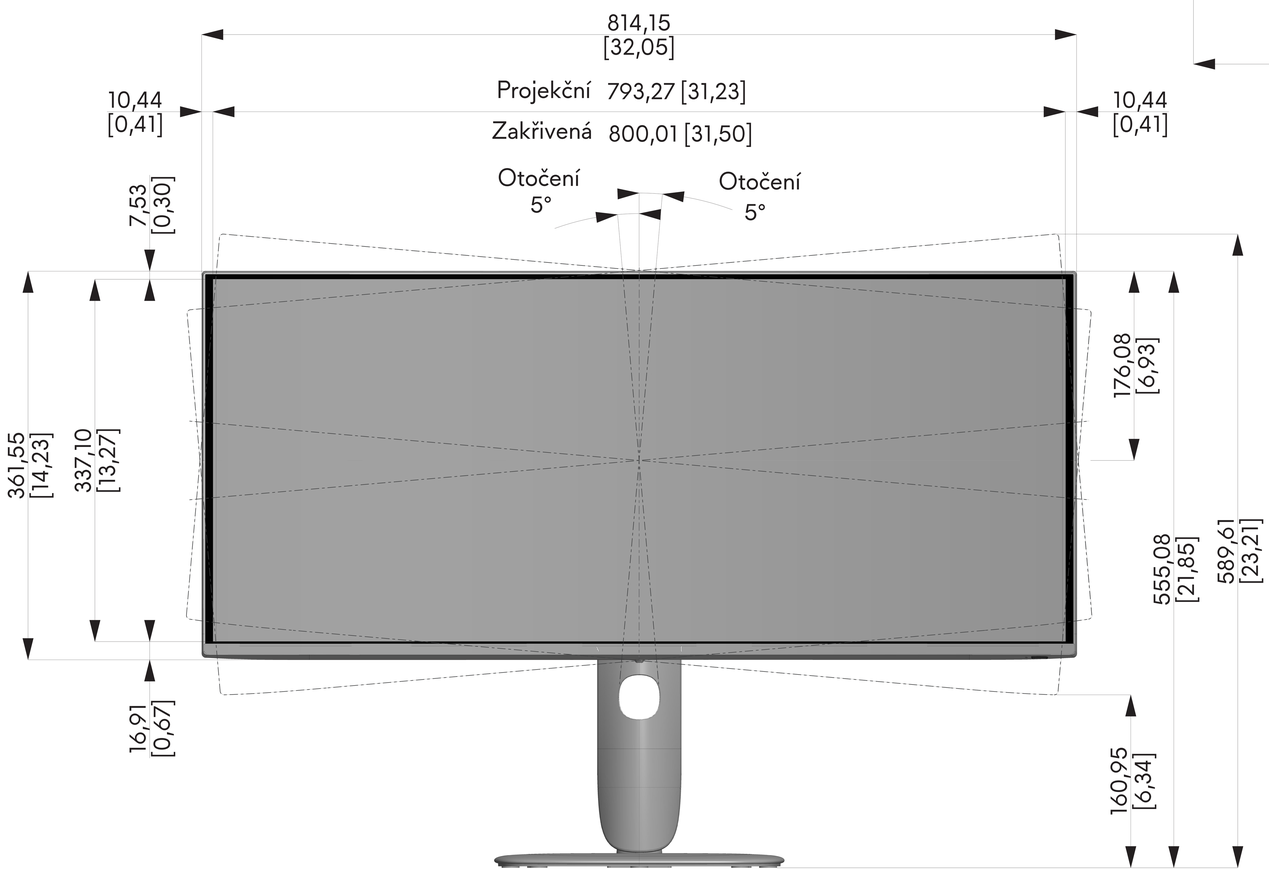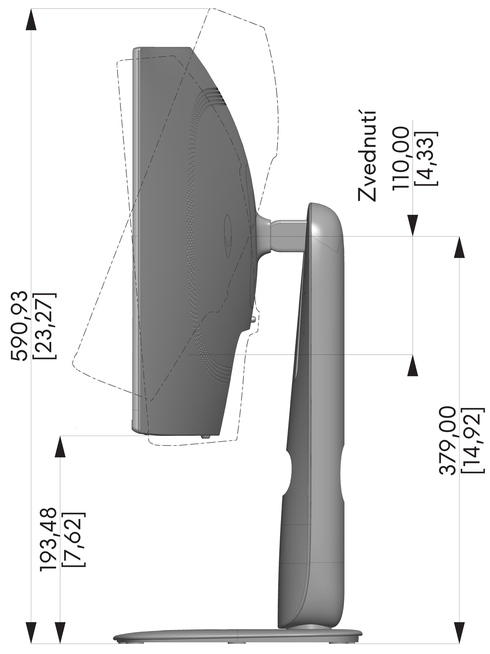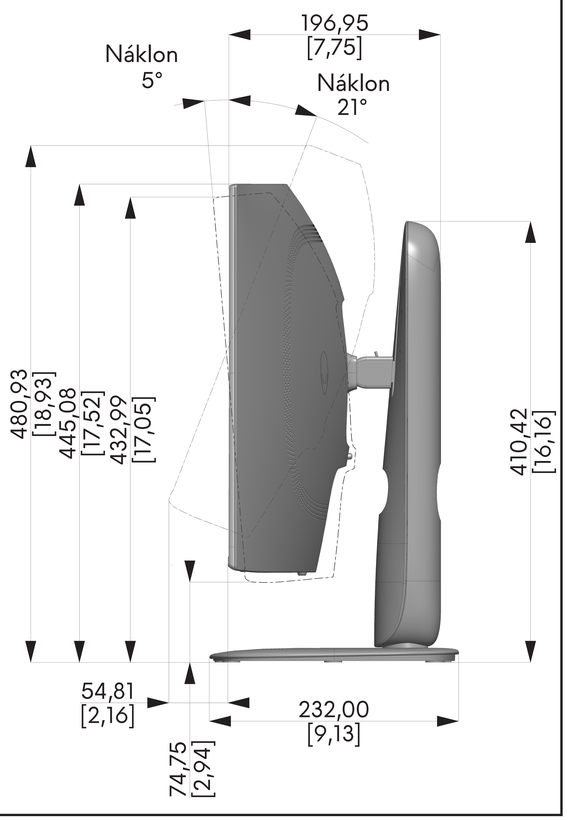
Jednotka : mm [in]
Rozměry : Nominální
Výkres : Není v měřítku