Dimensão do Contorno AW3425DW
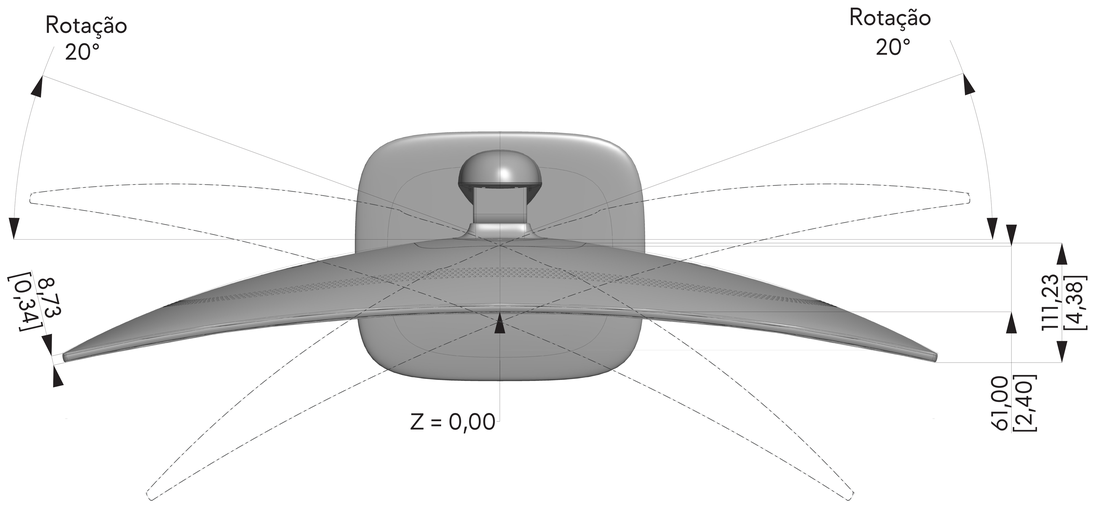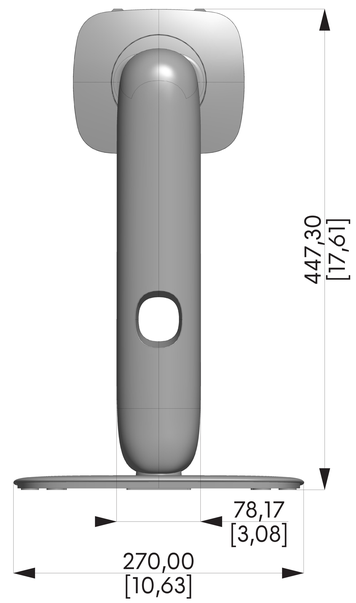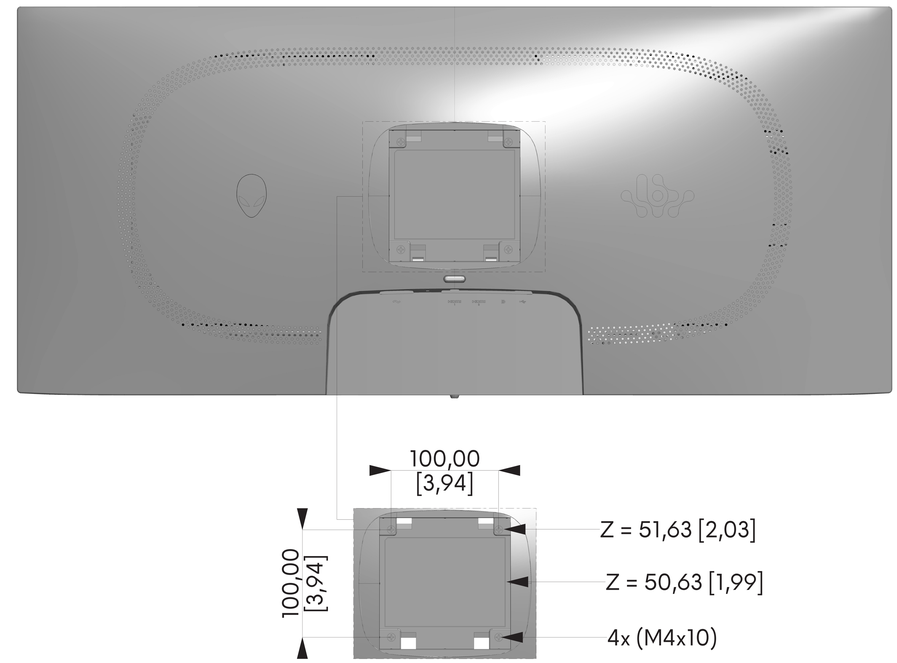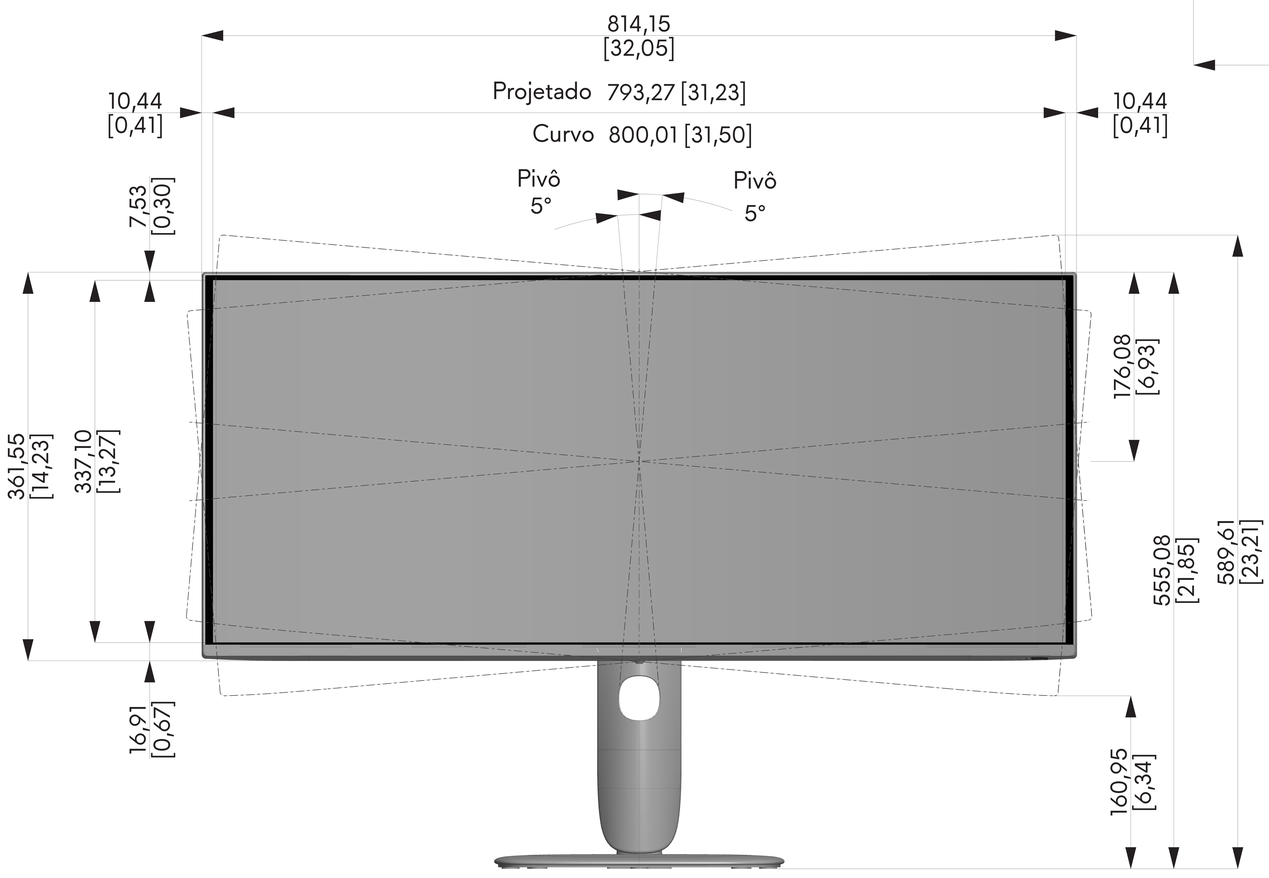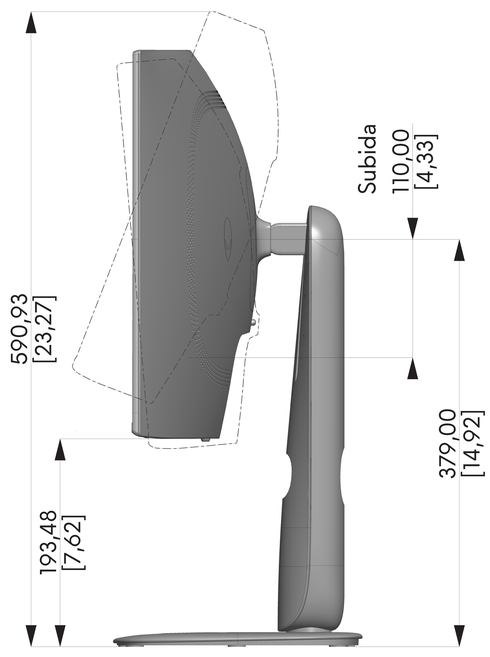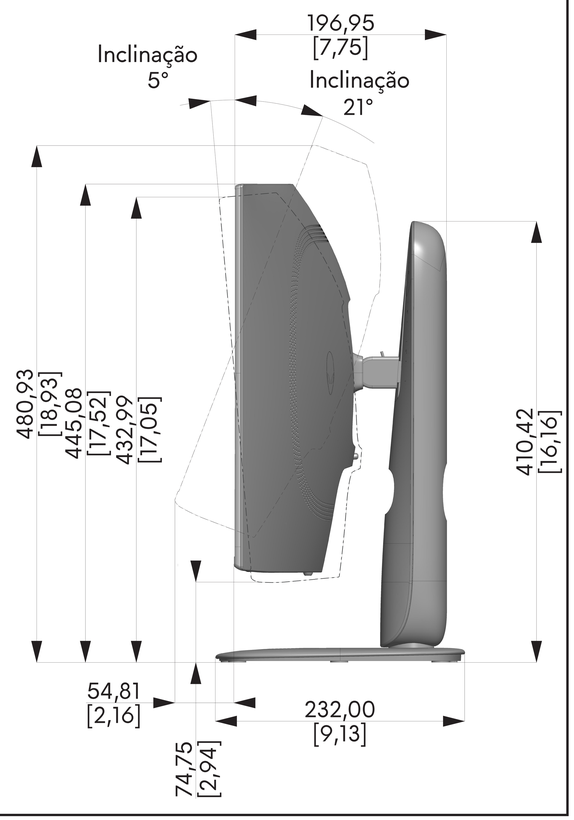
Unidade : mm [polegada]
Dimensão : Nominal
Desenho : Não está à escala