Dimensioni esterne AW3425DW
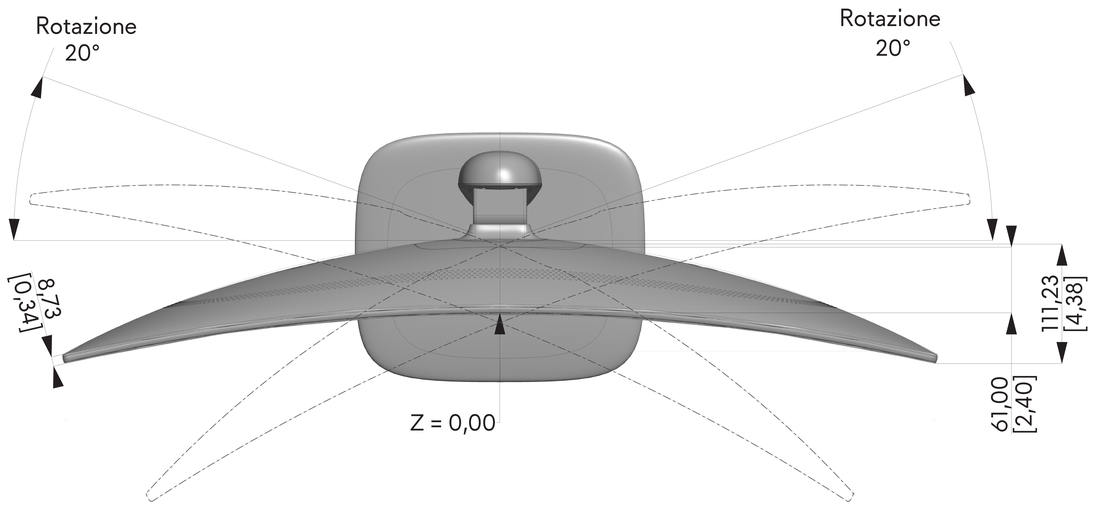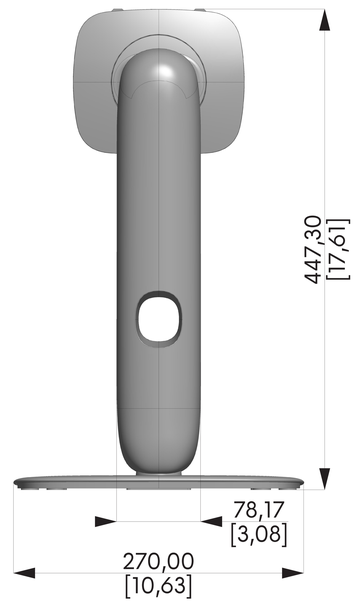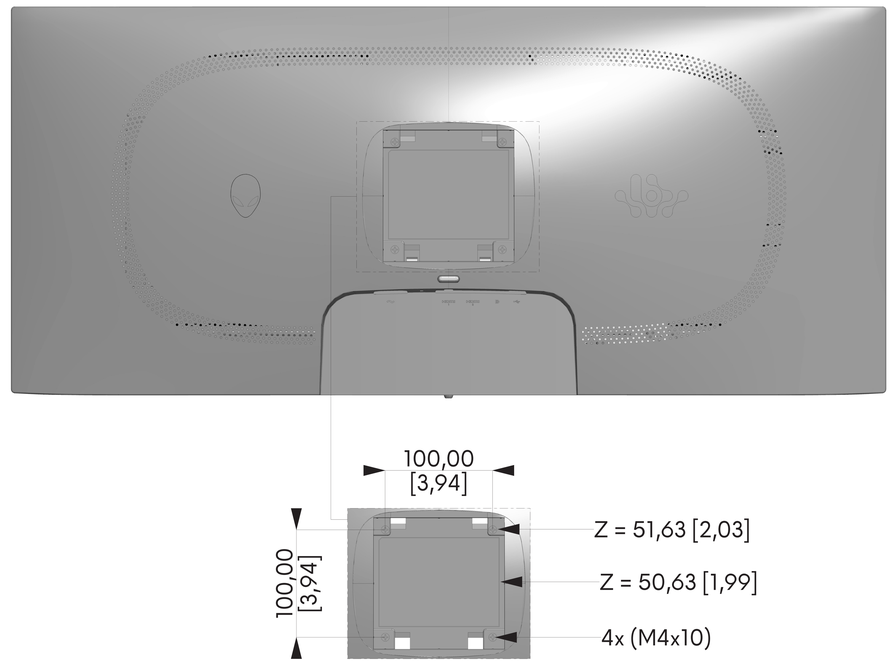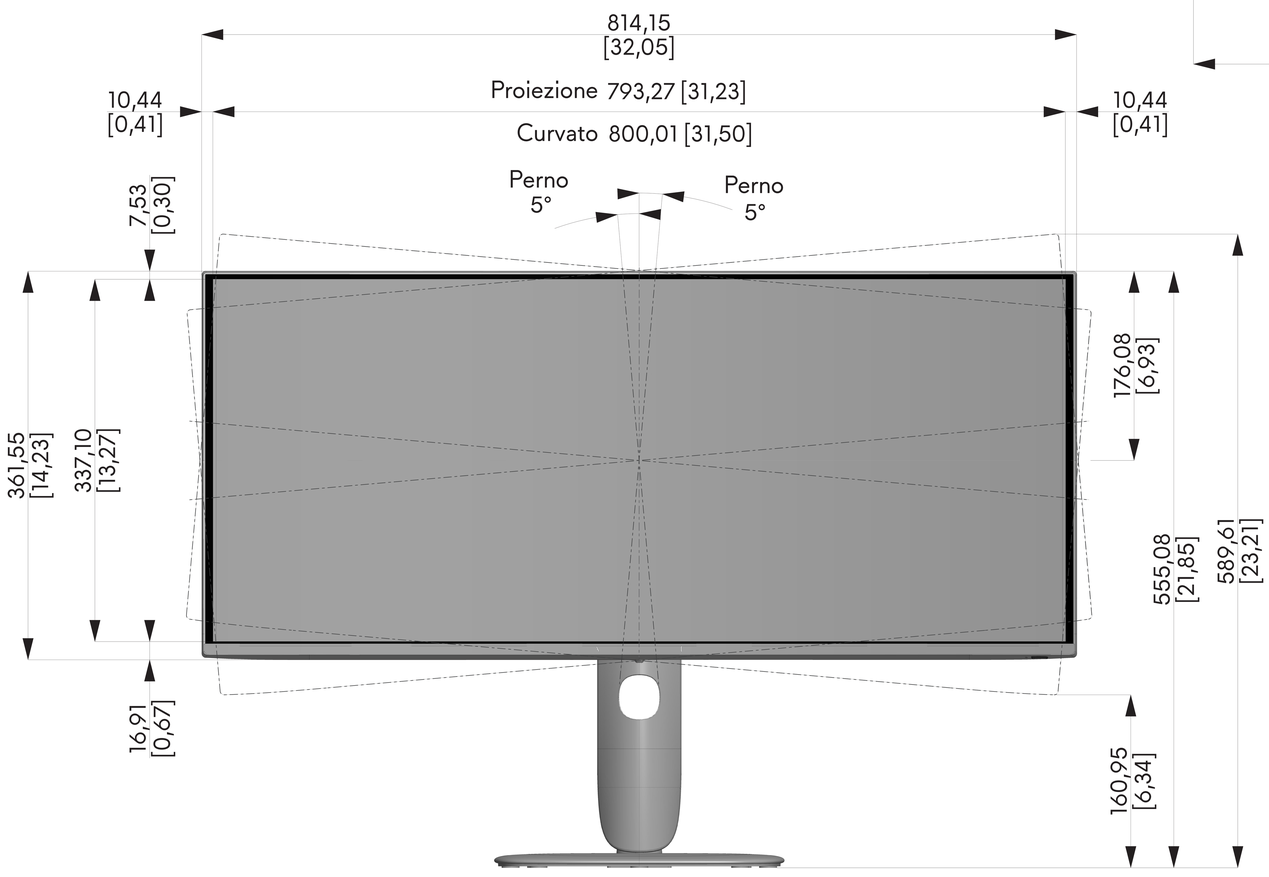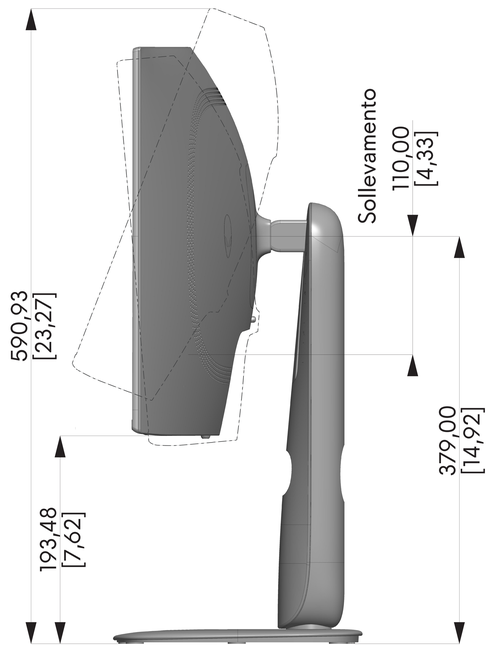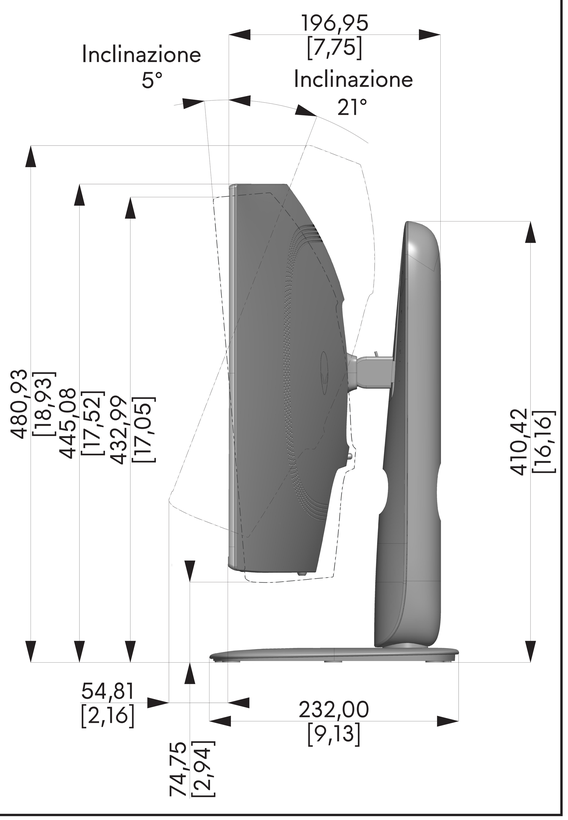
Unità : mm [pollici]
Dimensioni : Nominale
Disegno : Non in scala