ProLite XUB3297QSNP-B1

INFORMATION

32" monitor z panelem w technologii QHD IPS z RJ45 (LAN), przełącznikiem KVM i stacją dokującą USB-C z zasilaniem 95W

XUB3297QSNP to 32” monitor QHD zaprojektowany z myślą o zwiększeniu produktywności i optymalizacji przestrzeni roboczej. Dzięki zintegrowanej stacji dokującej USB-C umożliwia podłączenie laptopa jednym kablem, przesyłając obraz, dane oraz dostarczając do 95 W mocy, co pomaga utrzymać porządek na biurku. Wbudowany przełącznik KVM pozwala sterować dwoma komputerami za pomocą jednej klawiatury i myszy, co znacznie ułatwia pracę wielozadaniową. Dodatkowo, połączenie przez USB-C zapewnia laptopowi natychmiastowy dostęp do sieci LAN. Monitor oferuje także wyjście DisplayPort z obsługą połączenia łańcuchowego (Daisy Chain).

Panel IPS gwarantuje żywe kolory i szerokie kąty widzenia, co sprawia, że XUB3297QSNP sprawdzi się zarówno podczas pracy biurowej, jak i przy tworzeniu treści czy rozrywce. Dla większego komfortu użytkowania wyposażono go w podstawę z regulacją wysokości w zakresie 15cm, technologię Flicker-Free oraz funkcję redukcji niebieskiego światła, która pomaga ograniczyć zmęczenie oczu.

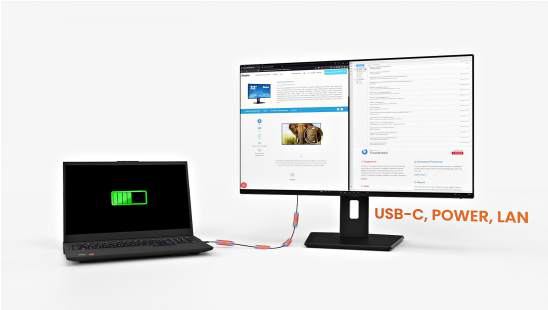

Stacja USB-C: porządek i łatwe podłączenie

Podłącz wszystko za pomocą jednego kabla - obsługuj wideo, dane i zasilanie, zachowując porządek na biurku.

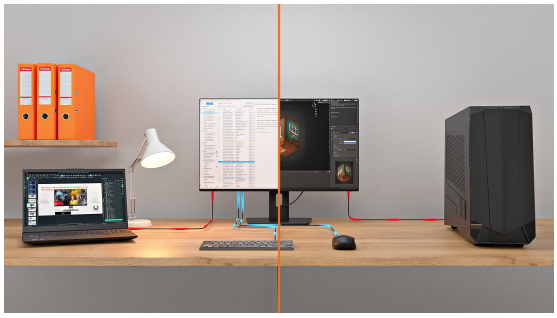

Łatwa kontrola wielu urządzeń dzięki KVM

Bezproblemowo przełączaj się między kilkoma komputerami, używając jednego monitora, klawiatury i myszy - to wygodne i wydajne rozwiązanie do pracy wielozadaniowej.

Zyskaj szerszą perspektywę z QHD

Rozdzielczość QHD 2560×1440 oferuje aż do 77% więcej przestrzeni roboczej niż Full HD. Dzięki temu zyskujesz więcej miejsca na efektywny multitasking, możesz wyświetlać więcej treści jednocześnie i pracować z większą precyzją i bez potrzeby ciągłego przełączania się między oknami.

Mniejsze zmęczenie oczu

Pracuj, ucz się i graj dłużej przy zachowaniu większego komfortu wizualnego. Funkcja Blue Light Reducer pozwala zmniejszyć emisję światła niebieskiego za pomocą ustawień oprogramowania, pomagając zminimalizować zmęczenie oczu podczas wielogodzinnych sesji przed ekranem. W połączeniu z technologią Flicker-free (brak migotania), rozwiązanie to zapewnia wygodę użytkowania i pozwala zachować koncentrację przez cały dzień.

SPECYFIKACJA

01 OBRAZ

Wygląd	bezramkowy z 3 stron
Przekątna	32", 80cm
Panel	IPS Panel Technology LED, matowe wykończenie
Rozdzielczość fizyczna	2560 x 1440 @100Hz (3.7 megapixel QHD)
Format obrazu	16:9
Jasność	350 cd/m²
Kontrast statyczny	1000:1
Kontrast ACR	80M:1
Czas reakcji (MPRT)	1ms
Kąty widzenia	poziomo/pionowo: 178°/178°, prawo/lewo: 89°/89°, góra/dół: 89°/89°
Kolory	1.07B 8bit (sRGB: 99%; NTSC: 72%)
Synchronizacja pozioma	30 - 150kHz
Powierzchnia robocza szer. x wys.	698.1 x 392.7mm, 27.5 x 15.5"
Plamka	0.273mm
Kolor	matowa, czarny

02 INTERFEJSY / ZŁĄCZA / STEROWANIE

Wejście sygnału	HDMI x1 (v.2.0) DisplayPort x1 (v.1.4) USB-C x1 (PD 95W)
Wyjścia sygnału	DisplayPort x1 (Daisy Chain MST max. 2560 x 1440)
USB HUB	x4 (v.3.2 Gen 1, 2x Type A (5Gbps, 4.5W), 2xType C (5Gbps, 7.5W))
USB-C DOCK	x1 (Power delivery 95W, LAN, DP out, USB v.3.2 (Gen 1, 5Gbit))
RJ45 (LAN)	x1

03 WŁAŚCIWOŚCI

KVM switch	tak
Redukcja niebieskiego światła	tak
Flicker free	tak
Obsługa technologii Adaptive Sync	tak
Ekstra	i-Style colour
Języki menu OSD	EN, DE, FR, IT, RU, JP, CZ, NL, PL
Przyciski	Zasilanie, Menu, Przycisk regulacji / Głośność, Wycisz, Przycisk regulacji/Eko, Wejście/Wyjście

Parametry regulowane	regulacje obrazu (jasność, kontrast, black tuner, ostrość, OD, ACR, Eco, technologia X-Res), ustawienia koloru (ciepłe, normalne, chłodne, kolory użytkownika, i-Style colour, redukcja niebieskiego światła), wybór wejścia (HDMI, DP, USB-C, Auto), audio (głośność, wycisz), język, OSD (pozycja pozioma OSD, pozycja pionowa OSD, tło OSD, wygaszenie OSD, informacje), manu ustawień 1 (KVM, USB-C, ładowanie USB, MST DP-out), menu ustawień 2 (regulacje trybu wideo, zakres HDMI RGB, direct drive, Adaptive Sync, Motion blur red., HDR, logo startowe, zasilanie LED, przywróć pamięć)
Wbudowane głośniki	2 x 2.5W
Udogodnienia	kompatybilny z Kensington-lock™, DDC/CI, DDC2B

04 MECHANICZNE

Zakres regulacji	wysokość, obrót, pochył
Regulacja wysokości	150mm
Obrót stopy	90°; 45° w lewo; 45° w prawo
Kąt pochylenia	23° w górę; 5° w dół
Standard VESA	100 x 100mm
System zarządzania kablami	tak

05 AKCESORIA W ZESTAWIE

Kable	zasilający, HDMI, DP, USB-C
Pozostałe	skrócona instrukcja obsługi, instrukcja bezpieczeństwa

06 ZARZĄDZANIE ENERGIĄ

Zasilacz	wewnętrzny
Zasilanie	AC 100 - 240V, 50/60Hz
Zużycie energii	40W typowo, 0.5W stand by, 0.3W off mode

07 ZRÓWNOWAŻONY ROZWÓJ

Certyfikaty	TCO Certified, CE, TÜV-GS, EAC, VCCI-B, PSE, RoHS support, ErP, WEEE, REACH, UKCA
Klasa efektywności energetycznej (Regulation (EU) 2017/1369)	F
REACH SVHC	powyżej 0,1%: ołów, tlenek ołowiu
Gwarancja	5 lat (szczegóły odnośnie warunków w poszczególnych krajach znajdują sie w zakładce Gwarancja na naszej stronie internetowej)

08 WYMIARY / WAGA

Wymiary produktu szer. x wys. x gł.	714 x 452 (602) x 245.5mm
Wymiary pudła szer. x wys. x gł.	795 x 506 x 185mm
Waga (bez pudła)	9.5kg

Waga (z pudłem)	11.6kg
Kod EAN	4948570124435

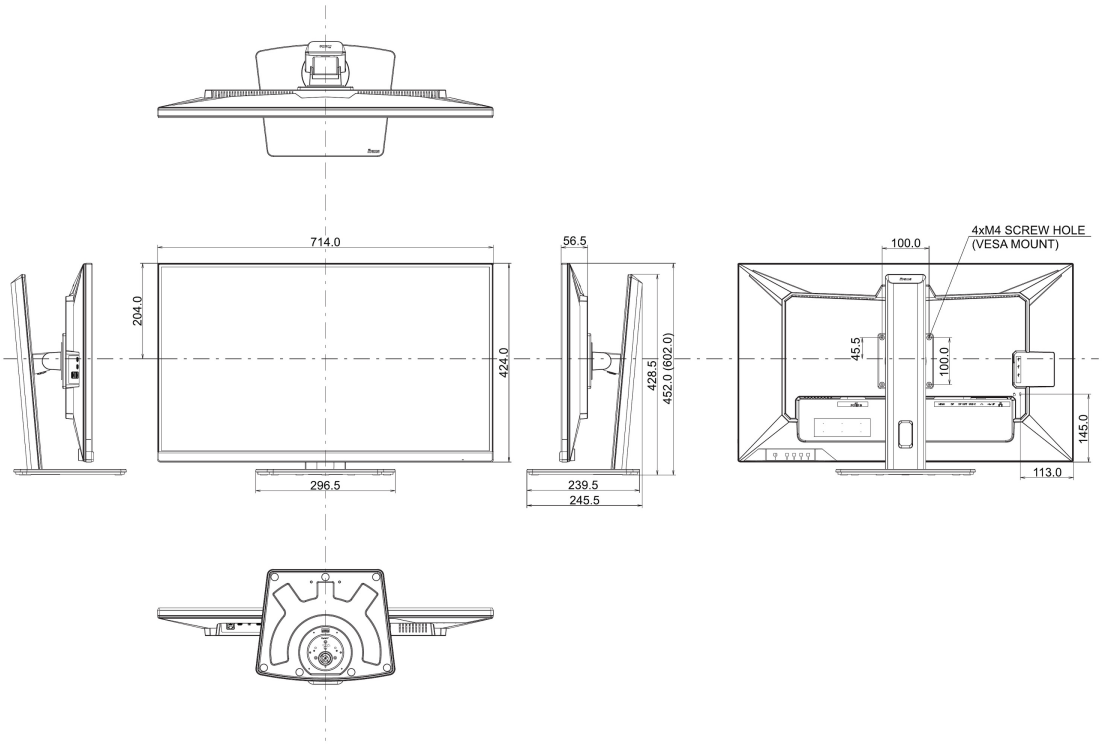

GALERIA

Wszystkie znaki towarowe zastrzeżone. Pomyłki i wprowadzanie zmian zastrzeżone. Specyfikacje produktów mogą ulec zmianie bez wcześniejszego zawiadomienia. Wszystkie monitory LCD iiyama są zgodne z normą ISO-9241-307:2008 określającą liczbę i rodzaj defektów matrycy. **© IIYAMA CORPORATION. ALL RIGHTS RESERVED**