

Optimus

F20105M-B

Manual do usuario

SUPORTE DE CHÃO COM RODÍZIOS
PARA ECRÃS DE 60“-105”
VESA: 200x200, 300x200, 300x300, 400x200,
400x300, 400x400, 600x400, 800x400, 800x600, 1000x600

60”- 105” | 120 kg Para TV | 5 kg Tabuleiro

Conteúdo

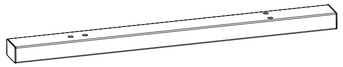

A (x2)



B (x4)

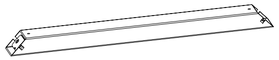

C (x2)

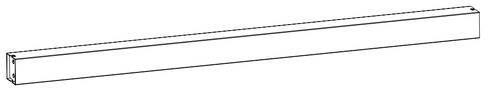

D (x2)

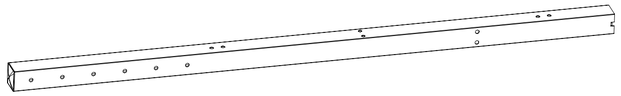

E (x2)



F (x1)

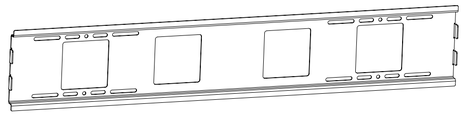

G (x1)



H (x2)



I (x4)
D8-Ø124



J (x4)
M8x10



K (x8)
M8x60



L (x12)
M8x65



M (x4)
M8x65



N (x28)
D8-Ø16



O (x4)
M8



P (x1)
5 mm



Q (x1)



R (x1)

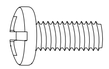

M-A (x4)
M6x14

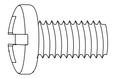

M-B (x4)
M8x16

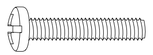

M-C (x4)
M6x30

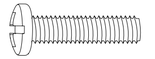

M-D (x4)
M8x35



M-E (x4)
D8



M-F (x4)
Ø15xØ8x5



M-G (x4)
Ø15x Ø8x15

Antes de iniciar a instalação

• Leia o manual de instruções, se tiver alguma dúvida sobre as instruções ou advertência, contacte com o seu distribuidor local.
• Certifique-se de ter recebido todas as peças de acordo com a lista de verificação de componentes para instalação. Se faltar alguma peça ou estiver com defeito contacte o seu revendedor local.



• A instalação dos produtos com maior peso do indicado podem causar instabilidade e possíveis lesões pessoais.
• Os suportes devem ser montados conforme o especificado nas instruções de montagem. Uma instalação incorreta pode causar defeito no produto ou ferimentos pessoais graves.
• Devem ser utilizados materiais e ferramentas de segurança adequados. Este produto só deve ser instalado por profissionais.
• Certifique-se de que a superfície de fixação pode suportar com segurança o peso total do equipamento e dos seus componentes.
• Utilizar somente os parafusos de montagem fornecidos e NÃO APERTE DEMAIS.
• Este produto contém peças pequenas que podem representar um perigo de asfixia se ingeridas. Mantenha estes produtos longe do alcance das crianças.
• Este produto destina-se apenas a ser utilizado em interiores. A utilização no exterior não só danifica o produto como também pode causar ferimentos pessoais.
• Consulte aqui a garantia do produto.

PT

Instalação

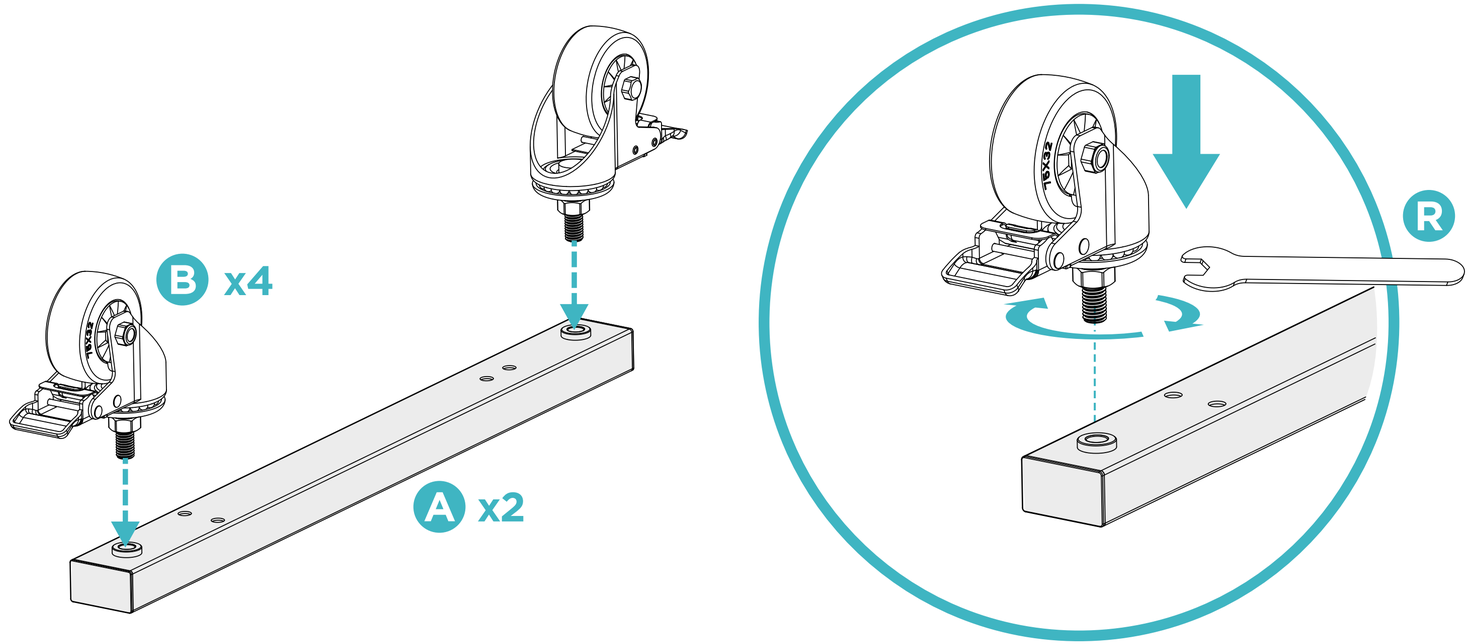

1

PT

Instalação

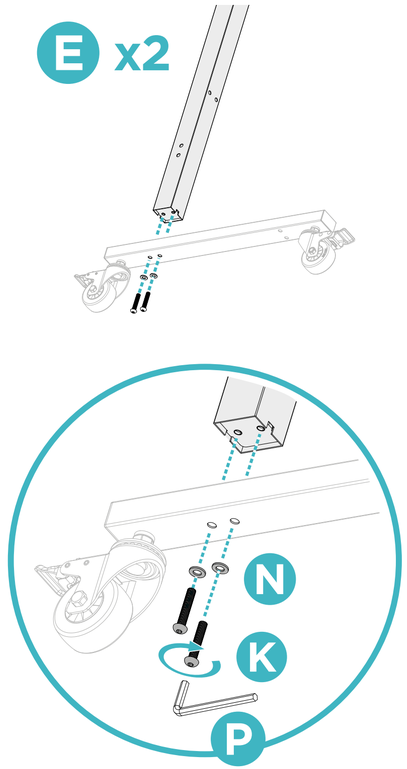

2

PT

Instalação

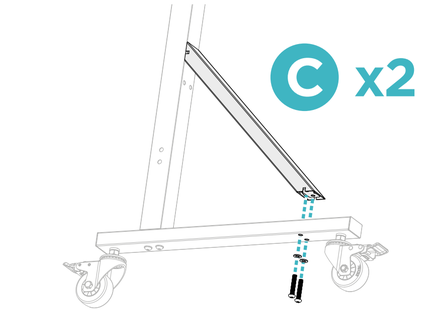

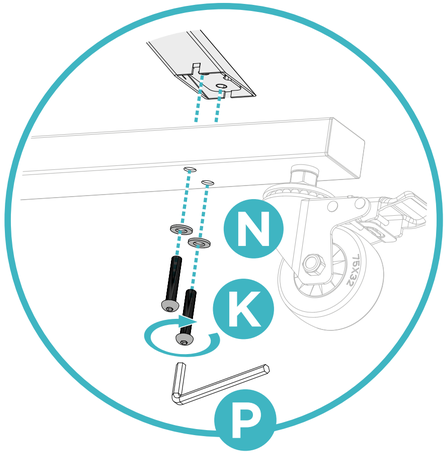

PT

Instalação

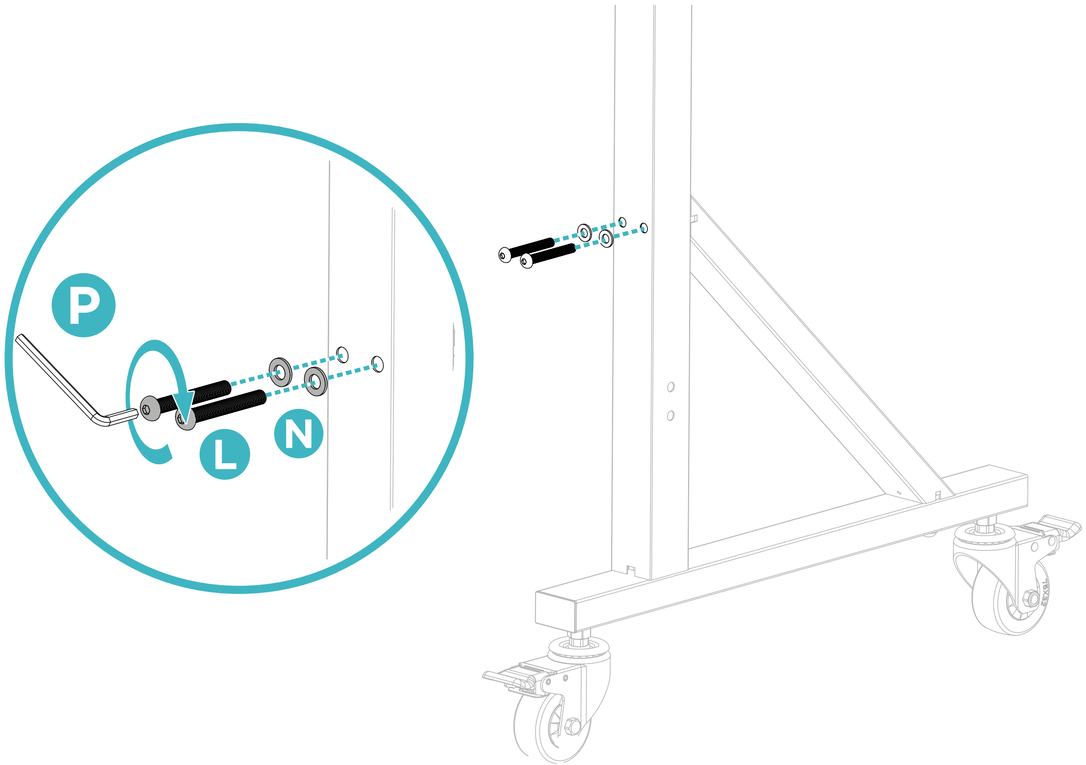

4

Instalação

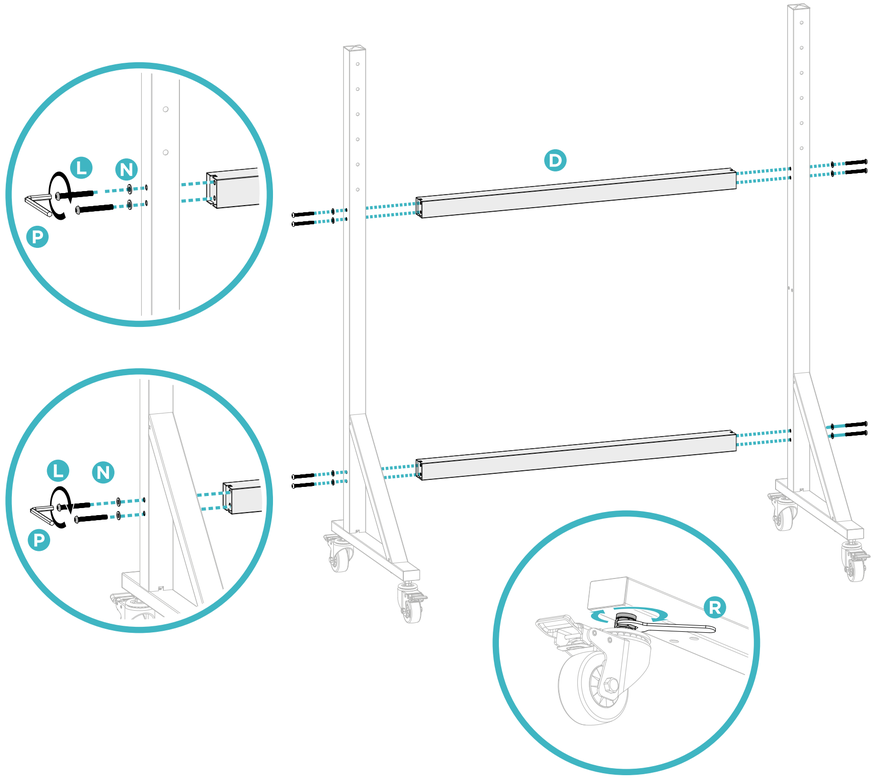

Instalação

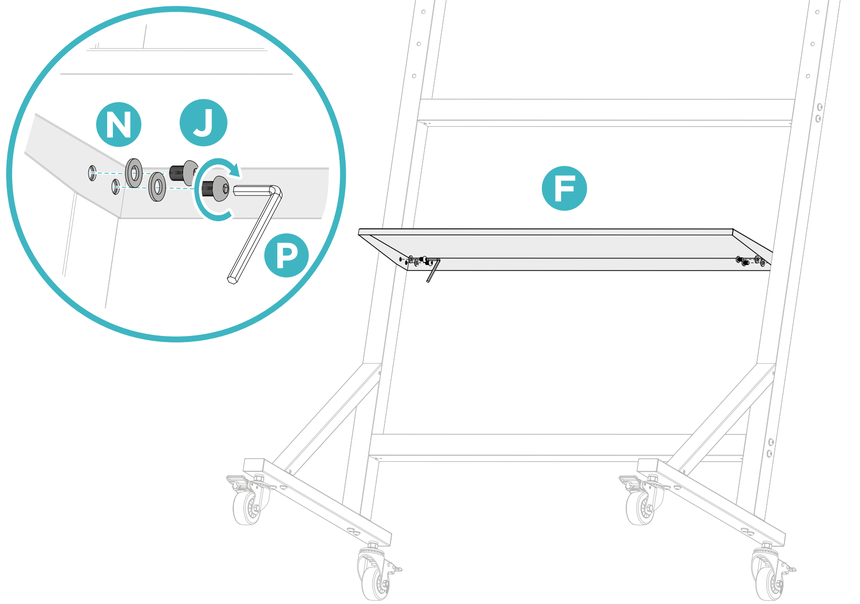

Instalação

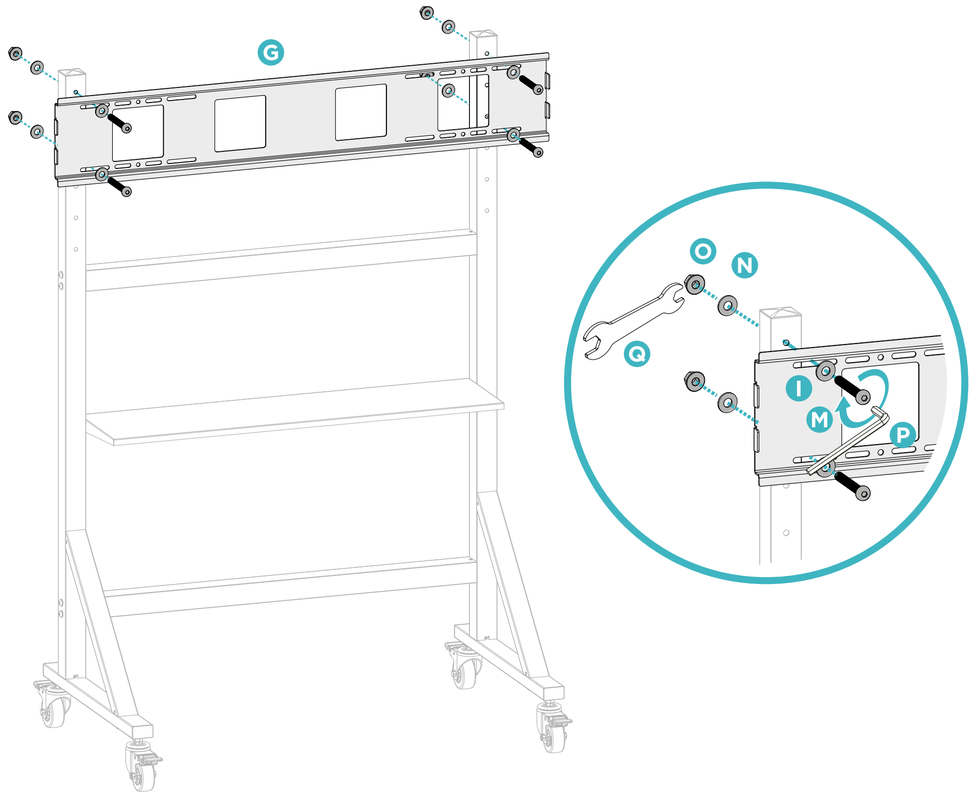

Instalação

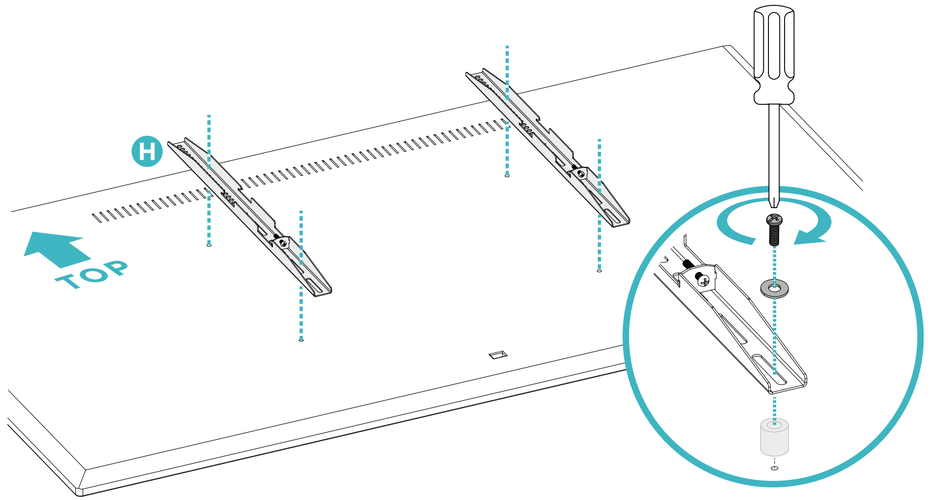

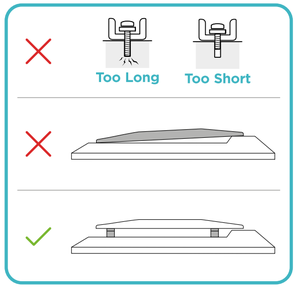

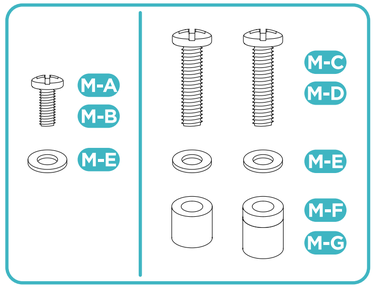

Instalação

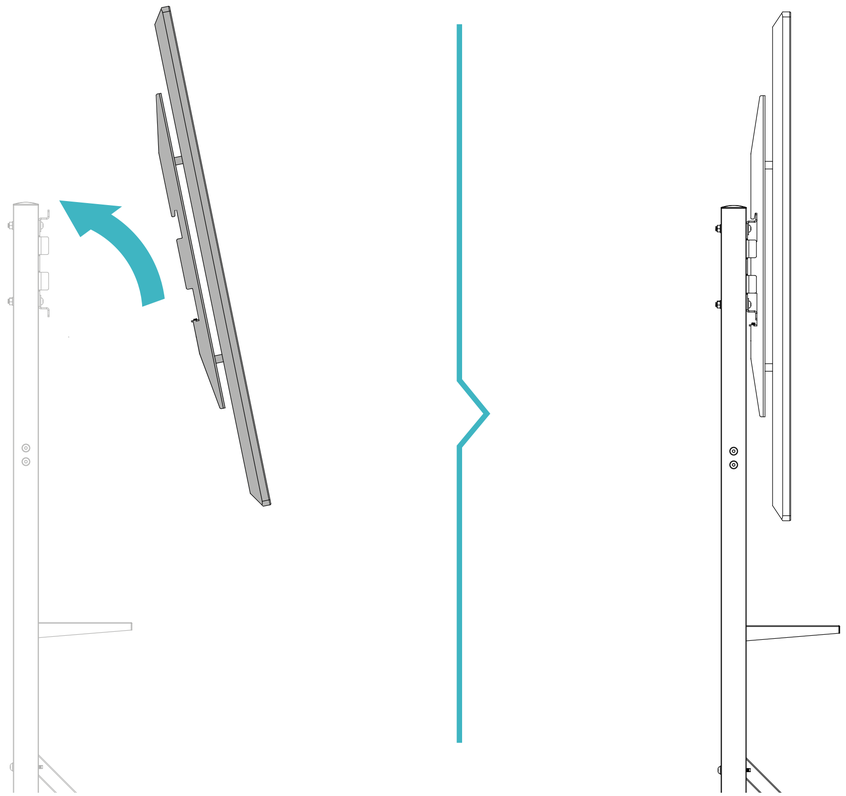

Instalação

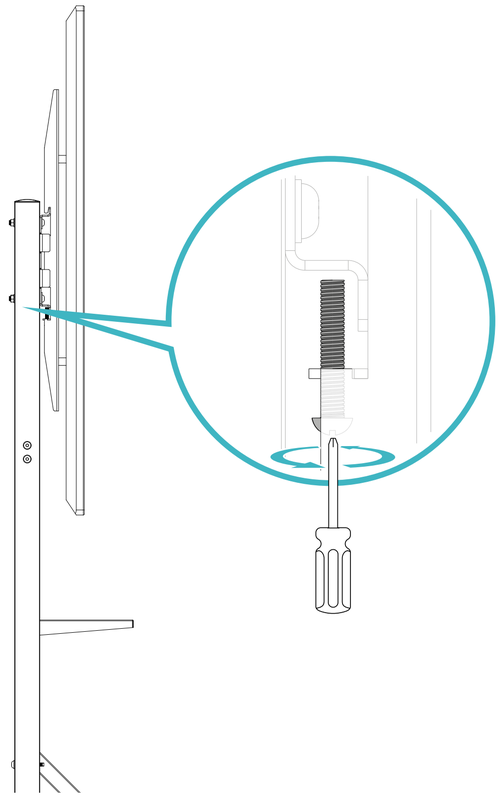

Informações sobre a garantia

A TooQ, a partir de 1 de janeiro de 2022, oferece uma garantia de 3 anos a partir do momento da compra, pelo que é necessário ter o recibo ou a fatura que indique a data. O distribuidor ou retalhista onde o produto foi adquirido atenderá a sua reclamação e oferecerá o seu serviço técnico enquanto a garantia estiver em vigor.

Fora da garantia

A garantia não cobre danos ou defeitos causados aos produtos devido a:

- O não cumprimento do manual do utilizador.
- Modificações ou alterações de qualquer tipo.
- Temperaturas altas e baixas, humidade ou contacto com líquidos.
- Desgaste e riscos causados pela utilização diária. A garantia não cobre danos ou defeitos no disco rígido causados por uma utilização incorrecta do disco rígido ou da caixa externa.
- Alimentação de tensão incorrecta em produtos que a exijam.
- A utilização do produto com qualquer outro dispositivo que não o indicado para a sua utilização.

FAQ

Pode consultar as perguntas frequentes no nosso sítio Web www.tooq.com no link do produto. Os produtos podem estar sujeitos a variações devido a alterações de stock, melhorias do produto ou erros de impressão. Em caso de dúvida, contacte-nos.

Informe-se sobre todas as nossas novidades!

Siga-nos nas redes sociais

©2025 by TooQ Technology, S.L.
All Rights Reserved.
tooq.com