TOUCHSCREENS

21.5" (54.6 cm) Optical Bonded PCAP 10 Punkte Touchscreen mit IPS-Panel-Technologie, Anti-Glare-Beschichtung, randlosem Glas und aktiver MPP 2.0-Stylus-Unterstützung

Immersive Interaktion und elegantes Design – Entdecken Sie den ProLite T2254MSC-B2AG, einen lebendigen 21,5" (54.6 cm) Full-HD-Touchscreen-Monitor, der für außergewöhnliche interaktive Erlebnisse entwickelt wurde. Mit intuitiver 10-Punkt-Touch-Technologie (Optical Bonded PCAP), die eine reibungslose und präzise Touch-Reaktion sowie geringe Lichtreflexion gewährleistet. Darüber hinaus ist das Display vor Feuchtigkeit und potenzieller Kondenswasserbildung geschützt. Dank integrierter MPP2.0-Unterstützung (Microsoft Pen Protocol) kann ein Stift mit Neigungs- und Druckempfindlichkeit verwendet werden, der ein natürliches, präzises und intuitives Schreib- und Zeichenerlebnis bietet, genau wie ein Stift auf Papier.

Die lebendigen Farben des IPS-Panels begeistern Benutzende mit präziser und natürlicher Interaktion aus jedem Blickwinkel. Das schlanke und elegante Design, das randlose Glas und die Anti-Glare-beschichtete Oberfläche bieten Langlebigkeit und eine einfache Reinigung und eignen sich perfekt für geschäftliche und gewerbliche Umgebungen, Gastronomiebereiche, Gesundheitseinrichtungen und öffentliche Bereiche. Mit seiner anpassbaren Ergonomie, der übersichtlichen Kabelführung, dem integrierten Audio und der nahtlosen Konnektivität (HDMI, DisplayPort, USB 3.2-Hub) ist er die ideale Wahl für POS, Selbstbedienungslösungen und interaktive Beschilderungen.

Lebendige Farben und große Betrachtungswinkel

Sorgen Sie für perfekte Sichtbarkeit aus jeder Position – das IPS-Panel liefert lebendige, konsistente Farben und große Betrachtungswinkel, ideal für dynamische Einzelhandelsumgebungen und belebte Geschäftsräume.

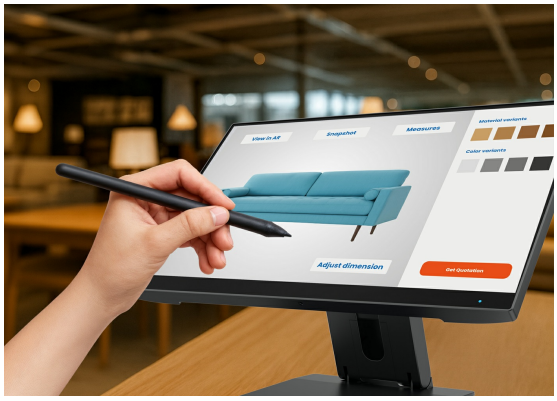

Integrierte MPP 2.0-Stiftunterstützung – wie ein Stift auf Papier

Dank der integrierten MPP 2.0-Unterstützung genießen Sie ein flüssiges Schreibgefühl wie mit einem Stift auf Papier: Dank Neigungs- und Druckempfindlichkeit können Sie präzise und mühelos schreiben, zeichnen und Anmerkungen machen – perfekt für eine natürliche und intuitive Nutzung.

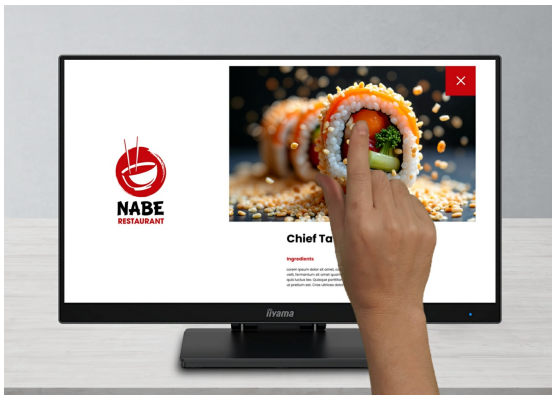

Reaktionsschnelle Interaktion & guter Schutz

Dank der intuitiven PCAP-Touch-Technologie mit Optical Bonding bietet der Bildschirm eine reibungslose und reaktionsschnelle Interaktion mit reduziertem Blendeffekt und ist gleichzeitig vor Feuchtigkeit und Kondensation geschützt. Perfekt für Umgebungen mit hoher Beanspruchung.

Tiefer Kontrast und weniger Reflexionen

Genießen Sie kristallklare Bilder mit tiefem Kontrast und reduziertem Blendeffekt – das optical bonded Touchpanel sorgt für scharfe, gut lesbare Inhalte, selbst bei heller Beleuchtung im Einzelhandel.

SPEZIFIKATION

01 DISPLAY EIGENSCHAFTEN

Design	Edge-to-Edge-Glas
Bilddiagonale	21.5", 54.6cm
Panel-Technologie	IPS LED, AG Oberflächenbeschichtung
Physikalische Auflösung	1920 x 1080 @100Hz (2.1 megapixel Full HD)
Bildformat	16:9
Helligkeit	300 cd/m²
Kontrastverhältnis	1300:1 mit Touch Panel
Reaktionszeit (GTG)	4ms
Blickwinkel	horizontal/vertikal: 178°/178°, rechts/links: 89°/89°, nach oben/unten: 89°/89°
Farbunterstützung	16.7mln 8bit
Horizontalfrequenz	30 - 120kHz
Arbeitsfläche H x B	476 x 268mm, 18.7 x 10.5"
Pixelabstand	0.082mm
Gehäusefarbe/art	schwarz, matt

02 TOUCH

Touchscreen Technologie	optical bonding PCAP
Berührungspunkte	10 (HID, nur wenn das Betriebssystem das unterstützt)
Touch-Genauigkeit	+- 2mm
Touch-Methode	Finger, Handschuh (latex), kapazitiver Stift
Touch-Oberfläche	USB
Unterstützte Betriebssysteme	Alle iiyama Monitore sind Plug & Play kompatibel mit Windows und Linux. Details zum unterstützten Betriebssystem für die Touch-Modelle finden Sie im Produkthandbuch im Downloadbereich.

03 SCHNITTSTELLEN & ANSCHLÜSSE

Digitaler Video Eingang	HDMI x1 DisplayPort x1
Audio Ausgang	Mini Jack x1 Lautsprecher 2 x 2W
HDCP	ja
USB HUB	x2 (v.3.2 (Gen 1, 5Gbit))

04 FEATURES

Extras	Optical Bonding PCAP, Anti-Glare-Beschichtung, MPP2.0-Unterstützung, TCO10- und EPEAT-Silber-Zertifizierung
Kiosk-Modus	ja

Glas Härtegrad	7H
OSD-Tastensperre	ja

05 ALLGEMEIN

OSD Menü Sprachen	EN, DE, FR, ES, IT, PT, RU, JP, NL, PL
Bedientasten	Joystick / Ein-/Ausschalttaste – Ein/Aus / Menü, hoch / Eingangsauswahl, runter, Links/Eco/i-Style-Colour / Blaulichtreduktion, Rechts / Lautstärke
Einstellbare Parameter	Bildeinstellung (Helligkeit, Kontrast, Eco, erweiterter Kontrast, Overdrive, X-Res-Technologie, Black Tuner), Farbeinstellungen (6-Achsen, i-Style-Colour, Blaulichtreduzierung, Gamma, RGB-Bereich), Farbtemperatur), OSD (horizontale Position, vertikale Position, Drehen, Zeit, Hintergrund, DDC/CI-Steuerung, Anzeigeinformationen), Sprache, Sonstiges (Schärfe, Videomodus anpassen, Logo öffnen, Strom-LED, USB-Aufladung), Eingangsauswahl, Audioeinstellungen (Lautstärke, Audio stummschalten), Abruf
Blaulicht Reduktion	ja
Flicker Free LED	ja
Plug & Play	DDC2B

06 MECHANISCH

Ausrichtung	Querformat, Face-up
Höhenverstellbar	112mm
Neigungswinkel	90° nach oben; 5° nach unten
VESA Norm	100 x 100mm
Kabelmanagement	ja
MTBF (durchschnittliche Betriebsdauer zwischen zwei Ausfällen)	50000 Stunden (ohne Hintergrundbeleuchtung)

07 ENTHALTENES ZUBEHÖR

Kabel	Netz, USB, HDMI
Anleitungen	Leitfaden zur Inbetriebnahme, Sicherheits-Hinweise
Sonstiges	Schraubendreher
Kabelabdeckung	ja

08 STROMVERWALTUNG

Netzteil	intern
Stromversorgung	AC 100 - 240V, 50/60Hz
Leistungsaufnahme	15W typisch, 0.5W Standby, 0.3W ausgeschaltet

09 LEISTUNG

Vorschriften	CE, EAC, RoHS support, ErP, WEEE, EPEAT, REACH, UKCA

Energieeffizienzklasse (Regulation (EU) 2017/1369)	D
EPEAT Silver	EPEAT ist eine umfassende ökologische Zertifizierung, die zur Identifizierung „grüner“ Computer/Display und anderen elektronischen Geräten hilft. Epeat Silber bedeutet, dass der Monitor alle erforderlichen Kriterien, plus mindestens 50% der optionalen Anforderungen, erfüllt. EPEAT Silver ist gültig in Ländern, in denen iiyama das Produkt registriert hat. Bitte besuchen Sie www.epeat.net um den Registrierungstatus in Ihrem Land zu prüfen.
REACH SVHC	über 0.1% Blei enthalten

10 ABMESSUNGEN / GEWICHT

Produktabmessungen B x H x T	489 x 355 x 241mm
Verpackungsabmessungen B x H x T	570 x 367 x 151mm
Gewicht (ohne Verpackung)	4.9kg
Gewicht (ohne Standfuß)	2.9kg
Gewicht (inkl. Verpackung)	7.6kg
EAN code	4948570125715

11 EU-ENERGIEEFFIZIENZ-LABEL

Energy efficiency class (Regulation (EU) 2017/1369)	D

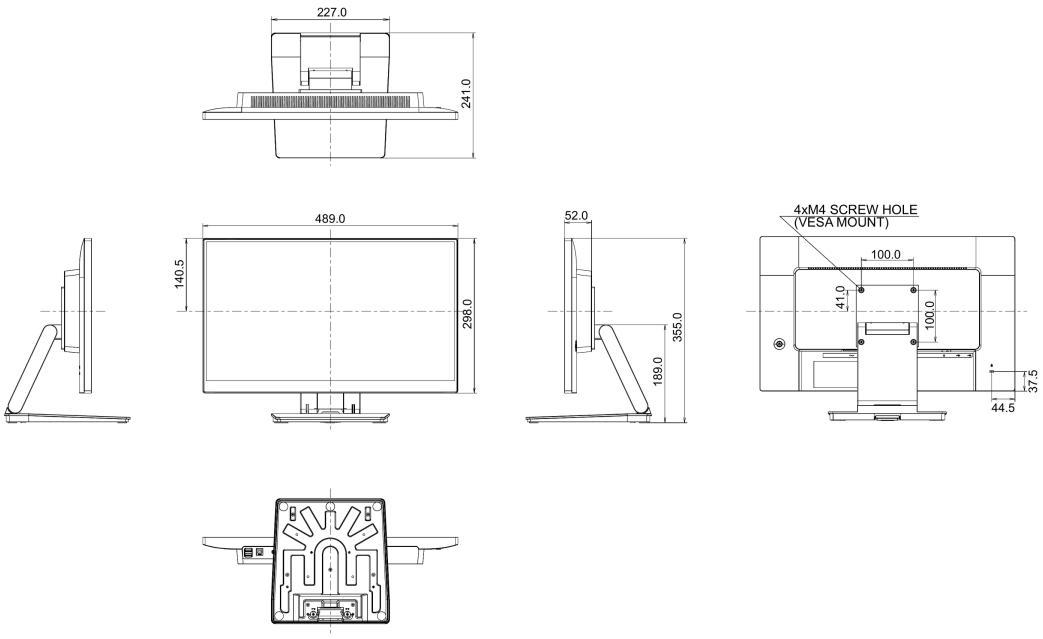

GALERIE

Alle Warenzeichen sind eingetragene Handelsmarken. Irrtum und Änderungen in den Spezifikationen vorbehalten. Alle LCD's erfüllen die ISO-9241-307:2008 Pixelfehlerklasse. **© IIYAMA CORPORATION. ALL RIGHTS RESERVED**