Dimensions d'ensemble du modèle S2425HSM
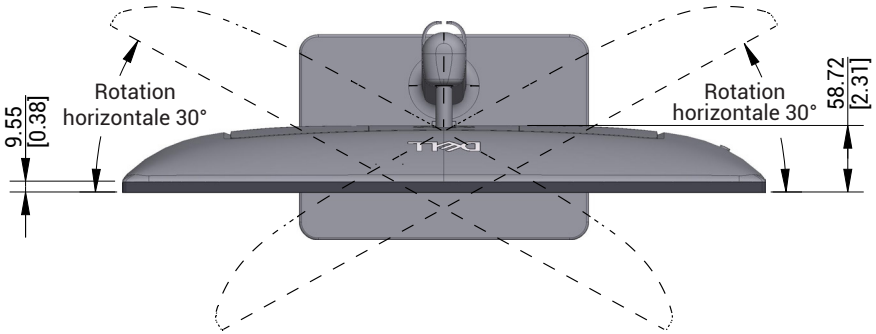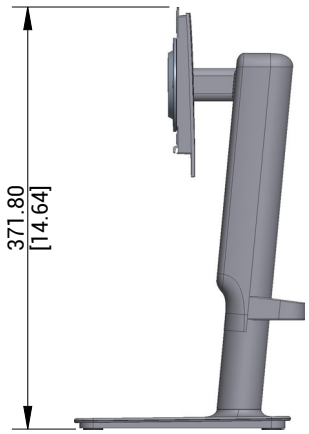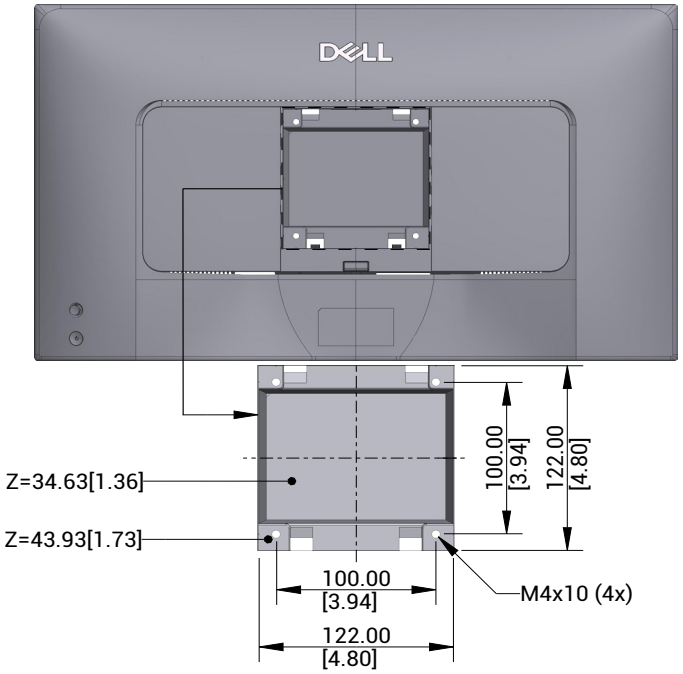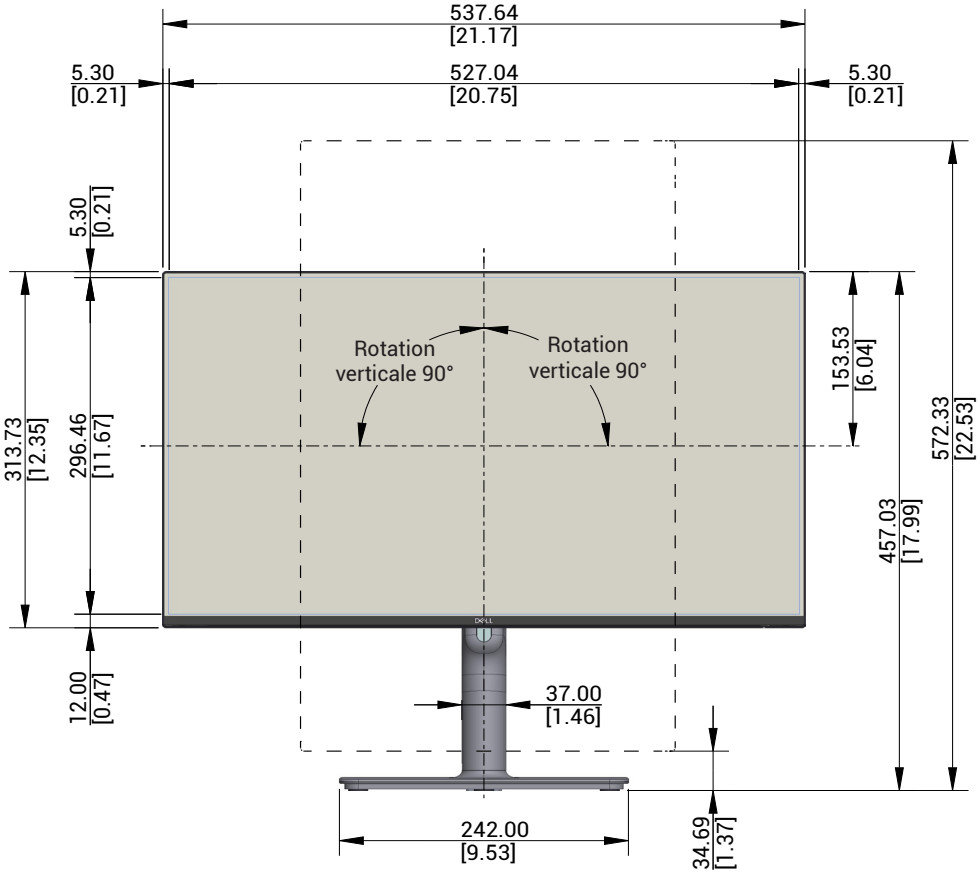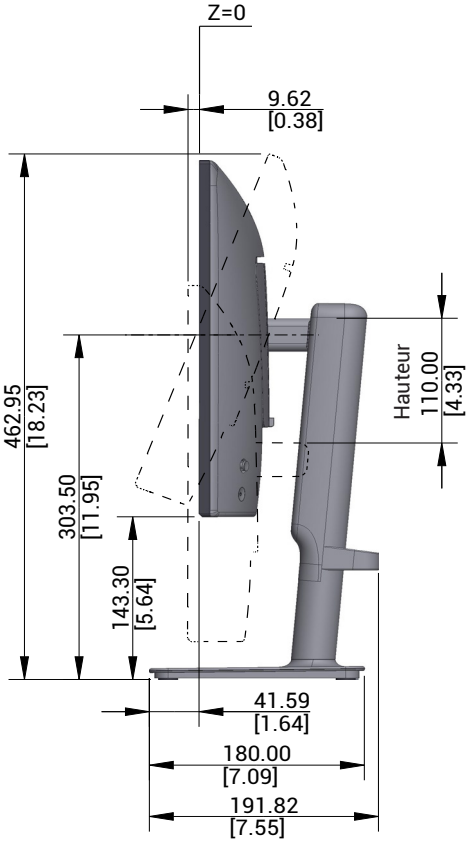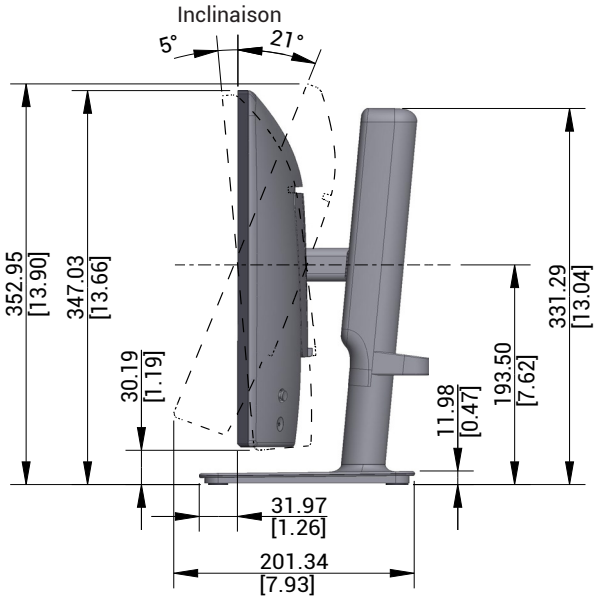
Unité : mm [pouce]
Dimensions : Nominale
Dessin : Non à l'échelle