INFORMATION

24” IPS Full HD panel with 4-side slim bezel, B energy class and height adjustable stand

The ProLite XB2492HSU is a 24” Full HD monitor for anyone who values both high performance and a more sustainable choice. Packaged without plastic and made from 85% post-consumer recycled materials, it meets TCO Certification and EPEAT® Silver standards.

Its IPS panel delivers sharp detail, vibrant colours and wide viewing angles, while the 4-side slim bezel design creates a sleek, distraction-free workspace. EyeSafe® and Eye Comfort certifications reduce eye strain, and the 150mm height-adjustable ergonomic stand ensures all-day comfort.

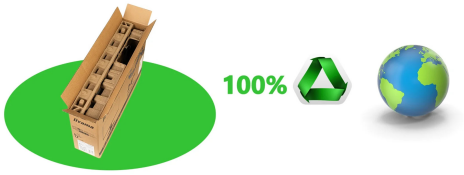

Děkujeme

Děkujeme vám za zodpovědnou volbu produktu, který pomáhá řídit pokrok směrem k udržitelnější budoucnosti. Abychom toho dosáhli, používáme k balení tohoto produktu nulový plast a samotné pouzdro produktu je vyrobeno z 85 % z recyklovaných materiálů. Obal je 100% recyklovatelný.

Šetřete elektřinu, udržujte výkon zobrazení

Výběr monitoru s energetickou třídou B znamená, že efektivně šetříte elektřinu bez kompromisů ve výkonu – energeticky účinná funkce využívající nejúčinnější technologii LED podsvícení v kombinaci s vysoce účinným barevným filtrem zachovává jas a živé barvy, takže zobrazující výkon zůstane nedotčen.

Lepší volba – certifikováno

Tento produkt splňuje 100 % kritérií TCO Certified, nejkomplexnější certifikace udržitelnosti pro IT produkty na světě. Splňuje také kritéria EPEAT® Silver zahrnující hodnocení environmentální a sociální odpovědnosti stanovené EPEAT® – přední světovou ekoznačkou pro elektroniku. Stejně jako každé elektronické zařízení prodávané v EU je v souladu se směrnicí o omezení nebezpečných látek 2002/95/EC (RoHS 1) o omezení používání určitých nebezpečných látek. Přestože směrnice umožňuje použití až 0,1 % rtuti, tento výrobek je 100 % bez rtuti.

Pečujte o své oči

Certifikace Eye Safe, založená na optických testech a výzkumu vedeném optometristy a oftalmology z celého světa, znamená, že tento produkt poskytuje trvale zapnutou ochranu proti modrému světlu, která snižuje vysokoenergetické modré světlo a přitom zachovává nedotčený barevný výkon. Splňuje také požadavky certifikace Eye Comfort, která potvrzuje, že produkt má snížené modré světlo a nebliká, aby chránil oči a chránil zrak uživatele a umožňoval uživateli měnit polohu těla, aniž by byla ohrožena kvalita vizuálního obrazu.

SPECIFICATION

01 CHARAKTERISTIKA OBRAZU

Design	4-side slim bezel
Úhlopříčka monitoru	23.8", 60.5cm
Panel	IPS Panel Technology LED s matnou povrchovou úpravou
Nativní rozlišení	1920 x 1080 @120Hz (2.1 megapixel Full HD)
Formát obrazu	16:9
Jas	300 cd/m²
Kontrast	1500:1
Pokročilý kontrast	80M:1
Čas rekace (GTG)	3ms
Úhel sledování	horizontální/vertikální: 178°/178°, na parvo/na lefo: 89°/89°, nahoru/dolů: 89°/89°
Barevná podpora	16.7mln (sRGB: 96%; NTSC: 72%)
Horizontalfrequenz	30 - 140kHz
Arbeitsfläche H x B	527 x 296.5mm, 20 x 11.6"
Velikost bodů	0.275mm
Barva	matná, černá

02 ROZHRANÍ / KONEKTORY / OVLÁDÁNÍ

Vstupní porty	HDMI x1 (v.1.4) DisplayPort x1 (1.2)
USB HUB	x2 (v. 3.2 Gen 1 (5Gbps, 4.5W))
HDCP	ano
Konektor pro sluchátka	ano

03 VLASTNOSTI

Redukce modrého světla	ano
Flicker Free LED	ano
Adaptive Sync support	ano
Extra	i-Style colour, Eye Comfort
Jazyky OSD	EN, DE, FR, ES, IT, RU, JP, CZ, NL, PL, UA
Kontrolní tlačítka	Joystick: Center: Power/Menu, Up/Input Select, Down, Left/i-Style coloour/Eco/Blue Light Reducer, Right/Volume/Mute Audio
Nastavitelné parametry	picture adjust (brightness, contrast, ECO, ACR, OD, Adaptive Sync, X-Res Technology, DPS), colour settings (6-axis, i-Style colour, blue light reducer, gamma, RGB range, colour temp.), OSD settings (OSD H. position, OSD V. position, OSD time, OSD rotate, OSD background, DDC/CI, display information), miscellaneous (sharpness, video mode adjust, opening logo, power LED, USB charge, audio settings (volume, mute), recall (recall all)
Reproduktory	2 x 2W

Výhoda	Kensington-lock™ připraven, DDC/CI, DDC2B, Mac OSX

04 MECHANICKÉ ČÁSTI

Úpravy polohy	výška, swivel, náklon, Pivot (rotace na obě strany)
Výškově nastavitelné	150mm
Otočný (Pivot)	90°
Úhel otočení	90°; 45° na lefo; 45° na parvo
Úhel náklonu	23° nahoru; 5° dolů
VESA	100 x 100mm
Systém správy kabelů	ano

05 ZAHRNUTÉ PŘÍSLUŠENSTVÍ

Kabely	napájecí (1.5m), USB (1.5m), HDMI (1.5m)
Ostatní	uživatelský manuál, instrukce bezpečnosti

06 POWER-MANAGEMENT

Napájecí zdroj:	interní
Napájení	AC 100 - 240V, 50/60Hz
Odběr energie:	10.7W typisch, 0.5W odpočinek, 0.3W vypnutý

07 UDRŽITELNOST

Předpisy	TCO Certified, CE, TÜV-GS, EAC, VCCI-B, PSE, RoHS support, ErP, WEEE, REACH, UKCA
Energetická třída (Regulation (EU) 2017/1369)	B
EPEAT Silver	*registration varies by country, go to www.epeat.net for details
REACH SVHC	nad 0.1% olova

08 ROZMĚRY / HMOTNOST

Rozměry výrobku Š x V x D	543 x 373.5 (492) x 209.5mm
Rozměry balení Š x V x D	684 x 400 x 122mm
Váha (bez balení)	4.5kg
Váha (s balením)	6.8kg
EAN code	4948570126187

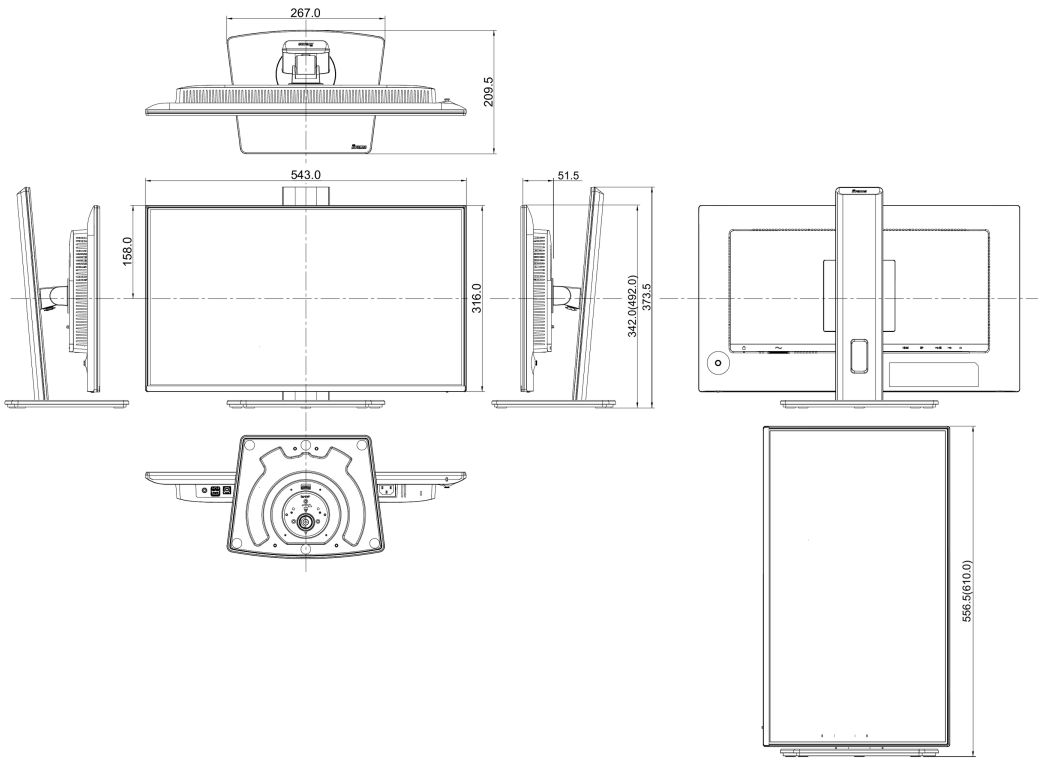
267.0
209.5
543.0
158.0
316.0
51.5
342.0(492.0)
373.5
556.5(610.0)

GALERIE

iiyama
ProLite
XB2492HSU
24"
60.5cm
IPS
1920x1080
SLIM BEZEL
15cm

iiyama
ProLite
XB2492HSU
24"
60.5cm
IPS
1920x1080
SLIM BEZEL
15cm
B
A
G
epeat

iiyama
ProLite
XB2492HSU
24"
60.5cm
IPS
1920x1080
SLIM BEZEL
15cm
B
A
G
epeat

iiyama
ProLite
XB2792HSU
24"
IPS

iiyama
ProLite
XB2492HSU
24"
60.5cm
IPS
1920x1080
SLIM BEZEL
15cm

iiyama
ProLite
XB2492HSU
24"
60.5cm
IPS
1920x1080
SLIM BEZEL
15cm

24"
60.5cm

60.5cm

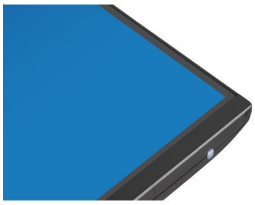

Všechny ochranné známky jsou registrovány a chráněny. Vyhrazené právo na změny. Veškeré ploché panely LCD splňují normu ISO-9241-307:2008 v oblasti počtu vadných pixelů. **© IIYAMA CORPORATION. ALL RIGHTS RESERVED**