iiyama

ProLite XB2492HSU-B1

INFORMATION

24-calowy panel IPS Full HD z wąskimi ramkami z każdej strony, klasą energetyczną B i regulowaną wysokością podstawy

ProLite XB2492HSU to 24-calowy monitor Full HD dla osób, które cenią sobie wysoką wydajność i bardziej zrównoważony wybór. Monitor jest pakowany bez plastiku i wykonany w 85% z materiałów pochodzących z recyklingu pokonsumenckiego, spełniając normy TCO Certification i EPEAT® Silver.

Panel IPS zapewnia wyraźne detale, żywe kolory i szerokie kąty widzenia, a konstrukcja z wąskimi ramkami z każdej strony tworzy eleganczne, wolne od rozpraszaczy środowisko pracy. Certyfikaty EyeSafe® i Eye Comfort pomagają ograniczyć zmęczenie oczu, a ergonomiczna podstawa z regulacją wysokości w zakresie 150 mm gwarantuje komfort przez cały dzień.

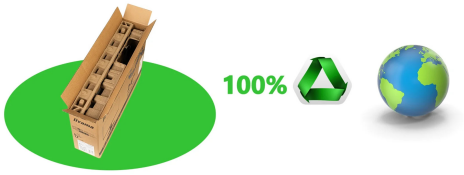

Dziękujemy

Dziękujemy za dokonanie świadomego wyboru produktu, który stanowi krok w stronę bardziej zrównoważonej przyszłości. Aby to osiągnąć, zrezygnowaliśmy z użycia plastiku do pakowania naszego produktu, a sama obudowa składa się w 85% z materiałów pochodzących z recyklingu. Wszystkie elementy opakowania w100% nadają się do pełnego procesu recyklingu.

Ogranicz zużycie energii elektrycznej, utrzymaj wydajność obrazu

W porównaniu z monitorem klasy energetycznej E o tym samym rozmiarze, monitor iiyama z etykietą B zapewnia oszczędność kosztów rzędu 40% ! A to wszystko bez uszczerbku dla wydajności. Funkcja oszczędzania energii wykorzystująca najbardziej efektywną technologię podświetlenia LED w połączeniu z wysokowydajnym filtrem kolorów utrzymuje jasność i żywe kolory, dzięki czemu jakość obrazu pozostaje niezmieniona.

Lepszy wybór - certyfikowany

Ten produkt spełnia 100% kryteriów certyfikacji TCO, najbardziej wszechstronnego na świecie certyfikatu zrównoważonego rozwoju dla produktów IT. Spełnia również kryteria EPEAT® Silver obejmujące zarówno ocenę odpowiedzialności środowiskowej, jak i społecznej, określone przez EPEAT® - najważniejsze na świecie oznakowanie ekologiczne dla elektroniki. Podobnie jak każdy sprzęt elektroniczny sprzedawany w UE, jest on zgodny z dyrektywą 2002/95/WE (RoHS 1) w sprawie ograniczenia stosowania niektórych niebezpiecznych substancji. Jednakże, chociaż dyrektywa zezwala na użycie do 0,1% rtęci, ten produkt jest w 100% wolny od rtęci.

Zadbaj o swoje oczy

W oparciu o testy optyczne i badania prowadzone przez optometrystów i okulistów z całego świata, certyfikat Eye Safe oznacza, że produkt zapewnia nieprzerwaną ochronę przed niebieskim światłem, redukując wysokoenergetyczne niebieskie światło, zachowując przy tym nienaruszoną wydajność kolorów. Spełnia również wymagania certyfikatu Eye Comfort, potwierdzając, że produkt ma zredukowane niebieskie światło i jest wolny od migotania, w celu ochrony oczy i umożliwia użytkownikowi zmianę pozycji ciała bez pogorszenia jakości obrazu.

SPECYFIKACJA

01 OBRAZ

Wygląd	wąska ramka z czterech stron
Przekątna	23.8", 60.5cm
Panel	IPS Panel Technology LED, matowe wykończenie
Rozdzielczość fizyczna	1920 x 1080 @120Hz (2.1 megapixel Full HD)
Format obrazu	16:9
Jasność	300 cd/m²
Kontrast statyczny	1500:1
Kontrast ACR	80M:1
Czas reakcji (GTG)	3ms
Kąty widzenia	poziomo/pionowo: 178°/178°, prawo/lewo: 89°/89°, góra/dół: 89°/89°
Kolory	16.7mln (sRGB: 96%; NTSC: 72%)
Synchronizacja pozioma	30 - 140kHz
Powierzchnia robocza szer. x wys.	527 x 296.5mm, 20 x 11.6"
Plamka	0.275mm
Kolor	matowa, czarny

02 INTERFEJSY / ZŁĄCZA / STEROWANIE

Wejście sygnału	HDMI x1 (v.1.4) DisplayPort x1 (1.2)
USB HUB	x2 (v. 3.2 Gen 1 (5Gbps, 4.5W))
HDCP	tak
Wyjście słuchawkowe	tak

03 WŁAŚCIWOŚCI

Redukcja niebieskiego światła	tak
Flicker free	tak
Obsługa technologii Adaptive Sync	tak
Ekstra	i-Style colour, Eye Comfort
Języki menu OSD	EN, DE, FR, ES, IT, RU, JP, CZ, NL, PL, UA
Przyciski	Joystick: Centrum: Zasilanie/Menu, W górę/Wybór wejść, W dół, Lewo/i-Style Colour/Eco/Redukcja niebieskiego światła, Prawo/Głośność/Wyciesz/Audio
Parametry regulowane	regulacje obrazu (jasność, kontrast, ECO, ACR, OD, AdaptiveSync, technologia X-Res, DPS), ustawienia kolorów (6-osiowe, i-Style Colour, redukcja niebieskiego światła, gamma, zakres RGB, temperatura kolorów), ustawienia OSD (pozycja OSD pozioma, pozycja OSD pionowa, czas OSD, rotacja OSD, tło OSD, DDC/CI, wyświetlanie informacji), różne (ostre, regulacje trybu wideo, logo startowe, zasilanie LED, ładowanie USB, ustawienia audio (głośność, wycisz), przywróć (przywróć wszystko)

Wbudowane głośniki	2 x 2W
Udogodnienia	kompatybilny z Kensington-lock™, DDC/CI, DDC2B, Mac OSX

04 MECHANICZNE

Zakres regulacji	wysokość, obrót, pochył, pivot (rotacja w obie strony)
Regulacja wysokości	150mm
Rotacja (funkcja PIVOT)	90°
Obrót stopy	90°; 45° w lewo; 45° w prawo
Kąt pochylenia	23° w górę; 5° w dół
Standard VESA	100 x 100mm
System zarządzania kablami	tak

05 AKCESORIA W ZESTAWIE

Kable	zasilający (1.5m), USB (1.5m), HDMI (1.5m)
Pozostałe	skrócona instrukcja obsługi, instrukcja bezpieczeństwa

06 ZARZĄDZANIE ENERGIĄ

Zasilacz	wewnętrzny
Zasilanie	AC 100 - 240V, 50/60Hz
Zużycie energii	10.7W typowo, 0.5W stand by, 0.3W off mode

07 ZRÓWNOWAŻONY ROZWÓJ

Certyfikaty	TCO Certified, CE, TÜV-GS, EAC, VCCI-B, PSE, RoHS support, ErP, WEEE, REACH, UKCA
Klasa efektywności energetycznej (Regulation (EU) 2017/1369)	B
EPEAT Silver	*lista zarejestrowanych modeli różni się w zależności od kraju, szczegółowe informacje są dostępne na stronie www.epeat.net
REACH SVHC	powyżej 0.1% ołowiu

08 WYMIARY / WAGA

Wymiary produktu szer. x wys. x gł.	543 x 373.5 (492) x 209.5mm
Wymiary pudła szer. x wys. x gł.	684 x 400 x 122mm
Waga (bez pudła)	4.5kg
Waga (z pudłem)	6.8kg
Kod EAN	4948570126187

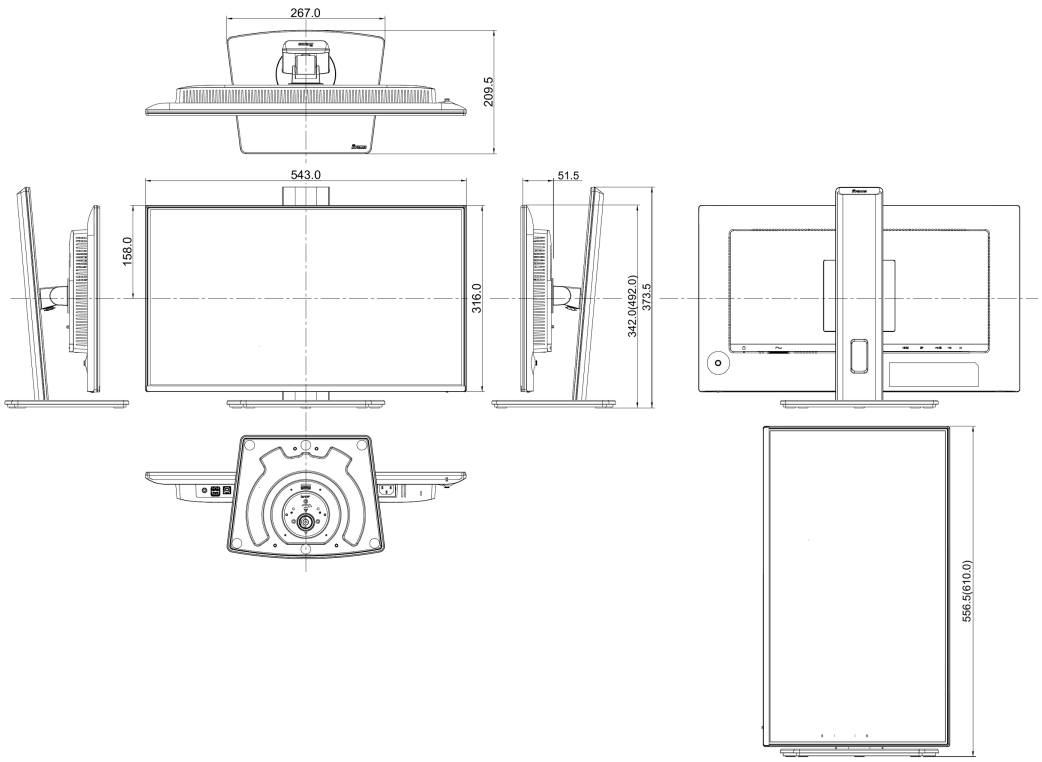

16.09.2026 22:31:00

GALERIA

iiyama
ProLite
XB2492HSU
24"
60.5cm
IPS
1920x1080
SLIM BEZEL
15cm

iiyama
ProLite
XB2492HSU
24"
60.5cm
IPS
1920x1080
SLIM BEZEL
15cm
B
A
G
epeat

iiyama
ProLite
XB2492HSU
24"
60.5cm
IPS
1920x1080
SLIM BEZEL
15cm
B
A
G
epeat

iiyama
ProLite
XB2792HSU
24"
IPS

iiyama
ProLite
XB2492HSU
24"
60.5cm
IPS
1920x1080
SLIM BEZEL
15cm

iiyama
ProLite
XB2492HSU
24"
60.5cm
IPS
1920x1080
SLIM BEZEL
15cm

24"
60.5cm

60.5cm

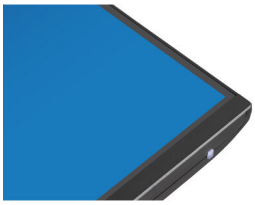

Wszystkie znaki towarowe zastrzeżone. Pomyłki i wprowadzanie zmian zastrzeżone. Specyfikacje produktów mogą ulec zmianie bez wcześniejszego zawiadomienia. Wszystkie monitory LCD iiyama są zgodne z normą ISO-9241-307:2008 określającą liczbę i rodzaj defektów matrycy. **© IIYAMA CORPORATION. ALL RIGHTS RESERVED**