TOUCHSCREENS

## INFORMATION

# 24" monitor dotykowy IPS z technologią InCell PCAP (10pkt), z powłoką antyrefleksyjną oraz elastyczną podstawą

ProLite T2454MSC-B3AG to 24” monitor dotykowy Full HD, stworzony z myślą o wyjątkowych doświadczeniach interaktywnych. Wyposażony w intuicyjną, 10-punktową technologię dotykową InCell PCAP, zapewnia precyzyjną obsługę przy minimalnych odblaskach. Żywe kolory matrycy IPS gwarantują wyraźny, naturalny obraz pod każdym kątem. Nowoczesna konstrukcja z powłoką antyodblaskową i łatwym czyszczeniem sprawdzi się w intensywnie użytkowanych przestrzeniach, takich jak handel, hotelarstwo, służba zdrowia czy miejsca publiczne.

Dzięki ergonomicznej regulacji, systemowi zarządzania kablami, wbudowanemu audio i bogatym opcjom łączności (HDMI, DisplayPort, hub USB 3.2), to doskonałe rozwiązanie dla systemów POS, kiosków samoobsługowych i cyfrowej komunikacji wizualnej.

## Żywe kolory i szerokie kąty widzenia

Gwarancja doskonałej widoczności z każdej pozycji. Panel IPS zapewnia intensywne, spójne kolory i szerokie kąty widzenia, idealne dla dynamicznych przestrzeni handlowych i komercyjnych.

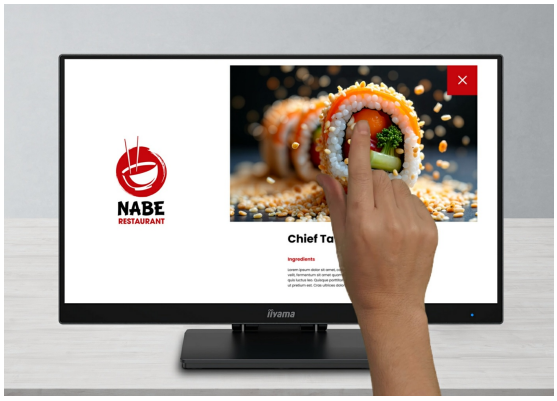


## Płynna interakcja i lepsza ochrona

Dzięki intuicyjnej technologii dotykowej InCell PCAP, ekran zapewnia płynną, responsywną obsługę przy zredukowanych odblaskach. Świetnie sprawdza się w miejscach o dużym natężeniu użytkowania.

## Ergonomia i porządek w jednym

Regulowany podwójny zawias pozwala dostosować ekran do własnych potrzeb, a zintegrowane prowadzenie kabli sprawia, że przestrzeń robocza pozostaje czysta i uporządkowana.

## Ciesz się czystym, wciągającym dźwiękiem

Zapewnij czysty, efektowny dźwięk bezpośrednio z monitora — idealny do przyciągania uwagi klientów za pomocą filmów promocyjnych, interaktywnych kiosków lub cyfrowych oznakowań w ruchliwych przestrzeniach handlowych.

## SPECYFIKACJA

### 01 OBRAZ

| | |
|---|---|
| **Wygląd** | cienkie ramki |
| **Przekątna** | 23.8", 60.5cm |
| **Panel** | IPS LED, powierzchniowa powłoka AG |
| **Rozdzielczość fizyczna** | 1920 x 1080 @83Hz (2.1 megapixel Full HD) |
| **Format obrazu** | 16:9 |
| **Jasność** | 300 cd/m² |
| **Kontrast statyczny** | 1000:1 z panelem dotykowym |
| **Czas reakcji (GTG)** | 4ms |
| **Kąty widzenia** | poziomo/pionowo: 178°/178°, prawo/lewo: 89°/89°, góra/dół: 89°/89° |
| **Kolory** | 16.7mln 8bit |
| **Synchronizacja pozioma** | 30 - 83kHz |
| **Powierzchnia robocza szer. x wys.** | 527.04 x 296.46mm, 20.7 x 11.7" |
| **Plamka** | 02745mm |
| **Obudowa** | czarna, matowa |

### 02 DOTYK

| | |
|---|---|
| **Technologia dotykowa** | InCell PCAP |
| **Punkty dotykowe** | 10 (HID, wymaga kompatybilnego systemu operacyjnego) |
| **Dokładność dotyku** | +- 2mm |
| **Dotyk wykonywany** | palcem, w rękawiczce (lateks), |
| **Interfejs dotykowy** | USB |
| **Obsługiwane systemy operacyjne** | Wszystkie monitory iiyama są Plug & Play i kompatybilne z systemami Windows i Linux. Szczegóły odnośnie wsparcia systemów operacyjnych przez monitory dotykowe znajdują się w pliku dostępnym w sekcji Do pobrania. |

### 03 INTERFEJSY / ZŁĄCZA / STEROWANIE

| | |
|---|---|
| **Cyfrowe wejścia sygnału** | HDMI x1<br>DisplayPort x1 |
| **Wyjścia audio** | Mini jack x1<br>Wbudowane głośniki 2 x 2W |
| **HDCP** | tak |
| **USB HUB** | x2 (v.3.2 (Gen 1, 5Gbit)) |

### 04 WŁAŚCIWOŚCI

| | |
|---|---|
| **Ekstra** | InCell PCAP, powłoka przeciwodblaskowa, certyfikacja TC90 & EPEAT |
| **Tryb kiosk** | tak |

| | |
|---|---|
| **Twardość szkła** | 3H |
| **Blokada przycisków OSD** | tak |

## 05 OGÓLNE

| | |
|---|---|
| **Języki menu OSD** | EN, DE, FR, ES, IT, PT, RU, JP, NL, PL |
| **Przyciski** | Zasilanie, Menu, +, -, wyjście |
| **Parametry regulowane** | jasność (kontrast, jasność, i-Style Colour, ACR, Eco), ustawienia obrazu (format obrazu), ustawienia kolorów (gamma, 6-osiowa, temperatura kolorów), konfiguracja OSD (pozycja pozioma OSD, pozycja pionowa OSD, czas OSD, język), ekstra (przywróć, DDC/CI, wybór wejścia, OD, logo startowe, informacje) |
| **Redukcja niebieskiego światła** | tak |
| **Flicker free** | tak |
| **Plug&Play** | DDC2B |

## 06 MECHANICZNE

| | |
|---|---|
| **Orientacja** | pozioma, face-up |
| **Regulacja wysokości** | 111mm |
| **Kąt pochylenia** | 90° w górę; 5° w dół |
| **Standard VESA** | 100 x 100mm |
| **System zarządzania kablami** | tak |
| **MTBF** | 50000 godzin (wyłączając podświetlenie) |

## 07 AKCESORIA W ZESTAWIE

| | |
|---|---|
| **Kable** | zasilający, USB, HDMI |
| **Instrukcje** | skrócona instrukcja obsługi, instrukcja bezpieczeństwa |
| **Pozostałe** | Śrubokręt |
| **Osłona na kable** | tak |

## 08 ZARZĄDZANIE ENERGIĄ

| | |
|---|---|
| **Zasilacz** | wewnętrzny |
| **Zasilanie** | AC 100 - 240V, 50/60Hz |
| **Zużycie energii** | 17W typowo, 1.5W stand by, 0.3W off mode |

## 09 ZRÓWNOWAŻONY ROZWÓJ

| | |
|---|---|
| **Certyfikaty** | CE, EAC, RoHS support, ErP, WEEE, EPEAT, REACH, UKCA |
| **REACH SVHC** | powyżej 0.1% ołowiu |

## 10 WYMIARY / WAGA

| | |
|---|---|
| **Wymiary produktu szer. x wys. x gł.** | 540 x 373 x 241mm |
| **Wymiary pudła szer. x wys. x gł.** | 615 x 420 x 148mm |
| **Waga (bez pudła)** | 5.4kg |
| **Waga (z pudłem)** | 7.1kg |
| **Kod EAN** | 4948570125791 |

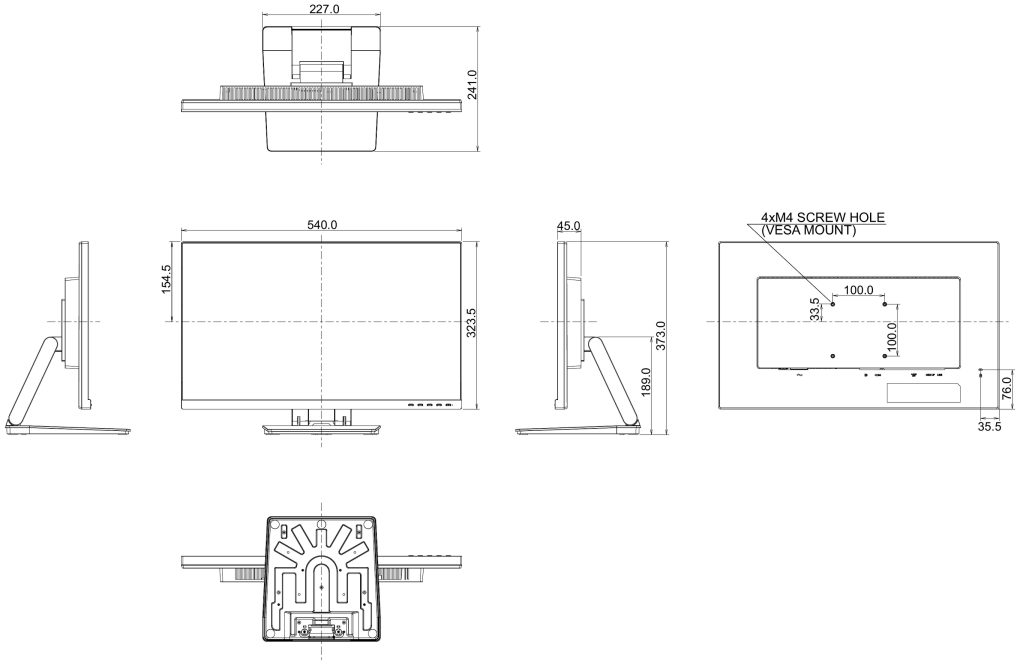

## GALERIA

iiyama
ProLite
T2454MSC
24"
TOUCH
AG

iiyama
ProLite
T2454MSC
24"
TOUCH
AG

iiyama
ProLite
T2454MSC
24"
TOUCH
AG

iiyama
ProLite
T2454MSC
24"
TOUCH
AG

iiyama
ProLite
T2454MSC
24"
60,5cm
TOUCH
PCAC
AG
COATING

iiyama

iiyama

iiyama

Wszystkie znaki towarowe zastrzeżone. Pomyłki i wprowadzanie zmian zastrzeżone. Specyfikacje produktów mogą ulec zmianie bez wcześniejszego zawiadomienia. Wszystkie monitory LCD iiyama są zgodne z normą ISO-9241-307:2008 określającą liczbę i rodzaj defektów matrycy. **© IIYAMA CORPORATION. ALL RIGHTS RESERVED**