Electrolux

electrolux.com/register



**EW6S526A**


**EN** User Manual | **Washing Machine** **2**

**IT** Istruzioni per l'uso | **Lavabiancheria** **39**

**Welcome to Electrolux! Thank you for choosing our appliance.**



In our drive to be sustainable, we are reducing paper assets and provide full user manuals online. Access your full user manual at **electrolux.com/manuals**



Get usage advice, brochures, troubleshooting, service and repair information at **electrolux.com/support**



Buy accessories, consumables, and original spare parts for your appliance at **electrolux.com/shop**

Subject to change without notice.

## CONTENTS


**1.** SAFETY INFORMATION.....2
**2.** SAFETY INSTRUCTIONS.....4
**3.** PRODUCT DESCRIPTION.....6
**4.** TECHNICAL DATA.....7
**5.** INSTALLATION.....7
**6.** CONTROL PANEL.....11
**7.** OPTIONS.....12
**8.** PROGRAMMES.....14
**9.** SETTINGS.....18
**10.** BEFORE FIRST USE.....19
**11.** DAILY USE.....19
**12.** HINTS AND TIPS.....23
**13.** CARE AND CLEANING.....25
**14.** TROUBLESHOOTING.....30
**15.** CONSUMPTION VALUES.....33
**16. QUICK GUIDE**.....34
**17.** ENVIRONMENTAL CONCERNS.....38


# 1. ⚠ SAFETY INFORMATION



Before beginning the installation and use of this appliance, carefully read the supplied instructions.
The manufacturer is not responsible for any injuries or damage that are the result of incorrect installation or usage.
Always keep the instructions in a safe and accessible location for future reference.

## 1.1 Children and vulnerable people safety

- This appliance can be used by children aged from 8 years and above and persons with reduced physical, sensory or mental capabilities or lack of experience and knowledge if they have been given supervision or instruction concerning the use of the appliance in a safe way and understand the hazards involved.
- Children between 3 and 8 years of age and persons with very extensive and complex disabilities shall be kept away from the appliance unless continuously supervised.
- Children of less than 3 years of age should be kept away from the appliance unless continuously supervised.
- Children should be supervised to ensure that they do not play with the appliance.
- Keep all packaging away from children and dispose of it appropriately.
- Keep detergents away from children.
- Keep children and pets away from the appliance when the door is open.
- If the appliance has a child safety device, it should be activated.
- Children shall not carry out cleaning and user maintenance of the appliance without supervision.

## 1.2 General Safety

- This appliance is for washing domestic-type, machine-washable laundry only.
- This appliance is designed for single household domestic use in an indoor environment.
- This appliance may be used in offices, hotel guest rooms, bed & breakfast guest rooms, farm guest houses and other similar accommodation where such use does not exceed (average) domestic usage levels.
- Do not change the specification of this appliance.

- The appliance maximum load is 6.0 kg. Do not exceed the maximum load of each programme (refer to the “Programmes” chapter).
- The operating water pressure at the water entry point from the outlet connection must be between 0.5 bar (0.05 MPa) and 10 bar (1.0 MPa).
- The ventilation opening in the base must not be covered by a carpet, mat, or any floor covering.
- The appliance must be connected to the water mains using the new supplied hose sets, or other new hose sets supplied by the Authorised Service Centre.
- Old hose sets must not be reused.
- If the mains power supply cable is damaged, it must be replaced by the manufacturer, its Authorised Service Centre or similarly qualified persons to avoid an electrical hazard.
- Before any maintenance operation, deactivate the appliance and disconnect the mains plug from the socket.
- Do not use high pressure water sprays and/or steam to clean the appliance.
- Clean the appliance with a moist cloth. Use only neutral detergents. Do not use abrasive products, abrasive cleaning pads, solvents or metal objects.

## **2.** SAFETY INSTRUCTIONS

### 2.1 Installation

ⓘ

The installation must comply with relevant national regulations.

- Remove all the packaging and the transit bolts including rubber bush with plastic spacer.
- Keep the transit bolts in a safe place. If the appliance is to be moved in the future they must be reattached to lock the drum to prevent an internal damage.
- Always take care when moving the appliance as it is heavy. Always use safety gloves and enclosed footwear.
- Follow the installation instructions supplied with the appliance.
- Do not install or use a damaged appliance.
- Do not install or use the appliance where the temperature can be less than 0°C or where it is exposed to the weather.
- The floor area on which the appliance is to be installed must be flat, stable, heat resistant and clean.
- Make sure that there is air circulation between the appliance and the floor.
- When the appliance is in its permanent position, check if it is levelled correctly with the aid of a spirit level. If it is not, adjust the feet accordingly.

- Do not install the appliance directly above a floor drain.
- Do not spray water on the appliance and do not expose it to excessive humidity.
- Do not install the appliance where the appliance door cannot be fully opened.
- Do not put a closed container to collect possible water leakage under the appliance. Contact the Authorised Service Centre to ensure which accessories can be used.

## 2.2 Electrical connection

**⚠ WARNING!**

Risk of fire and electric shock.

- WARNING: This appliance is designed to be installed / connected to a grounding connection in the building.
- Always use a correctly installed shockproof socket.
- Make sure that the parameters on the rating plate are compatible with the electrical ratings of the mains power supply.
- Do not use multi-plug adapters and extension cables.
- Make sure not to cause damage to the mains plug and to the mains cable. Should the mains cable need to be replaced, this must be carried out by our Authorised Service Centre.
- Connect the mains plug to the mains socket only at the end of the installation. Make sure that there is access to the mains plug after the installation.
- Do not touch the mains cable or the mains plug with wet hands.
- Do not pull the mains cable to disconnect the appliance. Always pull the mains plug.

## 2.3 Water connection

- The inlet water shall not exceed 25 °C.
- Do not cause damage to the water hoses.
- Before connection to new pipes, pipes not used for a long time, where repair work has been carried out or new devices fitted (water meters, etc.), let the water flow until it is clean and clear.
- Ensure that there are no visible water leaks during and after the first use of the appliance.
- Do not use an extension hose if the inlet hose is too short. Contact the Authorised Service Centre for the replacement of the inlet hose.
- When unpacking the appliance, It is possible to see water flowing from the drain hose. This is due to the testing of the appliance with the use of water in the factory.
- You can extend the drain hose to maximum 400 cm. Contact the Authorised Service Centre for the other drain hose and the extension.
- Make sure that there is access to the tap after the installation.
- Close the water tap after each use of the appliance.

## 2.4 Use

**⚠ WARNING!**

Risk of injury, electric shock, fire, burns or damage to the appliance.

- Follow the safety instructions on the detergent packaging.
- Do not put flammable products or items that are wet with flammable products in, near or on the appliance.
- Do not wash fabrics which are heavily soiled with oil, grease or other greasy substances. It can damage rubber parts of the appliance. Prewash such fabrics by hand before loading them into the appliance.
- Do not use laundry fragrances to avoid the risk of damaging plastic and rubber parts of the appliance.
- Do not touch the glass door while a programme operates. The glass can get hot.
- Make sure that all metal objects are removed from the laundry.

## 2.5 Service

- To repair the appliance contact the Authorised Service Centre. Use original spare parts only.
- Please note that self-repair or non-professional repair can have safety consequences and might void the guarantee.

- The following spare parts are available for at least 10 years after the model has been discontinued: motor and motor brushes, transmission between motor and drum, pumps, shock absorbers and springs, washing drum, drum spider and related ball bearings, heaters and heating elements, including heat pumps, piping and related equipment including hoses, valves, filters and aquastops, printed circuit boards, electronic displays, pressure switches, thermostats and sensors, software and firmware including reset software, door, door hinge and seals, other seals, door locking assembly, plastic peripherals such as detergent dispensers. The duration may be longer in your country. For further information, please visit our website.
- Please note that some of these spare parts are only available to professional repairers, and that not all spare parts are relevant for all models.
- Concerning the lamp(s) inside this product and spare part lamps sold separately: These lamps are intended to withstand extreme physical conditions in household appliances, such as temperature, vibration, humidity, or are intended to signal information about the operational status of the appliance. They are not intended to be used in other applications and are not suitable for household room illumination.

### 2.6 Disposal

> ⚠ **WARNING!**
> Risk of injury or suffocation.

- Disconnect the appliance from the mains electrical and water supplies.
- Cut off the mains electrical cable close to the appliance and dispose of it.
- Remove the door catch to prevent children or pets from becoming trapped in the drum.
- Dispose of the appliance in accordance with local requirements for the disposal of Waste Electrical and Electronic Equipment (WEEE).

## 3. PRODUCT DESCRIPTION

### 3.1 Appliance overview

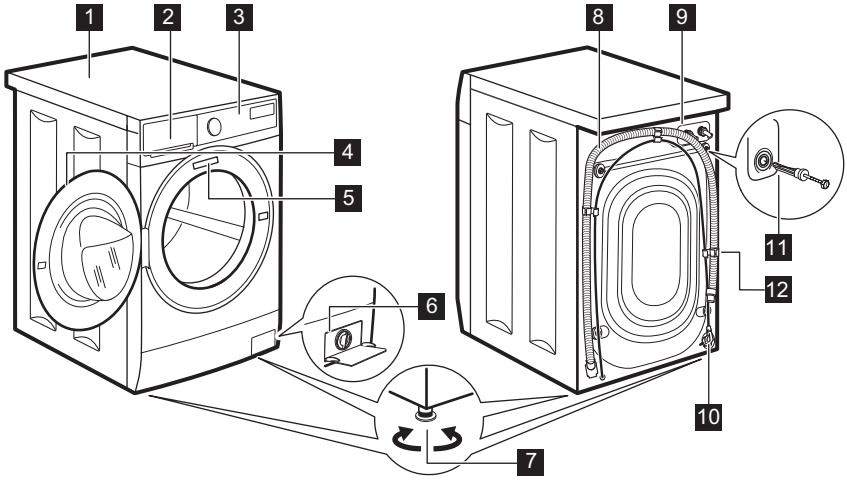

1 Worktop
2 Detergent dispenser
3 Control panel
4 Door handle
5 Rating plate
6 Drain pump filter
7 Feet for levelling the appliance
8 Drain hose
9 Inlet hose connection
10 Mains cable
11 Transit bolts
12 Hose support

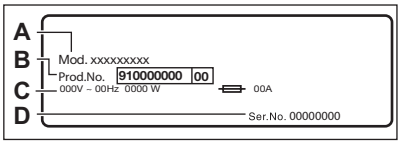


**The rating plate** reports the model name (**A**) , product number (**B**), electrical ratings (**C**) and serial number (**D**).

## 4. TECHNICAL DATA

| | | |
|---|---|---|
| Dimension | Width/ Height/ Total depth | 59.5 cm / 84.3 cm / 41.1 cm |
| Electrical connection | Voltage<br>Overall power<br>Fuse<br>Frequency | 230 V<br>1900 W<br>10 A<br>50 Hz |
| Level of protection against ingress of solid particles and moisture ensured by the protective cover, except where the low voltage equipment has no protection against moisture | | IPX4 |
| Water supply pressure | Minimum<br>Maximum | 0.5 bar (0.05 MPa)<br>10 bar (1.0 MPa) |
| Water supply **1)** | | Cold water |
| Maximum Load | Cotton | 6.0 kg |

**1)** Connect the water inlet hose to a water tap with a 3/4" thread.

## 5. INSTALLATION

> ⚠ **WARNING!**
> Refer to Safety chapters.

### 5.1 Unpacking

**1.** Remove the external film. If necessary, use a cutter.

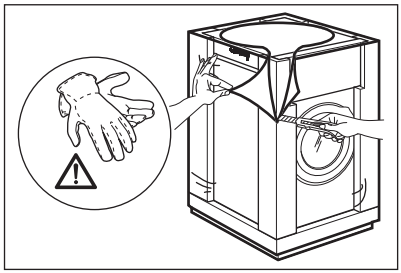

2. Remove the cardboard top and packaging materials.

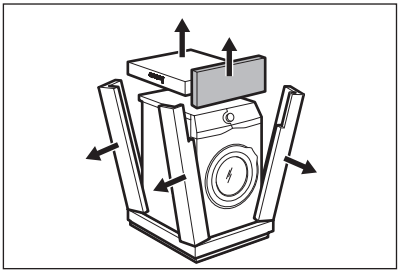

3. Open the door. Remove all the items from the drum.

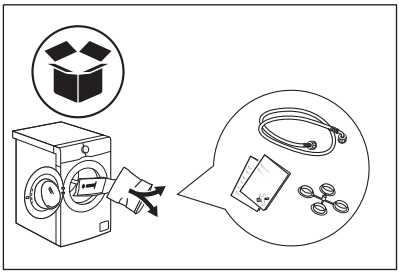

4. Put the corner element on the floor behind the appliance. Carefully put down the appliance onto its rear side.

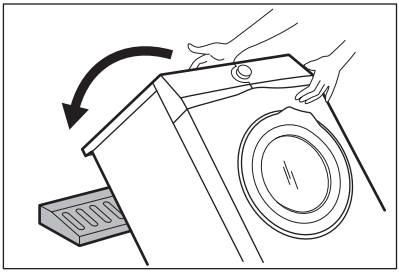

5. Remove the protection from the bottom.

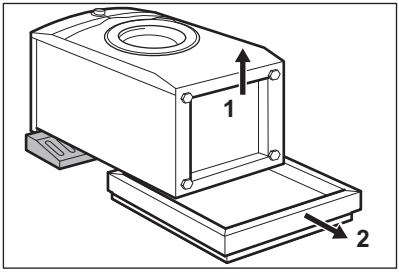


6. Put the appliance back into an upright position. Remove the power supply cable and the drain hose from the hose holder.

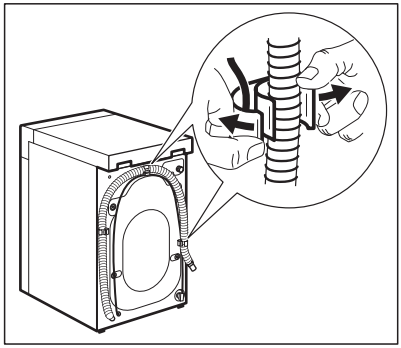

**⚠ WARNING!**

It is possible to see water flowing from the drain hose. This is because the washing machine has been tested at the factory.

7. Remove the four transit bolts and pull out the plastic spacers.

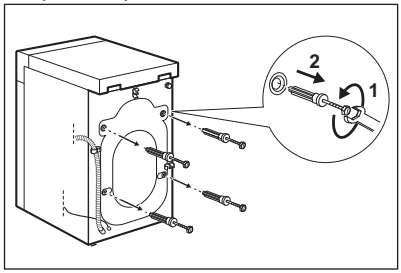


8. Put the plastic caps, that you find in the user manual bag, in the holes.

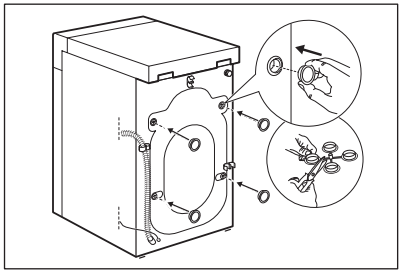

**We recommend that you keep the packaging and the transit bolts for any transport of the appliance.**

## 5.2 Information for installation

### Positioning and levelling

Adjust the appliance correctly to prevent vibration, noise and movement of the appliance when it operates.

1. Install the appliance on a flat hard floor. The appliance must be levelled and stable. Make sure that the appliance does not touch the wall or other units and there is air circulation below the appliance.

2. Loosen or tighten the feet to adjust the level. All feet must rest firmly on the floor.

> ⚠ **WARNING!**
>
> Do not put cardboard, wood or equivalent materials below the appliance feet to adjust the level.

### The inlet hose

> ⚠ **CAUTION!**
>
> Make sure there is no damage to hoses and there are no leaks from the couplings. Do not use an extension hose if the inlet hose is too short. Contact the service centre for information on inlet hose replacement.

1. Connect the water inlet hose to the back of the appliance if needs. Usually, it is already installed at the factory.

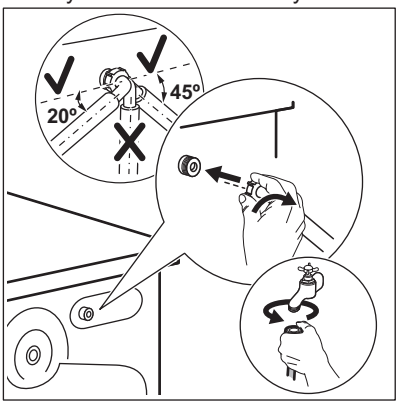


2. Position it toward left or right depending on the positon of the water tap. Make sure that the inlet hose is not in vertical position.
3. If necessary, loosen the ring nut to set it in the correct position.
4. Some model can contain inlet hose with water stop device. It prevents any leaks in the hose because of its natural ageing. The sector in the window shows this fault A. If this occurs, close the water tap and contact the authorized service center for information to replace the hose.

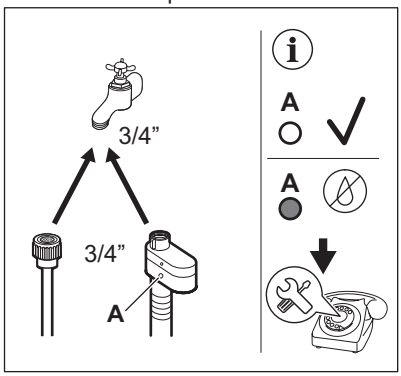


5. Connect the other end of the COLD water inlet hose to the cold water tap with 3/4" thread.

> ⚠ **WARNING!**
>
> The inlet water shall not exceed 25 °C.

### Water drainage

The drain hose should stay at a height of no less than 60 cm and not more than 100 cm.

> ⓘ
>
> You can extend the drain hose to maximum 400 cm. Contact the authorised service centre to buy the other drain hose and the extension.

It is possible to connect the drain hose in different ways:

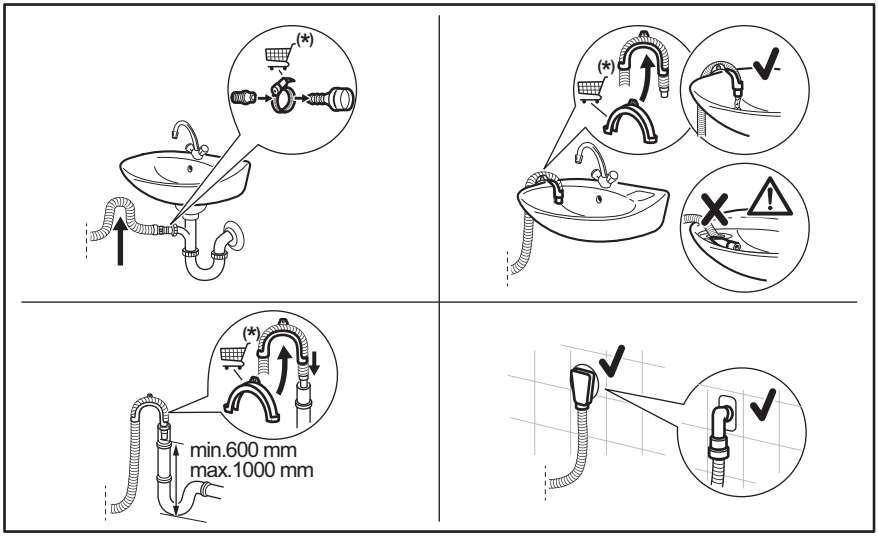


* Subject to change spare parts without notice.

Make sure that the drain hose makes a loop to prevent particles going into the appliance from the sink.

Connect the drain hose to the spigot and tighten it with a clamp. Make sure that the drain hose makes a loop to prevent particles going into the appliance from the sink.

Position the hose directly to a built-in drain pipe in the room wall and tighten it with a clamp.

Without the plastic hose guide, to a sink spigot- Put the drain hose in the spigot and tighten it with a clamp.

The drain hose can be bent into U shape and put around the plastic guide. On the edge of a sink - Fasten the guide to the water tap or to the wall.

ⓘ

Make sure that the plastic guide cannot move when the appliance drains and the drain hose end is not immersed in the water. There may be a return of dirty water into the appliance.
Buy accessories from authorised supplier.

To a stand pipe with vent hole - Insert the drain hose directly into a drain pipe or stand pipe

ⓘ

The end of the drain hose must always be ventilated , i.e. the inner diameter of the drain pipe (min. 38 mm - min. 1.5") must be larger than the external diameter of the drain hose.

## 5.3 Electrical connection

At the end of installation you can connect the mains plug to the mains socket.

The rating plate and the 'Technical Data' chapter indicate the necessary electrical ratings. Make sure that they are compatible with the mains power supply.

Check that your domestic electrical installation can take the maximum load required, also taking into account any other appliances may also be in use.

**Connect the appliance to an earthed socket.**

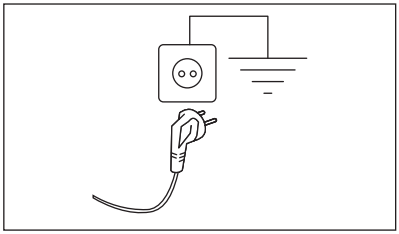

The power supply cable must be easily accessible after installing the appliance.

For any electrical work required to install this appliance, contact our Authorised Service Centre.

The manufacturer does not accept any responsibility for damage or injury through failure to comply with the above safety precaution.

# 6. CONTROL PANEL

## 6.1 Special features

Your new washing machine meets all modern requirements for an effective treatment of laundry with low water, energy and detergent consumption and will care for fabrics.

- The **SensiCare System** detects the laundry load weight defining the programme duration in 30 seconds. The washing programme is tailored to the laundry load and the type of fabric without consuming more time, energy and water than necessary. Read the paragraph "The SensiCare load detection " for more details.

## 6.2 Control panel description

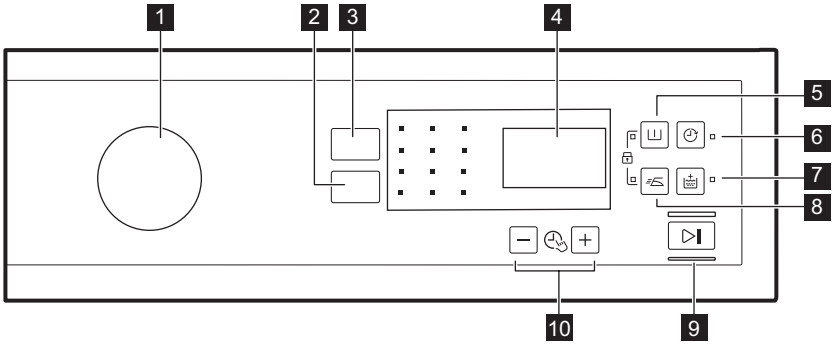


1 Programme knob
2 Centrifuga reduction touchpad
3 Temp. touchpad
4 Display
5 Prelavaggio touchpad
6 Partenza Ritardata touchpad
7 Extra Risciacquo touchpad
8 Stiro Facile touchpad
9 Avvio/Pausa touchpad
10 Time Manager touchpads − +

To select the desired option, touch the respective symbol/pad. When pressing the button, do not tilt your finger. The sensors of the buttons are sensitive and can interference with the choice. If the button do not react, wait 3 seconds and try again.

### 6.3 Display

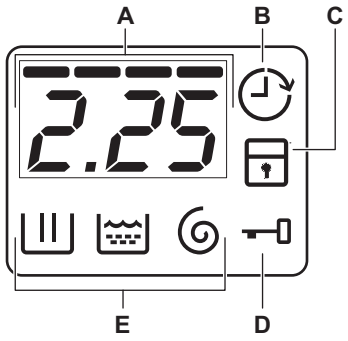


| | |
|---|---|
| **A** | The time area:<br>• Programme time.<br>• The alarm codes. Refer to the chapter “Troubleshooting” for their description.<br>• The level of the Time Manager ‾‾‾‾.<br>• Indication of total operating hours of the appliance. Refer to the 'Operating hours counter' section in the 'Settings' paragraph for more details. |
| **B** | Delay start indicator. |
| **C** | The Child Lock indicator. |
| **D** | Door lock indicator:<br>• It is on, you cannot open the door.<br>• It is off, you can open the door.<br>• It flashes, you cannot open the door. Wait for some minutes until the indicator is off. |
| **E** | Washing phase indicators.<br>• : the washing phase<br>• : the rinses phase<br>• : the spin phase |

## 7. OPTIONS

### 7.1 Temp.

Set this option to change the default temperature.

Indicator ✳ = cold water.

The indicator of the set temperature comes on.

### 7.2 Centrifuga

With this option you can change the default spin speed.

The indicator of the set speed comes on.

**Additional spin options:**

**No Spin**

- Set this option to deactivate all spin phases. Only the drain phase is available.
- The related indicator comes on.
- Set this option for very delicate fabrics.
- The rinses phase uses more water for some washing programmes.

**Rinse Hold**

- Set this option to prevent the laundry creases.
- The related indicator comes on.
- There is a water in the drum when the programme is completed.
- The drum turns regularly to prevent the laundry creases.
- The door stays locked. You must drain the water to unlock the door.

ⓘ

To drain the water refer to ‘At the end of the programme’.

## 7.3 Prelavaggio

With this option you can add a prewash phase to a washing programme. This option is recommended for heavily soiled laundry, especially if containing sand, dust, mud and other solid particles. When you set this option the programme duration increases.

The related indicator comes on.

## 7.4 Partenza Ritardata

With this option you can delay the start of a programme from 30 minutes to 20 hours.

The display shows the related indicator.

## 7.5 Extra Risciacquo

With this option you can add extra rinses to a washing programme.

Use this option for persons allergic to detergents and in areas where the water is soft.

The related indicator comes on.

## 7.6 Stiro Facile

The appliance carefully washes and spins the laundry to prevent the creases.

The appliance decreases the spin speed, uses more water and adapts the programme duration to the type of laundry.

The related indicator comes on.

## 7.7 Time Manager − +

With this option you can reduce the programme duration depending on the load size and the degree of soiling. This adjustment should be made after the setting of Temp. and Centrifuga.

When you set a washing programme, the display shows the default duration and ---- dashes.

Touch Time Manager − + button to reduce the programme duration according to your needs. The display shows the new programme duration and a number of dashes will decrease accordingly:

---- suitable for a full load of normally soiled garments.

--- a quick cycle for a full load of lightly soiled garments.

-- very quick cycle for a smaller lightly soiled load (max. half load recommended).

- the shortest cycle to freshen up a small amount of laundry.

The Time Manager is available only with the programmes in the table.

| | Cotoni | Sintetici | Delicati |
|---|---|---|---|
| - | ■ | ■ | ■ |
| -- | ■ | ■ | ■ |
| --- | ■ | ■ | ■ |
| ---- 1) | ■ | ■ | ■ |

1) Defaullt duration for all programmes.

## 7.8 Avvio/Pausa

Touch button Avvio/Pausa to start or interrupt a programme. Pressing the button during the cycle will pause the machine to allow changing options.

# 8. PROGRAMMES

## 8.1 Programme Chart

| Programme<br>Default temperature<br>Temperature range | Reference spin speed<br>Spin speed range [rpm ] | Maximum load | Programme description<br>(Type of load and level of soiling) |
|---|---|---|---|
| **Washing programmes** | | | |
| Eco 40-60<br>**1)** | 1200 rpm<br>(1200- 400) | 6.0 kg | **White cotton and fast-coloured cotton**. Normally soiled items. The energy consumption decreases and the time of the washing programme is extended, ensuring good washing results. |
| Cotoni<br>40 °C<br>90 °C - Cold | 1200 rpm<br>(1200- 400) | 6.0 kg | **White cotton and coloured cotton**. Normal and heavy soil. |
| Sintetici<br>30 °C<br>60 °C - Cold | 1200 rpm<br>(1200 - 400) | 3.0 kg | **Synthetic items or mixed fabric items**. Normally soiled items. |
| Delicati<br>30 °C<br>40 °C - Cold | 1200 rpm<br>(1200- 400) | 1.0 kg | **Delicate fabrics such as acrylics, viscose and mixed fabrics requiring gentler washing**. Normally and lightly soiled items. |
| Rapido 14'<br>30 °C | 800 rpm<br>(800- 400) | 1.0 kg | **Synthetic and mixed fabric** items. Lightly soiled items and items to freshen up. |
| Risciacquo | 1200 rpm<br>(1200- 400) | 6.0 kg | **All fabrics, except woollens and very delicate fabrics.** Programme for rinsing and spinning the laundry. The default spin speed is the one used for cotton programmes. Reduce the spin speed accordingly to the type of laundry. If necessary, set the Extra Risciacquo option to add rinses. With a low spin speed, the appliance performs delicate rinses and a short spin. |
| Centrifuga/Scarico | 1200 rpm<br>(1200 - 400) | 6.0 kg | **All fabrics, except woollens and delicate fabrics**. To spin the laundry and to drain the water in the drum. |
| Vapore Anti-Allergy<br><br>60 °C | 1200 rpm<br>(1200 - 400) | 6.0 kg | **White cotton items.** This high-performance wash program combined with steam vapour, removes more than 99,99% of bacteria and viruses**2)** keeping the temperature above 60°C throughout the washing phase; with an additional action on the fibers thanks to a vapour phase, an enhanced rinsing phase ensures a proper removal of detergent and micro-organism residues. This program ensures also a proper reduction of pollens/allergenic items. |
| Capi per Neonati<br>40 °C<br>40 °C - Cold | 1200 rpm<br>(1200 - 400) | 1.0 kg | Delicate cycle suitable for baby's articles. High water level and delicate movement in washing phase protects colours and fibres. |
| Seta<br>30°C | 800 rpm<br>(800 - 400) | 0.5 kg | Special programme for **silk and mixed synthetic items**. |

| Programme<br>Default temperature<br>Temperature range | Reference spin speed<br>Spin speed range [rpm ] | Maximum load | Programme description<br>(Type of load and level of soiling) |
|---|---|---|---|
| Lana<br>40 °C<br>40 °C - Cold | 1200 rpm<br>(1200- 400) | 1.0 kg | **Machine washable wool, hand washable wool and other fabrics** with «hand washing» care symbol **3)**. |
| Sport<br>30 °C<br>40 °C - Cold | 1200 rpm<br>(1200 - 400) | 3.0 kg | **Synthetic sport items**. This programme is designed to gently wash modern outdoor sportswear and is also suitable for gym, cycling or jogging clothes or similar. |
| Outdoor<br>30 °C<br>40 °C - Cold | 1200 rpm<br>(1200- 400) | 1.5 kg **4)**<br>1.0 kg **5)** | ⓘ<br>Do not use fabric softener and make sure that there is no softener residue in the detergent dispenser.<br><br>**Synthetic sport items.** This programme is designed to gently wash modern outdoor sportswear and is also suitable for gym, cycling or jogging clothes or similar. The recommended laundry load is 1.5 kg.<br>**Waterproof, waterproof-breathable and water repellent fabrics.** This programme can also be used as a water repellency restoring cycle, specifically tailored for treating clothes with a hydrophobic coating. To perform the water repellency restoring cycle, proceed as follows:<br>• Pour the washing detergent in the compartment II.<br>• Pour a special water repellency restorer for fabric into the softener compartment of the drawer.<br>• Reduce the laundry load to 1.0 kg.<br><br>ⓘ<br>To further improve the water repellency restoring action, dry the laundry in a tumble dryer by setting the Outdoor drying programme (if available and if the garment care label permits tumble drying). |

| Programme<br>Default temperature<br>Temperature range | Reference spin speed<br>Spin speed range [rpm ] | Maximum load | Programme description<br>(Type of load and level of soiling) |
|---|---|---|---|
| Denim<br>30 °C<br>40 °C - Cold | 800 rpm<br>(1200 - 400) | 1.5 kg | **Special programme for Denim clothing with delicate washing phase to minimize colour fading and marks**.<br>For better care a reduced load size is recommended. |

**1)** According to Commission Regulation EU 2019/2023, this programme at 40 °C is able to clean normally soiled cotton laundry declared to be washable at 40 °C or 60 °C, together in the same cycle. The temperature is not indicated and visible, it's set automatically.

For the reached temperature in the laundry, the programme duration and other data, please refer to 'Consumption Values' chapter.
The most efficient programmes in terms of energy consumption are generally those that perform at lower temperatures and longer duration.

**2)** Tested for Staphylococcus aureus, Enterococcus faecium, Candida albicans, Pseudomonas aeruginosa and MS2 Bacteriophage in external test performed by Swissatest Testmaterialien AG in 2021 (Test Report No. 202120117).

**3)** During this cycle the drum rotates slowly to ensure a gentle wash. It can seem that the drum doesn't rotate or doesn't rotate properly, but this is normal for this programme.

**4)** Washing programme.

**5)** Washing programme and water repellent phase.

### Programme options compatibility

| Programme | Centrifuga | | | | | | | – + |
|---|---|---|---|---|---|---|---|---|
| Eco 40-60 | ■ | | ■ | | ■ | | | |
| Cotoni | ■ | ■ | ■ | ■ | ■ | ■ | ■ | ■ |
| Sintetici | ■ | ■ | ■ | ■ | ■ | ■ | ■ | ■ |
| Delicati | ■ | ■ | ■ | | ■ | | ■ | ■ |
| Rapido 14' | ■ | ■ | ■ | | ■ | | | |
| Risciacquo | ■ | ■ | ■ | | ■ | | ■ | |
| Centrifuga/Scarico | ■ | ■ | | | ■ | | | |
| Vapore Anti-Allergy | ■ | ■ | ■ | ■ | ■ | | ■ | |
| Capi per Neonati | ■ | ■ | ■ | ■ | ■ | | ■ | |
| Seta | ■ | ■ | | | ■ | | | |
| Lana | ■ | ■ | ■ | | ■ | | | |
| Sport | ■ | ■ | ■ | ■ | ■ | | ■ | |

| Programme | Centri-fuga | | | | | | | – + |
|---|---|---|---|---|---|---|---|---|
| Outdoor | ■ | ■ | ■ | | ■ | | ■ | |
| Denim | ■ | ■ | ■ | | ■ | ■ | ■ | |

**Suitable detergents for washing programmes**

| Programme | Universal powder[1)] | Liquid Uni-versal | Liquid for coloureds | Delicates woollens | Special |
|---|---|---|---|---|---|
| Eco 40-60 | ▲ | ▲ | ▲ | -- | -- |
| Cotoni | ▲ | ▲ | ▲ | -- | -- |
| Sintetici | ▲ | ▲ | ▲ | -- | -- |
| Delicati | -- | -- | -- | ▲ | ▲ |
| Rapido 14' | -- | ▲ | ▲ | -- | -- |
| Risciacquo | -- | -- | -- | -- | -- |
| Centrifuga/Scarico | -- | -- | -- | -- | -- |
| Vapore Anti-Allergy | ▲ | ▲ | -- | -- | ▲ |
| Capi per Neonati | -- | ▲ | ▲ | -- | ▲ |
| Seta | -- | -- | -- | ▲ | ▲ |
| Lana | -- | -- | -- | ▲ | ▲ |
| Sport | -- | ▲ | ▲ | -- | ▲ |
| Outdoor | -- | -- | -- | ▲ | ▲ |
| Denim | -- | -- | ▲ | ▲ | ▲ |

**1)** At temperature higher than 60 °C the use of powder detergent is recommended.

▲ = Recommended | -- = Not recommended

## 8.2 Woolmark Premium Wool Care - Blue




The wool wash cycle of this machine has been tested and approved by The Woolmark Company for the washing of wool garments labelled as «hand wash» provided that the products are washed according to the instructions on the garment label and those issued by the manufacturer of this washing machine.
M1459

# 9. SETTINGS

## 9.1 Child Lock

With this option you can prevent that the children play with the control panel.

- To **activate/deactivate** this option, press and at the same time until the indicator **comes on/goes off**.

You can activate this option:

- After you press : the options and the programme knob are locked.
- Before you press : the appliance cannot start.

## 9.2 Permanent Extra Rinse

With this option you can permanently have an extra rinse when you set a new programme.

- To **activate/deactivate** this option press and at the same time until the indicator **comes on/goes off**.

## 9.3 Acoustic signals

The acoustic signals operate when:

- The programme is completed.
- The appliance has a malfunction.

To **deactivate/activate** the acoustic signals, press and at the same time for 6 seconds.

If you deactivate the acoustic signals, they continue operate when the appliance has a malfunction.

## 9.4 Operating Hours Counter

It is possible to visualise the total operating time of the appliance in hours, starting from the first switching on. This value will count operating time of the cycles (does not include pauses, delayed start time). To visualise this value, proceed as follows:

1. Switch the appliance on by turning the programme knob to the Eco 40-60 programme (1st position clockwise).
2. Press and hold the and buttons for some seconds (within 10 seconds after the switching on. After these 10 seconds, the key combination activates and deactivates the acoustic signals).
3. After 3 seconds the total hours operated by the appliance are shown in the display: e.g. 1276 hours, the display shows the text Hr for 2 seconds, 12 (thousands and hundreds) for 2 seconds and 76 (tens and units).

If the procedure does not work (due to timeout, wrong programme dial position or wrong keys combination), switch the appliance off and repeat sequence from the beginning.

## 9.5 Factory Reset

This function allows to restore the factory default options. To **activate** this option follow steps below:

1. Switch the appliance on by turning the programme knob to the Sintetici programme (3rd position clockwise).
2. Press and hold the and buttons for some seconds (within 10 seconds after the switching on. After these 10 seconds, the key combination activates and deactivates the acoustic signals).
3. The display will show **– – –** for about 5 seconds.

If the procedure does not work (due to timeout, wrong programme dial position or wrong keys combination), switch the appliance off and repeat sequence from the beginning.

## 10. BEFORE FIRST USE

1. Make sure that the electrical power is available and the water tap is open.
2. Pour 2 litres of water into the detergent compartment marked as **2**.

This action activates the drain system.

3. Pour a small quantity of detergent into the compartment marked as **2**.
4. Set and start a programme for cotton at the highest temperature without any laundry in the drum.

This removes all possible dirt from the drum and the tub.

## 11. DAILY USE

**⚠ WARNING!**

Refer to Safety chapters.

### 11.1 Loading the laundry

1. Open the appliance door.
2. Empty the pockets and unfold the items before you put them in the appliance.
3. Put the laundry in the drum, one item at a time.

Do not put too much laundry in the drum.

4. Close the door firmly.

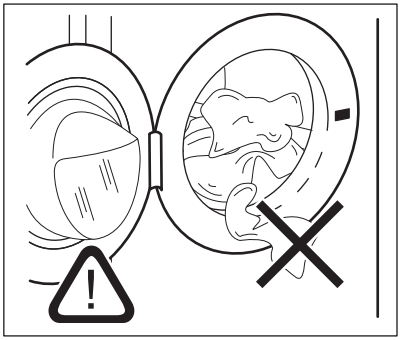

**⚠ CAUTION!**

-Make sure that no laundry gets caught between the seal and the door to avoid risk of water leakage and damage to the laundry.

-Washing heavily oiled, greasy stains or using fragrances perfume could cause damage to rubber parts of the washing machine.

### 11.2 Using detergent and additives

1. Measure out the detergent and the fabric conditioner.
2. Put the detergent and the fabric conditioner into the compartments.
3. Carefully close the detergent drawer

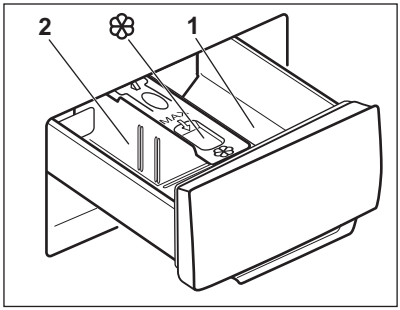


**⚠ CAUTION!**

Use only specified detergents for washing machine.

ⓘ

Always obey the instructions that you find on the packaging of the detergent products.

| | |
|---|---|
| **1** | Detergent compartment for prewash phase or soak programme (if available). Add the detergent for prewash and soak before the start of the programme. |
| **2** | Detergent compartment for washing phase. If you use a liquid detergent, put it immediately before you start the programme. |

Compartment for liquid additives (fabric conditioner, starch). Put the product in the compartment before you start the programme.

After a washing cycle, if necessary, remove any detergent residue from the detergent dispenser.

## 11.3 Changing position of detergent divider

1. Pull out the detergent dispenser. The position **A** of the detergent divider is for **powder detergent** (factory setting).

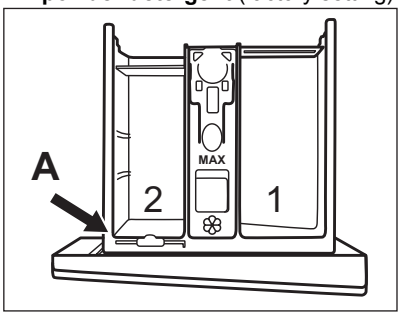


2. **To use also liquid detergent/additive or bleach:** Remove detergent divider from the position **A** and insert it in position **B**.

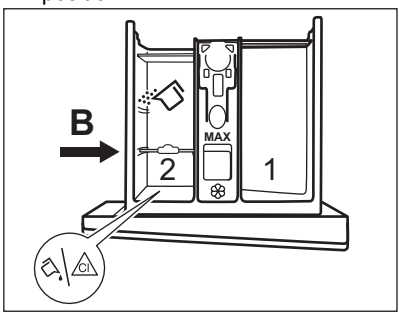


The position **B** of the detergent divider is for powder detergent in the rear compartment and for liquid detergent/ additive or bleach in the front compartment.

3. **To use only liquid detergent:** Insert the detergent divider in position **C**.

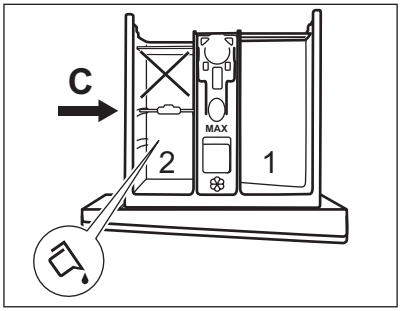


- Do not use gelatinous or thick liquid detergents.
- Do not exceed the maximum dose of liquid detergent.
- Do not set the prewash phase.
- Do not set the delay start function.

4. Measure out the detergent and the fabric conditioner and carefully close the detergent dispenser.

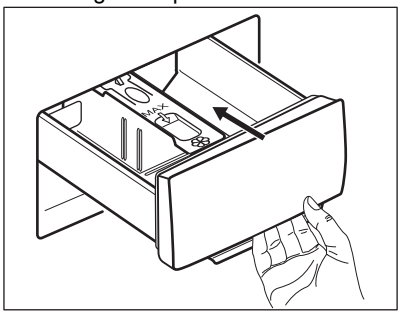


Make sure that the detergent divider is inserted properly and does not cause a blockage when you close the drawer.

## 11.4 Setting a programme

1. Turn the programme knob and set the programme:
   - The indicator ▷|| flashes.
   - The display shows the level of the Time Manager, if it is available within the programme, the programme duration and the indicators of the phases of the programme.
2. If necessary, change the temperature and the spin speed or add available options. When you activate an option, the indicator of the set option comes on.

If you set something incorrect, the display shows the message Err.

## 11.5 Starting a programme without the delay start

Press ▷||.

- The indicator of ▷|| stops to flash and stays on.
- The indicator |||| starts to flash on the display.
- The programme starts, the door locks, the display shows the indicator 🔒.
- The drain pump can operate for a short time when the appliance fills water.

After approximately 20 minutes from the start of the programme:

- The appliance adjusts automatically the programme duration agree with the laundry load.
- The display shows the new value.

## 11.6 Starting a programme with the delay start

1. Press Partenza Ritardata again and again until the display shows the delay you want to set.

The related indicator comes on the display.

2. Press ▷||:
   - The appliance starts the countdown.
   - The door locks, the display shows the indicator 🔒.
   - When the countdown is completed, the programme starts automatically.

You can cancel or change the set of the delay start before you press the ▷||. To cancel the delay start:

- Press ▷|| to set the appliance to pause.
- Press Partenza Ritardata until the display shows 0'.
- Press ▷|| again to start the programme immediately.

## 11.7 The SensiCare System load detection

The programme duration in the display is referred to a **medium/high load**.

After touching the Avvio/Pausa ▷|| button, the SensiCare System starts the laundry load detection:

1. The appliance detects the load in the first 30 seconds. In the programmes where Time Manager is available, during this phase specific animation is performed on display.
2. The programme duration could be adjusted accordingly and could increase or decrease. After further 30 seconds, the water filling starts.

About 20 minutes after the programme start, the programme duration could be adjusted again depending on the capacity of water absorption of the fabrics.

The SensiCare detection is carried out with complete washing programmes only and if the programme duration has not been reduced.

The SensiCare System is not available with all programmes such as :Lana, Risciacquo, Centrifuga and programmes with short cycles.

## 11.8 Interrupting a programme and changing the options

You can change only some options before they operate.

1. Press ▷‖.

The indicator flashes.

2. Change the options.
3. Press ▷‖ again.

The programme continues.

## 11.9 Cancelling a running programme

1. Turn the programme knob to position ⏻ to cancel the programme and to deactivate the appliance.
2. Turn the programme knob again to activate the appliance. Now, you can set a new washing programme.

Before starting the new programme the appliance could drain the water. In this case, make sure that the detergent is still in the detergent compartment, if not fill the detergent again.

## 11.10 Opening the door when the delay start operates or when programme starts to operate

While a delay start operates or when the programme has just started to operate, the appliance door is locked and the indicator 🔒 is on.

1. Press ▷‖ to pause the appliance.

The indicator 🔒 starts flashing.

2. Wait about 2 minutes until the door lock indicator 🔒 stops flashing and goes off.
3. You can open the door.
4. Close the door and press the ▷‖ again.

The delay start or the programme continues to operate.

When the programme has already started and you pause the appliance, but the indicator 🔒 does not flash and the door cannot be opened, switch the appliance off to open the door. Please refer to "Opening the door when the programme operates".

## 11.11 Opening the door when the programme operates

While a programme operates, the appliance door is locked and the indicator 🔒 is on.

**⚠ CAUTION!**

If the temperature and level of the water in the drum are too high, you cannot open the door.

1. Turn the programme knob to position ⏻ to deactivate the appliance.
2. Wait for some minutes and then open the appliance door.
3. Close the appliance door.
4. Set the programme again.

## 11.12 At the end of the programme

- The appliance stops automatically.
- The acoustic signal operates (if it is activated).
- In the display 0 comes on.
- The indicator of the ▷‖ goes off.
- The door lock indicator 🔒 flashes for a few minutes, then goes off.
- You can open the door.
- Remove the laundry from the appliance. Make sure that the drum is empty.
- Close the water tap.
- Turn the programme knob to position ⏻ to deactivate the appliance.
- Keep the door ajar, to prevent the mildew and odours.

**The washing programme is completed, but there is water in the drum:**

- The drum turns regularly to prevent the creases in the laundry.

- The door lock indicator is on. The indicator flashes. The door stays locked.
- You must drain the water to open the door.

**To drain the water:**

1. Press . The appliance drains the water and spins.
2. When the programme is completed, the door lock indicator flashes for a few minutes. When it goes off, you can open the door.
3. Turn the programme knob to position to deactivate the appliance.

The appliance drains and spins automatically after approximately 18 hours (except for Wool programme).

### 11.13 Stand-by

Some minutes after the end of the washing programme, if you do not deactivate the appliance, the energy saving status activates.

The energy saving status decreases the energy consumption when the appliance is on the stand by.

- All indicators go off.
- Press one of the options or turn the knob to deactivate the energy saving status.

If you set a programme or an option that ends with water in the drum, the energy saving status function **doesn't activate** to remind you to drain the water.

## 12. HINTS AND TIPS

**WARNING!**

Refer to Safety chapters.

### 12.1 The laundry load

- Divide the laundry in: white, coloured, synthetics, delicates and wool.
- Obey the washing instructions that are on the laundry care labels.
- Do not wash white and coloured items together.
- Some coloured items can discolour with the first wash. We recommend that you wash them separately for the first times.
- Turn multilayered fabrics, wool and items with painted illustrations inside out.
- Wash and pre-treat heavy soil stains with a suitable detergent before putting in drum.
- Be careful with the curtains. Remove the hooks and put the curtains in a washing bag or pillowcase.
- Do not wash laundry without hems or with cuts. Use a washing bag to wash small and/or delicate items (e.g. underwired bras, belts, tights, shoelaces, ribbons, etc. ).

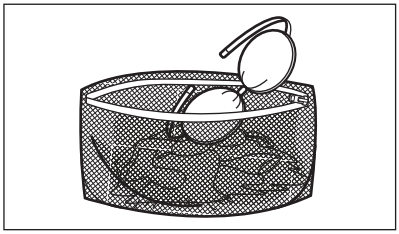

- A very small load can cause balance problems with the spin phase leading to excessive vibration. If this occurs:
  - interrupt the programme and open the door (refer to "Daily Use" chapter);
  -manually redistribute the load so that the items are spaced evenly around the tub;
  -press the Avvio/Pausa button. The spin phase continues.
- Button up pillowcases, close zippers, hooks and poppers. Tie up belts, cords, shoelaces, ribbons and any other loose elements.
- Empty the pockets and unfold the items.

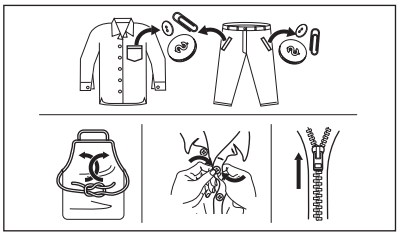

## 12.2 Stubborn stains

For some stains, water and detergent is not sufficient.

We recommend that you pre-treat these stains before you put the items in the appliance.

Special stain removers are available. Use the special stain remover that is applicable to the type of stain and fabric.

## 12.3 Detergent type and quantity

The choice of detergent and use of correct quantities not only affects your wash performance, but also helps to avoid waste and protect the environment:

- Use only detergents and other treatments specially made for washing machines. First, follow these generic rules:
  - powder detergents (also tablets and single-dose detergents) for all types of fabric, excluding delicate. Prefer powder detergents containing bleach for whites and laundry sanitization,
  - liquid detergents (also single-dose detergents) , preferably for low temperature wash programmes (60 °C max) for all types of fabric, or special ones for woollens only.
- The choice and quantity of detergent will depend on: type of fabric (delicates, woollens, cottons, etc), the colour of clothes, size of the load, degree of soiling, wash temperature, time and hardness of the water used.
- Follow the instructions that you find on packaging of the detergents or other treatments without exceeding the indicated maximum level (**MAX**).
- Do not mix different types of detergents.
- Use less detergent if:
  - you are washing a small load,
  - the programme duration has been reduced by the Time Manager button.
  - the laundry is lightly soiled,
  - there is large amounts of foam during washing.
- When using detergent tabs or pods, always put them inside the drum, not in the detergent dispenser and follow the manufacturer's recommendations .

**Insufficient detergent may cause:**
- unsatisfactory washing results,
- the wash load to turn grey,
- greasy clothes,
- mould in the appliance.

**Excessive detergent may cause:**
- sudsing,
- reduced washing effect,
- inadequate rinsing,
- a greater impact for the environment.

## 12.4 Savings tips

To save water, energy and detergent we recommend that you follow these tips:

- Loading the appliance to the **maximum capacity indicated for each programmes helps to reduce energy and water consumption**.
- With adequate pre-treatment, stains and limited soiling can be removed; the laundry can then be washed at a lower temperature.
- To use the correct quantity of detergent, refer to the quantity suggested by the detergent producer and check the water hardness of your domestic system. Refer to 'Water hardness'.
- If you have a tumble dryer its suggested to use **maximum possible spin speed** for the selected washing programme in order to save energy during drying.
- Preferably, use short cycles at lower temperatures.

## 12.5 Water hardness

If the water in your area is hard or medium hard, we recommend that you use a water softener additive for washing machines.

In areas where the water is soft it is not necessary to use a water softener.

To find out the water hardness in your area, contact your local water authority.

Use the correct quantity of water softener. Follow the instructions that you find on the packaging of the product.

# 13. CARE AND CLEANING

**⚠ WARNING!**

Refer to Safety chapters.

## 13.1 Periodic cleaning schedule

**Periodic cleaning helps to extend the life of your appliance.**

After each cycle, keep the door and the detergent dispenser slightly open to get air circulation and dry the humidity inside the appliance.

If the appliance is not used for a long time: close the water tap and unplug the appliance.

**Indicative periodic cleaning schedule:**

| | |
|---|---|
| Descaling | Twice a year |
| Maintenance wash | Once a month |
| Clean door seal | Every two months |
| Clean drum | Every two months |
| Clean detergent dispenser | Every two months |
| Clean drain pump filter | Twice a year |
| Clean the inlet hose and the valve filter | Twice a year |

## 13.2 Removing foreign objects

ⓘ

Make sure that pockets are empty and all loose elements are tied up before running your cycle.

Remove any foreign objects (such as metal clip, buttons, coins, etc) that you may find in the door seal, the filters and the drum. Refer to "Door seal with double lip trap", "Cleaning the drum", "Cleaning the drain pump filter" and "Cleaning the inlet hose and the valve filter" paragraphs. Be careful with curtains. Remove the hooks and put the curtains in a washing bag or pillowcase. If necessary, please contact the Authorised Service Centre.

## 13.3 External cleaning

Clean the appliance with mild soap and warm water only. Fully dry all the surfaces. Do not use a scouring pads or any scratching material.

**⚠ CAUTION!**

Do not use alcohol, solvents or chemical products.

**⚠ CAUTION!**

Do not clean the metal surfaces with chlorine-based detergent.

## 13.4 Descaling

ⓘ

If the water in your area is hard or medium hard, we recommend that you use a water softener for washing machines.

Regularly examine the drum to check for limescale.

Regular detergents already contain water softening agents, but we recommend to run a cycle with an empty drum and a descaling product.

ⓘ

Always follow the instructions that you find on the packaging of the product.

## 13.5 Cleaning the drum

Regularly examine the drum to prevent unwanted deposits.

Rust deposits in the drum may occur due to rusting foreign body in the washing or tap water containing iron

Clean the drum with special products for stainless steel.

Always follow the instructions that you find on the packaging of the product. Do not clean the drum with acidic descaling products, scouring products containing chlorine or iron or steel wool.

For a thorough clean:

1. Remove all laundry from the drum.
2. Run a Cotoni programme with the highest temperature.
3. Add a small quantity of powder detergent into the empty drum, in order to rinse out any left residues.

## 13.6 Maintenance wash

The repeated and prolonged use of low temperature programmes can cause detergent deposits, fluff residues, bacterial growth inside the drum and the tub. This could generate bad odours and mildew. To eliminate these deposits and clean the inner part of the appliance, run a maintenance wash regularly (at least once a month).

Refer to "Cleaning the drum" paragraph.

## 13.7 Door seal with double lip trap

This appliance is designed with a **self cleaning draining system**, allowing light fluff fibers that fall off the clothes to be drained out with the water. Regularly examine the seal and if necessary clean as described in the following diagram. Coins, buttons, other small items can be recovered at the end of the cycle.

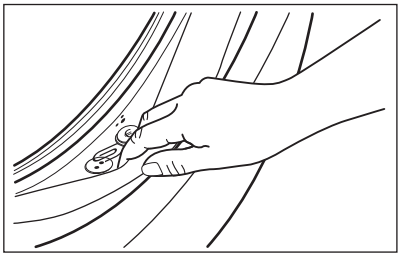

Clean it when needed, using ammonia cream cleanser agent without scratching the seal surface.

Always obey the instructions that you find on the packaging of the product.

Check and remove objects (if there are any) that could be trapped in the fold.

Make sure that no laundry remains between the seal and the door.

Use a moist cloth to wipe off any dirt or water residue left behind in the door seal after completion of program cycle.

## 13.8 Cleaning the detergent dispenser

To prevent possible deposits of dried detergent or clotted fabric softener and/or formation of mould in the detergent dispenser drawer, every two months carry out the following cleaning procedure how explained in the following diagrams:

1. Open the drawer. Press the catch downwards as indicated in the picture and pull it out.

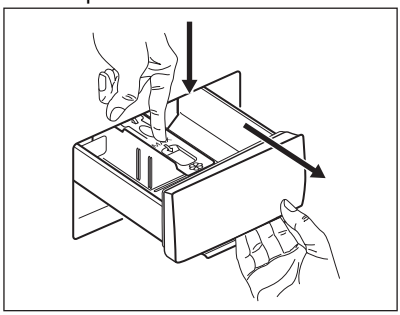

2. Remove the top part of the additive compartment to aid cleaning and flush it out under running warm water, to remove any traces of accumulated detergent. After cleaning, put the top part back into position.

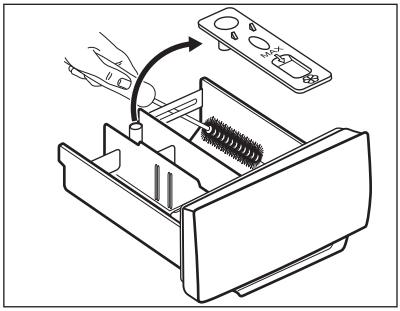

3. Make sure that all detergent residue is removed from the upper and lower part of the recess. Use a small brush to clean the recess.

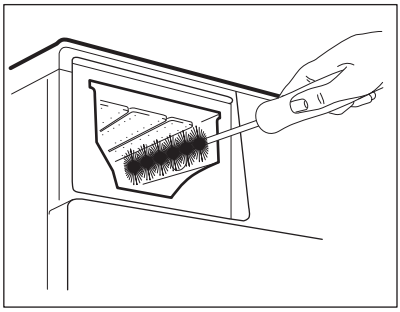

4. Insert the detergent drawer into the guide rails and close it. Run the rinsing programme without any clothes in the drum.

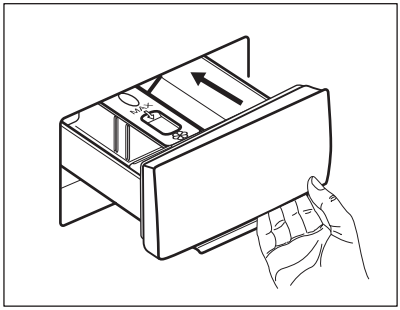

## 13.9 Cleaning the drain pump filter

Regularly check the drain pump filter and make sure that it is clean.

Clean the drain pump filter if:

- The appliance does not drain the water.
- The drum does not turn.
- The appliance makes an unusual noise because of the blockage of the drain pump.
- The display shows the alarm code E20

**⚠ WARNING!**

- Disconnect the mains plug from the mains socket.
- Do not remove the filter while the appliance operates.
- Do not clean the pump if the water in the appliance is hot. Wait until the water cools down .
- Repeat Step 3 several times by closing and opening the valve until the water stops flowing out.

Always keep a rag nearby to dry up any water spillages when removing the filter.

**Proceed as described in following diagrams to clean the pump filter:**

1.

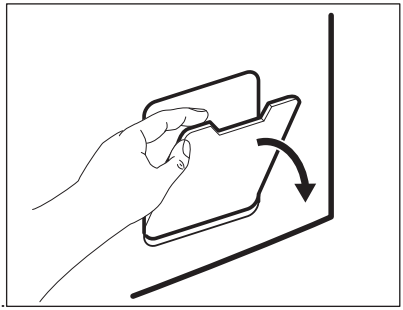

2.

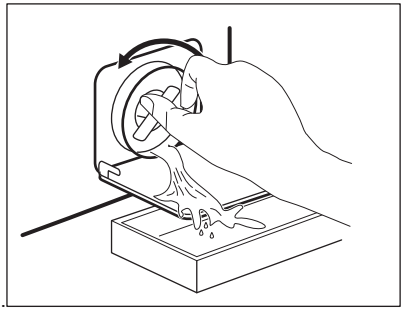

3.

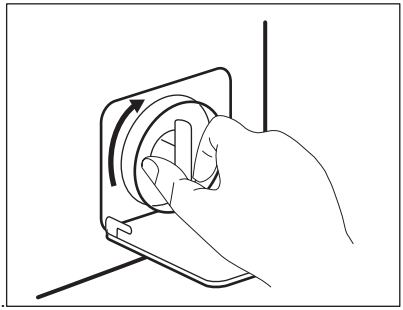

4.

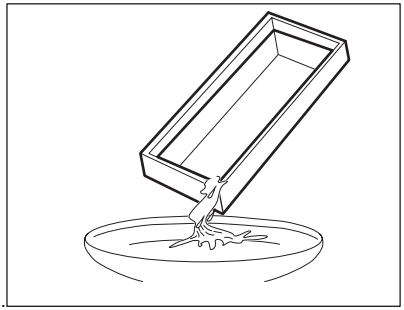

5.

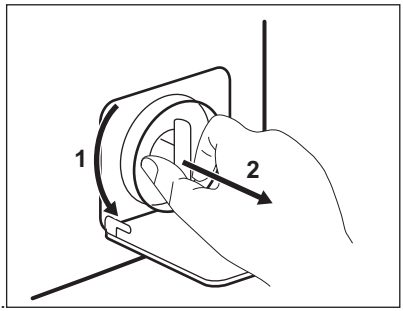


6.

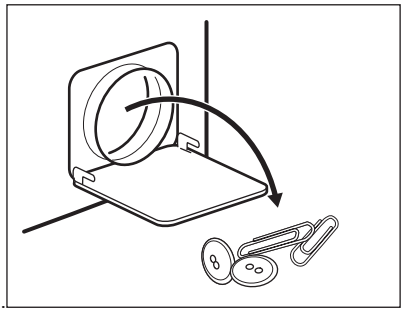

7.

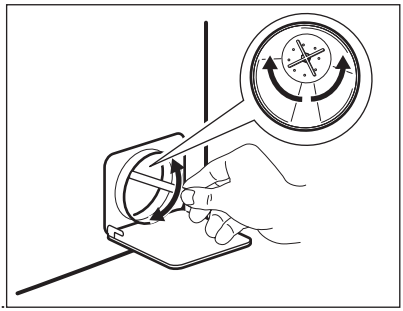

8.

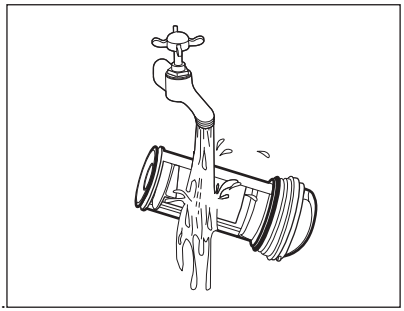

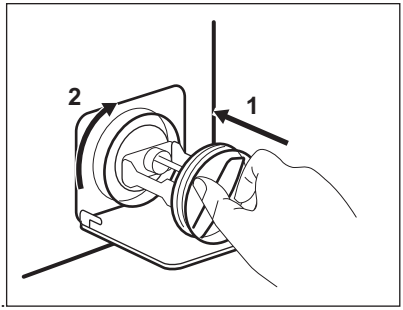

9.

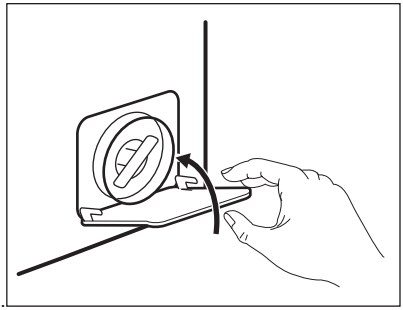
10.

**⚠ WARNING!**

Make sure that the impeller of the pump can rotate. If it does not rotate, contact the Authorised Service Centre. Make sure also that you tighten the filter correctly to prevent leakages.

When you drain the water with the emergency drain procedure, you must activate the drain system again:

1. Put 2 litres of water in the main wash compartment of the detergent dispenser.
2. Start the programme to drain the water.

## 13.10 Cleaning the inlet hose and the valve filter

It is recommended to clean both the filters of the inlet hose and valve twice a year to remove any deposit, collected over the time. Proceed as described in following diagrams to clean filters:

1. Remove the inlet hose from the tap and clean the filter.

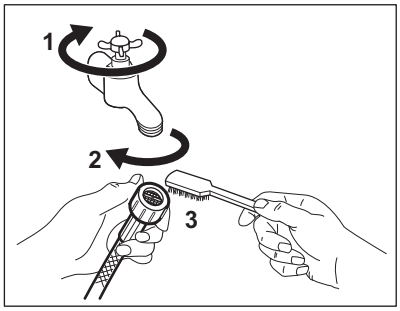


2. Remove the inlet hose from the appliance by loosening the ring nut.

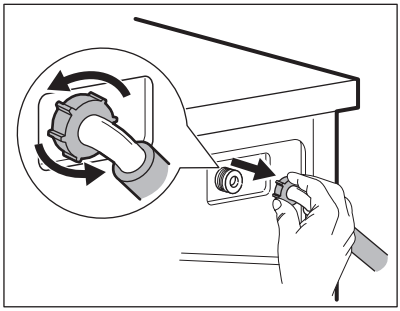

3. Clean the valve filter on the back of the appliance with a toothbrush.

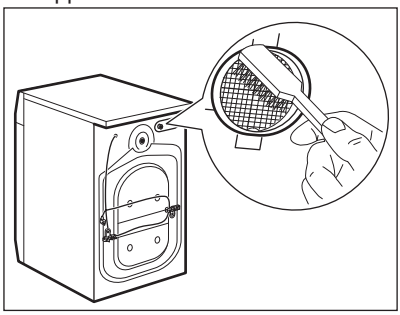

4. When you reconnect the hose to the back of the appliance, turn it left or right (not in

vertical position) depending on the position of your water tap.

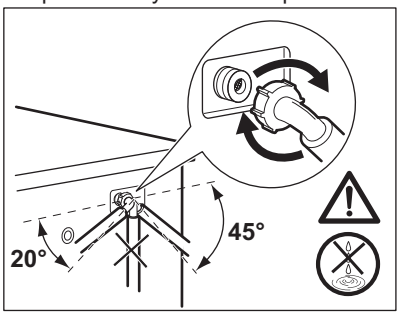


### 13.11 Emergency drain

If the appliance cannot drain the water, carry out the same procedure, described in ' Cleaning the drain pump filter' paragraph. If necessary, clean the pump.

When you drain the water with the emergency drain procedure, you must activate the drain system again:

1. Put 2 litres of water in the main wash compartment of the detergent dispenser.
2. Start the programme to drain the water.

### 13.12 Frost precautions

If the appliance is installed in an area where the temperature can reach values around 0° C or drop below, remove the remaining water from the inlet hose and the drain pump.

1. Disconnect the mains plug from the mains socket.
2. Close the water tap.
3. Put the two ends of the inlet hose in a container and let the water flow out of the hose.
4. Empty the drain pump. Refer to the emergency drain procedure.
5. When the drain pump is empty, install the inlet hose again.

> ⚠ **WARNING!**
>
> Make sure that the temperature is higher than 0 °C before you use the appliance again.
> The manufacturer is not responsible for damages caused by low temperatures.

## 14. TROUBLESHOOTING

> ⚠ **WARNING!**
>
> Refer to Safety chapters.

### 14.1 Alarm Codes and Possible failures

The appliance does not start or it stops during operation. First try to find a solution to the problem (refer to the tables).

> ⚠ **WARNING!**
>
> Deactivate the appliance before carrying out any check.

**With some problems, the display shows an alarm code and the** Avvio/ Pausa ▷‖ **button may flash continuously:**

| Problem | Possible solution |
|---|---|

| | |
|---|---|
| E 10<br>The appliance does not fill with water properly. | • Make sure that the water tap is open.<br>• Make sure that the pressure of the water supply is not too low. For this information, contact your local water authority.<br>• Make sure that the water tap is not clogged.<br>• Make sure that the inlet hose has no kinks, damages or bends.<br>• Make sure that the connection of the water inlet hose is correct.<br>• Make sure that the filter of the inlet hose and the filter of the valve are not clogged. Refer to 'Care and cleaning'. |
| E20<br>The appliance does not drain the water. | • Make sure that the sink spigot is not clogged.<br>• Make sure that the drain hose has no kinks or bends.<br>• Make sure that the drain filter is not clogged. Clean the filter, if necessary. Refer to "Care and cleaning".<br>• Make sure that the connection of the drain hose is correct.<br>• Set the drain programme if you set a programme without drain phase.<br>• Set the drain programme if you set an option which ends with water in the tub. |
| E40<br>The appliance door is open or not closed correctly. | • Make sure that the door is properly closed. |
| E91<br>Internal fail. No communication between electronic elements of the appliance. | • The programme was not finished properly or the appliance stopped too early. Switch the appliance off and on again.<br>• If the alarm code appears again, contact the Authorised Service Centre. |
| EH0<br>The mains supply is unstable. | • Wait until mains supply is stable. |

If the display shows other alarm codes, deactivate and activate the appliance. If the problem continues, contact the Authorised Service Centre.
In case of different problem with the washing machine check the table below for possible solutions.

| Problem | Possible solution |
|---|---|
| The programme does not start. | • Make sure that the mains plug is connected to the mains socket.<br>• Make sure that the appliance door is closed.<br>• Make sure that there is no damaged fuse in the fuse box.<br>• Make sure that the Avvio/Pausa ▷‖ has been touched.<br>• If the delay start is set, cancel the setting or wait for the end of countdown.<br>• Deactivate the Child Lock function if it is on.<br>• Check the position of the knob on the selected programme. |
| The appliance fills with water and drains immediately. | • Make sure that the drain hose is in the correct position. The hose may be positioned too low. Refer to "Installation instruction". |
| The spin phase does not operate or the washing cycle lasts longer than usual. | • Set the spin programme.<br>• Make sure that the drain filter is not clogged. Clean the filter, if necessary. Refer to "Care and cleaning".<br>• Adjust manually the items in the tub and start the spin phase again. This problem may be caused by balance problems. |

| Problem | Possible solution |
|---|---|
| There is water on the floor. | • Make sure that the couplings of the water hoses are tight and there is not water leakages.<br>• Make sure that the water inlet hose and the drain hose have no damages.<br>• Make sure you use the correct detergent and the correct quantity of it. |
| You cannot open the appliance door. | • Make sure that a washing programme that ends with water in tub, has not been selected.<br>• Make sure that the washing programme is finished.<br>• Set the drain or the spin programme if there is water in the drum.<br>• Make sure that the appliance receives electrical power.<br>• This problem may be caused by a failure of the appliance. Contact the Authorised Service Centre. |
| The appliance makes an unusual noise and vibrates. | • Make sure the levelling of the appliance is correct. Refer to "Installation instruction".<br>• Make sure that the packaging and/or the transit bolts are removed. Refer to "Installation instruction".<br>• Add more laundry in the drum. The load may be too small. |
| The programme duration increases or decreases during programme execution. | • The SensiCare System is able to adjust the programme duration according to the type and the laundry load size. Refer to "The SensiCare System load detection" in "Daily Use" chapter. |
| The washing results are not satisfactory. | • Increase the detergent quantity or use a different detergent.<br>• Use special products to remove the stubborn stains before you wash the laundry.<br>• Make sure that you set the correct temperature.<br>• Decrease the laundry load. |
| Too much foam in the drum during the washing cycle. | • Reduce the quantity of detergent. |
| After the washing cycle, there are some detergent residues in the dispenser drawer. | • Make sure that the flap is in the correct position (UP for powder detergent - DOWN for liquid detergent).<br>• Make sure you have used the detergent dispenser according the indications given in this user manual. |

After the check, activate the appliance. The programme continues from the point of interruption.
If the problem occurs again, contact the Authorised Service Centre.
The necessary data for the service centre are on the rating plate.

# 15. CONSUMPTION VALUES

## 15.1 Comment

ⓘ

The QR code on the energy label supplied with the appliance provides a web link to the information related to the performance of the appliance in the EU EPREL database. Keep the energy label for reference together with the user manual and all other documents provided with this appliance.
It is also possible to find the same information in EPREL using the link **https://eprel.ec.europa.eu** and the model name and product number that you find on the rating plate of the appliance.

ⓘ

Values and programme duration may differ depending on different conditions (e.g. room temperature, water temperature and pressure, load size and type of laundry, supply voltage) and also if you change the default setting of a programme.

## 15.2 According to Commission Regulation Eu 2019/2023

| Eco 40-60 programme | kg | kWh | Litres | hh:mm | % 1) | °C | rpm 2) |
|---|---|---|---|---|---|---|---|
| Full load | 6.0 | 0.585 | 51.0 | 03:17 | 53.00 | 36.0 | 1151 |
| Half load | 3.0 | 0.385 | 36.0 | 02:35 | 53.00 | 29.0 | 1151 |
| Quarter load | 1.5 | 0.160 | 33.0 | 02:30 | 55.00 | 23.0 | 1151 |

**1)** Remaining moisture at the end of the spinning phase. The higher is the spin speed, the higher is the noise and the lower is the remaining moisture.
**2)** Maximum spin speed.

**Power consumption in different modes**

| Off (W) | Stand-by (W) | Delay start (W) |
|---|---|---|
| 0.50 | 0.50 | 4.00 |

Time to Off/Standby mode is 15 minutes maximum.

## 15.3 Common programmes

ⓘ

These values are indicative only.

| Programme | kg | kWh | Litres | hh:mm | % 1) | °C | rpm 2) |
|---|---|---|---|---|---|---|---|
| Cotoni 3) 90°C | 6.0 | 1.900 | 70.0 | 03:20 | 53.00 | 85.0 | 1200 |
| Cotoni 60°C | 6.0 | 1.100 | 65.0 | 03:20 | 53.00 | 55.0 | 1200 |
| Cotoni 4) 20°C | 6.0 | 0.200 | 65.0 | 02:20 | 53.00 | 20.0 | 1200 |
| Sintetici 40°C | 3.0 | 0.600 | 65.0 | 02:15 | 35.00 | 40.0 | 1200 |
| Delicati 5) 30°C | 1.0 | 0.300 | 40.0 | 01:00 | 35.00 | 30.0 | 1200 |
| Lana 30°C | 1.0 | 0.200 | 40.0 | 01:05 | 30.00 | 30.0 | 1200 |

**1)** Remaining moisture at the end of the spinning phase. The higher is the spin speed, the higher is the noise and the lower is the remaining moisture.

**2)** Reference indicator of the spin speed.

**3)** Suitable for washing heavily soiled textiles.

**4)** Suitable for washing lightly soiled cottons, synthetic and mixed fabrics.

**5)** It also performs as quick washing cycle for lightly soiled laundry.

# **16.** QUICK GUIDE

## 16.1 Daily use

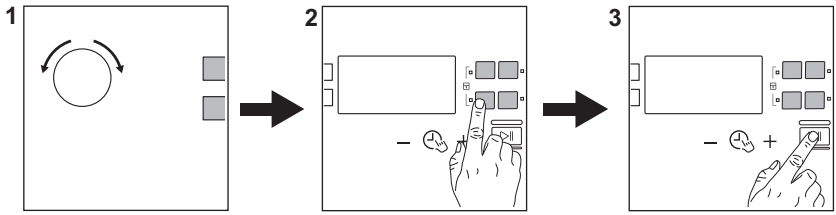


Connect the mains plug to the mains socket.

Open the water tap.

Load the laundry.

Pour the detergent and other treatment in the proper compartment of the detergent dispenser.

1. Turn the programme dial to set the desired programme.
2. Set the desired options by means of the corresponding touch buttons.
3. To start the programme, touch the **Avvio/ Pausa** ▷‖ button.

At the end of the programme, remove the laundry.

## 16.2 Cleaning the drain pump filter

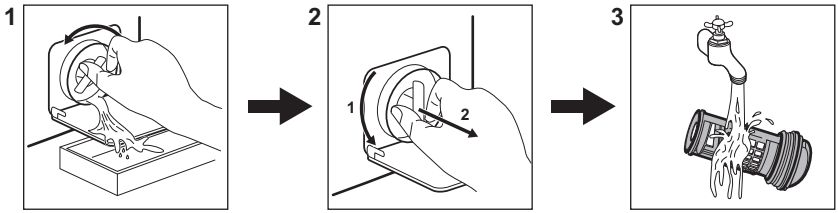


Clean the filter regularly and, especially, if the alarm code E20 appears on the display.

## 16.3 Programmes

| Programmes | Load | Product description |
|---|---|---|
| **Eco 40-60 1)** | 6.0 kg | White and coloured cottons. Normally soiled garments. |
| **Cotoni** | 6.0 kg | White cotton and coloured cotton. |
| **Sintetici** | 3.0 kg | Synthetic items or mixed fabric items. |
| **Delicati** | 1.0 kg | Delicate fabrics such as acrylics, viscose, polyester items. |
| **Rapido 14'** | 1.0 kg | Cotton and synthetic lightly soiled items or once worn items. |
| **Risciacquo** | 6.0 kg | All fabrics, except woollens and very delicate fabrics. Programme for rinsing and spinning. |
| **Centrifuga/Scarico** | 6.0 kg | All fabrics, except woollens and very delicate fabrics. Programme for spinning and draining the water. |
| **Vapore Anti-Allergy** | 6.0 kg | White cotton items. This programme helps to remove germs and bacteria. |
| **Capi per Neonati** | 1.0 kg | Delicate cycle suitable for baby's articles. |
| **Seta** | 0.5 kg | Special programme for silk and mixed synthetic items. |
| **Lana** | 1.0 kg | Machine washable wool, hand washable wool and delicates. |
| **Sport** | 3.0 kg | Sportswear. |
| **Outdoor** | 1.5 kg 2)<br>1.0 kg 3) | Modern outdoor sporting garments. |

| Programmes | Load | Product description |
|---|---|---|
| **Denim** | 1.5 kg | Denim clothing. |

**1)** According to Commission Regulation EU 2019/2023, this programme at 40 °C is able to clean normally soiled cotton laundry declared to be washable at 40 °C or 60 °C, together in the same cycle. The temperature is not indicated and visible, it's set automatically.

For the reached temperature in the laundry, the programme duration and other data, please refer to 'Consumption Values' chapter.
The most efficient programmes in terms of energy consumption are generally those that perform at lower temperatures and longer duration.

**2)** Washing programme.

**3)** Washing programme and water repellent phase.

**Loading the appliance to the maximum capacity indicated for each programmes helps to reduce energy and water consumption.**

**Suitable detergents for washing programmes**

| Programme | Universal powder[1)] | Liquid Universal | Liquid for coloureds | Delicates woollens | Special |
|---|---|---|---|---|---|
| Eco 40-60 | ▲ | ▲ | ▲ | -- | -- |
| Cotoni | ▲ | ▲ | ▲ | -- | -- |
| Sintetici | ▲ | ▲ | ▲ | -- | -- |
| Delicati | -- | -- | -- | ▲ | ▲ |
| Rapido 14' | -- | ▲ | ▲ | -- | -- |
| Risciacquo | -- | -- | -- | -- | -- |
| Centrifuga/Scarico | -- | -- | -- | -- | -- |
| Vapore Anti-Allergy | ▲ | ▲ | -- | -- | ▲ |
| Capi per Neonati | -- | ▲ | ▲ | -- | ▲ |
| Seta | -- | -- | -- | ▲ | ▲ |
| Lana | -- | -- | -- | ▲ | ▲ |
| Sport | -- | ▲ | ▲ | -- | ▲ |
| Outdoor | -- | -- | -- | ▲ | ▲ |
| Denim | -- | -- | ▲ | ▲ | ▲ |

**1)** At temperature higher than 60 °C the use of powder detergent is recommended.

▲ = Recommended

-- = Not recommended

## 16.4 Detergent type and quantity.

- Use only detergents and other treatments specially made for washing machines. First, follow these generic rules:
  - powder detergents (also tablets and single-dose detergents) for all types of fabric, excluding delicate. Prefer powder detergents containing bleach for whites and laundry sanitization,
  - liquid detergents (also single-dose detergents), preferably for low temperature wash programmes (60 °C max) for all types of fabric, or special ones for woollens only.
- Do not mix different types of detergents.
- Use less detergent if:
  - you are washing a small load,
  - the laundry is lightly soiled,
  - there is large amounts of foam during washing.
- When using detergent tabs or pods, always put them inside the drum, not in the detergent dispenser and follow the manufacturer's recommendations.

**Insufficient detergent may cause:**
- unsatisfactory washing results,
- the wash load to turn grey,
- greasy clothes,
- mould in the appliance.

**Excessive detergent may cause:**
- sudsing,
- reduced washing effect,
- inadequate rinsing,
- a greater impact for the environment.

## 16.5 Periodic cleaning schedule

**Periodic cleaning helps to extend the life of your appliance.**

After each cycle, keep the door and the detergent dispenser slightly open to get air circulation and dry the humidity inside the appliance.

If the appliance is not used for a long time: close the water tap and unplug the appliance.

**Indicative periodic cleaning schedule:**

| | |
|---|---|
| Descaling | Twice a year |
| Maintenance wash | Once a month |
| Clean door seal | Every two months |
| Clean drum | Every two months |
| Clean detergent dispenser | Every two months |
| Clean drain pump filter | Twice a year |
| Clean the inlet hose and the valve filter | Twice a year |

Regularly examine the drum to check for limescale. We recommend to run a cycle with empty drum and a descaling product occasionally.

**Removing foreign objects**

ⓘ

Make sure that pockets are empty and all loose elements are tied up before running your cycle.

Remove any foreign objects (such as metal clip, buttons, coins, etc) that you may find in the door seal, the filters and the drum. If necessary, please contact the Authorised Service Centre.

**Door seal**

This appliance is designed with a **self cleaning draining system**, allowing light fluff fibers that fall off the clothes to be drained out with the water. Regularly examine the seal and if necessary clean as described in the following diagram. Coins, buttons, other small items can be recovered at the end of the cycle.

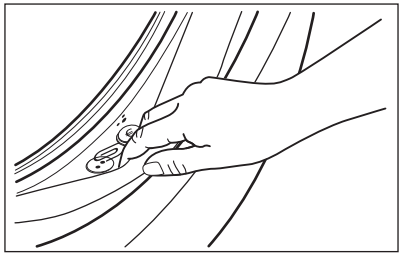

Clean it when needed, using ammonia cream cleanser agent without scratching the seal surface.

If it is necessary, remove fluff and objects from the filter recess.

## **17.** ENVIRONMENTAL CONCERNS

Recycle materials with the symbol . Put the packaging in relevant containers to recycle it. Help protect the environment and human health by recycling waste of electrical and electronic appliances. Do not dispose of appliances marked with the symbol with the household waste. Return the product to your local recycling facility or contact your municipal office.

**Ti diamo il benvenuto in Electrolux! Grazie per aver scelto di acquistare questo prodotto.**



Nel nostro intento di essere sostenibili stiamo riducendo le risorse cartacee e forniamo manuali d'uso completi online. È possibile accedere al manuale d'uso completo all'indirizzo **electrolux.com/manuals**



Ricevi consigli per l'uso, scarica i nostri opuscoli, elimina eventuali anomalie, ottierni informazioni sull'assistenza tecnica e la riparazione su **electrolux.com/support**



Acquista accessori, materiali di consumo e ricambi originali per la tua apparecchiatura su **electrolux.com/shop**

Con riserva di modifiche.

## INDICE


**1.** INFORMAZIONI DI SICUREZZA..... 39
**2.** ISTRUZIONI DI SICUREZZA.....41
**3.** DESCRIZIONE DEL PRODOTTO..... 44
**4.** DATI TECNICI.....44
**5.** INSTALLAZIONE..... 45
**6.** PANNELLO DEI COMANDI..... 49
**7.** OPZIONI.....50
**8.** PROGRAMMI.....52
**9.** IMPOSTAZIONI.....57
**10.** PRIMA DI UTILIZZARE L'ELETTRODOMESTICO.....58
**11.** USO QUOTIDIANO.....58
**12.** CONSIGLI E SUGGERIMENTI.....63
**13.** CURA E PULIZIA..... 64
**14.** RISOLUZIONE DEI PROBLEMI..... 70
**15.** VALORI DI CONSUMO.....73
**16. GUIDA RAPIDA**.....74
**17.** CONSIDERAZIONI SULL'AMBIENTE..... 78


# 1. ⚠ INFORMAZIONI DI SICUREZZA



Leggere attentamente le istruzioni fornite prima di installare e utilizzare questa apparecchiatura.
I produttori non sono responsabili di eventuali lesioni o danni derivanti da un'installazione o un uso scorretti. Conservare sempre le istruzioni in un luogo sicuro e accessibile per poterle consultare in futuro.

## 1.1 Sicurezza dei bambini e delle persone vulnerabili

- Quest'apparecchiatura può essere usata da bambini a partire da 8 anni di età e da adulti con capacità fisiche, sensoriali o mentali limitate o con scarsa esperienza e conoscenza sull'uso dell'apparecchiatura, solamente se sorvegliati o se istruiti relativamente all'utilizzo in sicurezza dell'apparecchiatura e se hanno compreso i rischi coinvolti.
- I bambini tra i 3 e gli 8 anni e le persone con disabilità diffuse e complesse vanno tenuti lontani dall'apparecchiatura, a meno che non vi sia una supervisione continua.
- Tenere i bambini al di sotto dei 3 anni lontani dall'apparecchiatura, a meno che non vi sia una supervisione continua.
- Controllare che i bambini non giochino con l'apparecchiatura.
- Tenere gli imballaggi lontano dai bambini e smaltirli in modo adeguato.
- Tenere i detersivi lontani dalla portata dei bambini.
- Tenere i bambini e gli animali domestici lontani dall'apparecchiatura quando la porta è aperta.
- Se l'elettrodomestico ha un dispositivo di sicurezza per i bambini sarà opportuno attivarlo.
- I bambini non devono eseguire interventi di pulizia e manutenzione sull'elettrodomestico senza essere supervisionati.

## 1.2 Avvertenze di sicurezza generali

- Quest'apparecchiatura è destinata esclusivamente al lavaggio domestico in lavatrice.
- Quest'apparecchiatura è progettata per un uso domestico singolo in un ambiente interno.
- Quest'apparecchiatura può essere utilizzata in uffici, camere d'albergo, camere di bed & breakfast, alloggi in agriturismi e altre sistemazioni simili in cui tale utilizzo non superi i livelli di utilizzo domestico (medi).

- Non modificare le specifiche tecniche dell'apparecchiatura.
- Il carico massimo dell'apparecchiatura è 6.0 kg. Non superare il carico massimo di ciascun programma (fare riferimento al capitolo "Programmi").
- La pressione di funzionamento dell'acqua nel punto di ingresso dal collegamento esterno deve essere compresa fra 0,5 bar (0,05 MPa) e 10 bar (1,0 MPa).
- Le aperture di ventilazione alla base non devono essere coperte da un tappeto, da una moquette o da eventuali rivestimenti per pavimenti.
- L'apparecchiatura deve essere collegata alla presa dell'acqua servendosi dei set di tubi nuovi forniti in dotazione o altri set di tubi nuovi forniti dal Centro Assistenza Autorizzato.
- I vecchi tubi non devono essere riutilizzati.
- Se il cavo di alimentazione è danneggiato, deve essere sostituito dal produttore, da un centro di assistenza tecnica autorizzato o da una persona qualificata per evitare situazioni di pericolo elettrico.
- Prima di eseguire qualunque intervento di manutenzione, spegnere l'apparecchiatura ed estrarre la spina dalla presa dell'alimentazione di rete.
- Non usare getti d'acqua ad alta pressione e/o vapore per pulire l'apparecchiatura.
- Pulire l'apparecchiatura con un panno inumidito. Utilizzare solo detergenti neutri. Non usare prodotti abrasivi, spugnette abrasive, solventi od oggetti metallici.

## **2.** ISTRUZIONI DI SICUREZZA

### 2.1 Installazione

ⓘ

L'installazione deve essere conforme alle normative nazionali pertinenti.

- Togliere i bulloni dell'imballaggio e di trasporto, comprese le boccole in gomma col distanziatore di plastica.
- Tenere i bulloni di transito in un luogo sicuro. Se l'apparecchiatura va spostata in futuro dovranno essere nuovamente fissati per evitare che il cesto causi danni interni.
- Prestare sempre attenzione in fase di spostamento dell'apparecchiatura, dato che è pesante. Usare sempre i guanti di sicurezza e le calzature adeguate.
- Attenersi alle istruzioni fornite insieme all'apparecchiatura.

- Non installare o utilizzare l'apparecchiatura se è danneggiata.
- Non installare o utilizzare l'apparecchiatura in ambienti in cui la temperatura è al di sotto di 0°C o all'aperto.
- L'area di pavimento dove sarà installata l'apparecchiatura deve essere piana, stabile, resistente al calore e pulita.
- Accertarsi che l'aria circoli liberamente tra l'apparecchiatura e il pavimento.
- Una volta posizionata l'apparecchiatura, verificare che sia in piano utilizzando una livella. Se l'apparecchiatura non è in piano, regolare i piedini di conseguenza.
- Non installare l'apparecchiatura direttamente sullo scarico a pavimento.
- Non spruzzare acqua sull'apparecchiatura e non esporla a eccessiva umidità.
- Non installare l'apparecchiatura in condizioni in cui non è possibile aprire completamente la porta dell'apparecchiatura stessa.
- Non collocare un contenitore chiuso sotto l'apparecchiatura per raccogliere possibili perdite. Contattare il Centro di Assistenza autorizzato per sapere quali accessori si possono utilizzare.

## 2.2 Collegamento elettrico

**⚠ AVVERTENZA!**

Rischio di incendio e scossa elettrica.

- AVVERTENZA: Questa apparecchiatura è progettata per essere installata/collegata a un collegamento di messa a terra dell'edificio.
- Utilizzare sempre una presa elettrica con contatto di protezione correttamente installata.
- Verificare che i parametri sulla targhetta siano compatibili con le indicazioni elettriche dell'alimentazione.
- Non utilizzare prese multiple e prolunghe.
- Accertarsi di non danneggiare la spina e il cavo. Qualora il cavo elettrico debba essere sostituito, l'intervento dovrà essere effettuato dal nostro Centro di Assistenza autorizzato.
- Inserire la spina di alimentazione nella presa solo al termine dell'installazione. Verificare che la spina di alimentazione rimanga accessibile dopo l'installazione.
- Non toccare il cavo di alimentazione o la spina di alimentazione con la mani bagnate.
- Non tirare il cavo di alimentazione per scollegare l'apparecchiatura. Tirare sempre dalla spina.

## 2.3 Collegamento dell'acqua

- L'acqua in ingresso non deve avere una temperatura superiore ai 25 °C.
- Non danneggiare i tubi dell'acqua.
- Prima di eseguire il collegamento a tubi nuovi, tubi non usati a lungo, dove sono stati eseguiti interventi di riparazione o sono stati inseriti dispositivi nuovi (misuratori dell'acqua, ecc.), lasciar scorrere l'acqua fino a che non sarà trasparente e limpida.
- Verificare che non vi siano perdite visibili durante e dopo il primo uso dell'apparecchiatura.
- Non usare una prolunga se i tubi di carico dell'acqua sono troppo corti. Contattare il Centro di Assistenza autorizzato per sostituire il tubo di carico dell'acqua.
- In fase di disimballaggio dell'apparecchiatura si può vedere dell'acqua fuoriuscire dal tubo di scarico. Questa condizione è imputabile alle prove con acqua eseguite sulle apparecchiature in fabbrica.
- È possibile prolungare il tubo di scarico fino a un massimo di 400 cm. Contattare il Centro di Assistenza autorizzato per l'altro tubo di scarico e la prolunga.
- Verificare che il rubinetto rimanga accessibile dopo l'installazione.
- Chiudere il rubinetto dell'acqua dopo ogni utilizzo dell'apparecchiatura.

## 2.4 Utilizzo

**⚠ AVVERTENZA!**

Vi è il rischio di lesioni, scosse elettriche, incendi, ustioni o danni all'apparecchiatura.

- Attenersi alle istruzioni di sicurezza riportate sulla confezione del detersivo.
- Non appoggiare o tenere liquidi o materiali infiammabili, né oggetti facilmente

infiammabili sull'apparecchiatura, al suo interno o nelle immediate vicinanze.
- Non lavare i tessuti molto sporchi di olio, grasso o altre sostanze oleose. Può danneggiare le parti in gomma dell'apparecchiatura. Pre-lavare questi tessuti prima di metterli nell'apparecchiatura.
- Non utilizzare profumi per bucato per evitare il rischio di danneggiare parti in plastica e gomma dell'apparecchiatura.
- Non toccare il vetro dell'oblò quando è in corso un programma. Il vetro può surriscaldarsi.
- Verificare che tutti gli oggetti metallici vengano tolti dal bucato.

## 2.5 Assistenza

- Per far riparare l'apparecchiatura, rivolgersi a un Centro di Assistenza Autorizzato. Utilizzare solo ricambi originali.
- Tenere presente che la riparazione autonoma o non professionale possono avere conseguenze sulla sicurezza e potrebbero invalidare la garanzia.
- I pezzi di ricambio seguenti sono disponibili per almeno 10 anni dopo l'interruzione della produzione del modello: motore e spazzole del motore, trasmissione tra motore e tamburo, pompe, ammortizzatori e molle, tamburo di lavaggio, albero del tamburo e relativi cuscinetti a sfera, riscaldatori ed elementi riscaldanti, comprese pompe di calore, tubazioni e relative attrezzature, compresi tubi flessibili, valvole, filtri e acquastop, circuiti stampati, display elettronici, pressostati, termostati e sensori, software e firmware compreso il software di reset, porta, cerniera della porta e guarnizioni, altre guarnizioni, gruppo di chiusura della porta, periferiche in plastica come i distributori di detersivi. La durata potrebbe essere più lunga nel tuo Paese. Per ulteriori informazioni visita il nostro sito web.
- Si prega di notare che alcuni di questi pezzi di ricambio sono disponibili solo per i riparatori professionisti e che non tutti i pezzi di ricambio sono rilevanti per tutti i modelli.
- Per quanto riguarda la lampada o le lampade all'interno di questo prodotto e le lampade di ricambio vendute separatamente: Queste lampade sono destinate a resistere a condizioni fisiche estreme negli elettrodomestici, come temperatura, vibrazioni, umidità, o sono destinate a segnalare informazioni sullo stato operativo dell'apparecchio. Non sono destinate ad essere utilizzate in altre applicazioni e non sono adatte per l'illuminazione di ambienti domestici.

## 2.6 Smaltimento

**⚠ AVVERTENZA!**

Rischio di lesioni o soffocamento.

- Staccare la spina dall'alimentazione elettrica e idrica.
- Tagliare il cavo elettrico in prossimità dell'apparecchiatura e gettarlo.
- Togliere il blocco porta per evitare che bambini o animali restino intrappolati nel cestello.
- Smaltire l'apparecchiatura in conformità coi requisiti locali per lo smaltimento di componenti elettrici ed elettronici (WEEE).

# 3. DESCRIZIONE DEL PRODOTTO

## 3.1 Panoramica dell'apparecchiatura

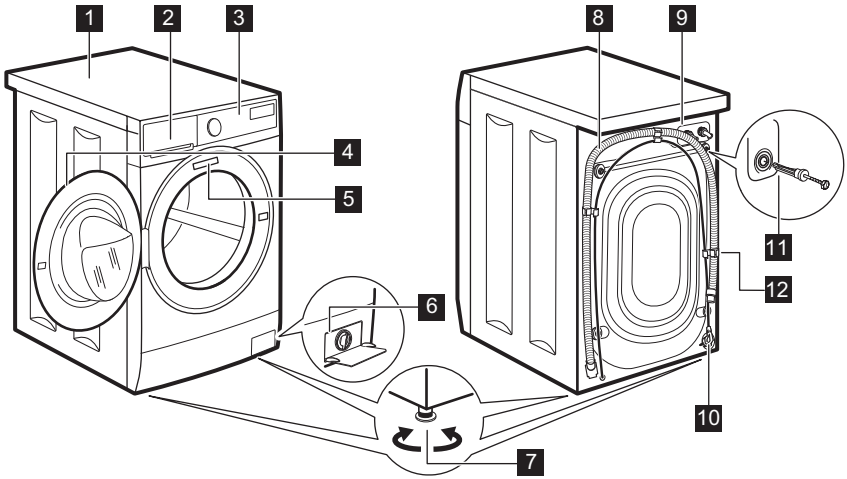


1 Piano di lavoro
2 Erogatore del detersivo
3 Pannello comandi
4 Maniglia dell'oblò
5 Targhetta dei dati
6 Filtro della pompa di scarico
7 Per mettere in piano l'elettrodomestico
8 Tubo flessibile di scarico
9 Collegamento tubo di carico
10 Cavo di alimentazione
11 Bulloni per il trasporto
12 Supporto tubo

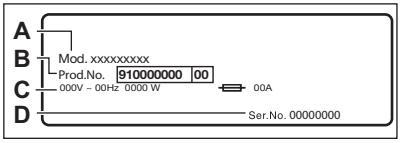


**La targhetta identificativa** riporta il nome del modello (**A**), il numero di prodotto (**B**), le classificazioni elettriche (**C**) e il numero di serie (**D**).

# 4. DATI TECNICI

| | | |
|---|---|---|
| Dimensioni | Larghezza/Altezza/Profondità totale | 59.5 cm / 84.3 cm / 41.1 cm |
| Collegamento elettrico | Tensione | 230 V |
| | Potenza complessiva | 1900 W |
| | Fusibile | 10 A |
| | Frequenza | 50 Hz |

| | | |
|---|---|---|
| Livello di protezione dall'ingresso di particelle solide e umidità assicurato dal coperchio protettivo, tranne dove l'apparecchiatura a bassa tensione non ha una protezione contro l'umidità | | IPX4 |
| Pressione di alimentazione dell'acqua | Minimo<br>Massimo | 0,5 bar (0,05 MPa)<br>10 bar (1,0 MPa) |
| Alimentazione dell'acqua **1)** | | Acqua fredda |
| Carico massimo | Cotone | 6.0 kg |

**1)** Collegare il tubo di carico dell'acqua a un rubinetto con 3/4" filettatura.

# **5.** INSTALLAZIONE

> ⚠ **AVVERTENZA!**
>
> Fare riferimento ai capitoli sulla sicurezza.

## 5.1 Disimballaggio

**1.** Rimuovere la pellicola esterna. Se necessario, servirsi di un taglierino.

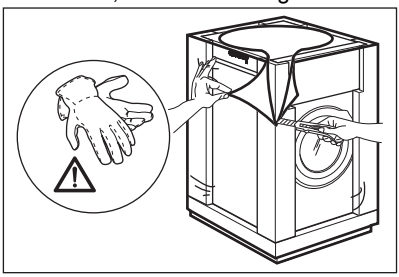

**2.** Togliere la parte superiore del cartone e i materiali di imballaggio.

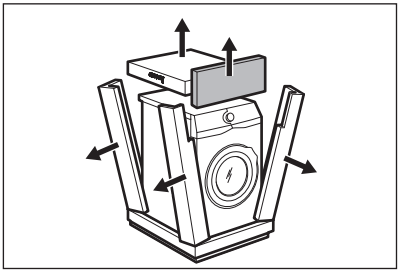

**3.** Aprire la porta. Togliere tutti gli oggetti dal cesto.

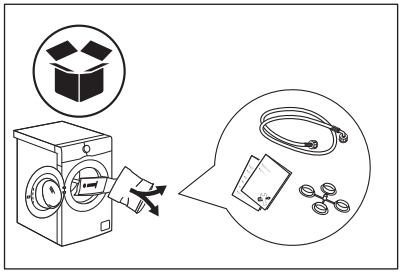

**4.** Posizionare l'elemento angolare sul pavimento dietro l'apparecchiatura. Appoggiare delicatamente l'apparecchiatura sul lato posteriore.

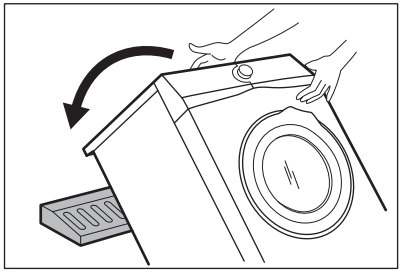

5. Rimuovere la protezione dal fondo.

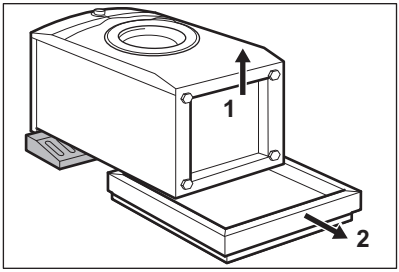


6. Rimettere l'apparecchiatura in posizione verticale. Staccare il cavo di alimentazione e il tubo di scarico dall'apposito supporto.

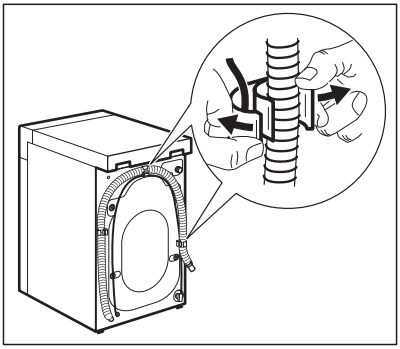

**⚠ AVVERTENZA!**

Si può vedere dell'acqua fuoriuscire dal tubo di scarico. Ciò avviene in quanto la lavatrice è stata testata in fabbrica.

7. Rimuovere i quattro bulloni di trasporto ed estrarre i distanziatori in plastica.

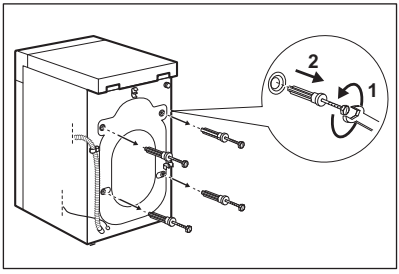


8. Mettere nei fori i cappucci in plastica contenuti nel sacchetto del manuale.

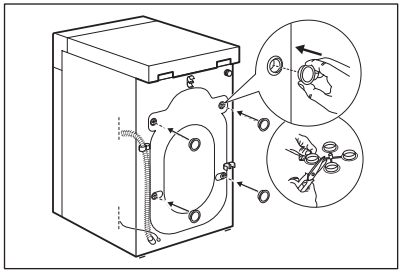

**Consigliamo di conservare l'imballaggio e i bulloni per il trasporto per quando si trasporta l'apparecchiatura.**

## 5.2 Informazioni per l'installazione

**Posizionamento e livellamento**

Regolare l'apparecchiatura in modo adeguato per evitare le vibrazioni, il rumore e il movimento dell'apparecchiatura stessa mentre è in funzione.

1. Installare l'apparecchiatura su un pavimento piano e duro. L'apparecchiatura deve essere in piano ed appoggiata in modo stabile. Verificare che l'apparecchiatura non sia a contatto con la parete o con altre unità e che vi sia ricircolo d'aria sotto all'apparecchiatura stessa.

2. Allentare o stringere i piedini per regolare il livello. Tutti i piedini devono saldamente essere appoggiati a terra.

**⚠ AVVERTENZA!**

Non mettere cartone, legno o materiali equivalenti sotto i piedini dell'apparecchiatura per regolare il livello.

**Tubo di carico**

**⚠ ATTENZIONE!**

Verificare che non vi siano danni ai tubi flessibili e che non vi siano perdite dai raccordi. Non usare una prolunga se i tubi di carico dell'acqua sono troppo corti. Contattare il Centro di Assistenza per informazioni sulla sostituzione del tubo di carico dell'acqua.

1. Collegare il tubo di ingresso dell'acqua sulla parte posteriore dell'apparecchiatura, se necessario. Di solito, è già installato in fabbrica.

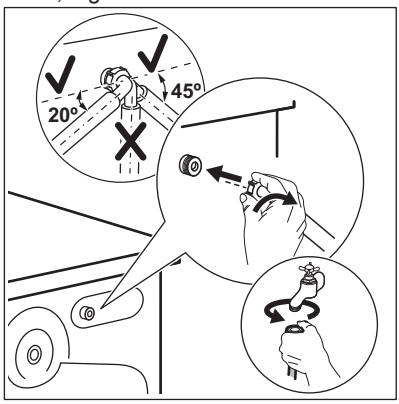


2. Posizionarlo a sinistra o destra, a seconda della posizione del rubinetto. Assicurarsi che il tubo di carico non sia in posizione verticale.
3. Ove necessario, allentare il dado ad anello per sistemarlo nella posizione corretta.
4. Alcuni modelli possono contenere un tubo di carico con dispositivo di blocco acqua. Evita le perdite d'acqua nel tubo a causa del suo naturale invecchiamento. Il settore nella finestra indica questo guasto A. In tal caso chiudere il rubinetto dell'acqua e contattare il Centro di Assistenza autorizzato per informazioni sulla sostituzione del tubo.

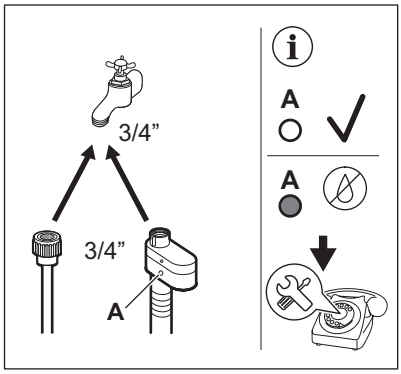


5. Collegare l'altra estremità del tubo di carico dell'acqua FREDDA a un rubinetto dell'acqua fredda con filettatura 3/4".

**⚠ AVVERTENZA!**

L'acqua in ingresso non deve avere una temperatura superiore ai 25 °C.

**Scarico dell'acqua**

Il tubo di scarico deve trovarsi a un'altezza non inferiore a 60 cm e non superiore a 100 cm.

ⓘ

È possibile prolungare il tubo di scarico fino a un massimo di 400 cm. Contattare il Centro di Assistenza autorizzato per acquistare l'altro tubo di scarico e la prolunga.

Sarà possibile collegare il tubo di scarico in diversi modi:

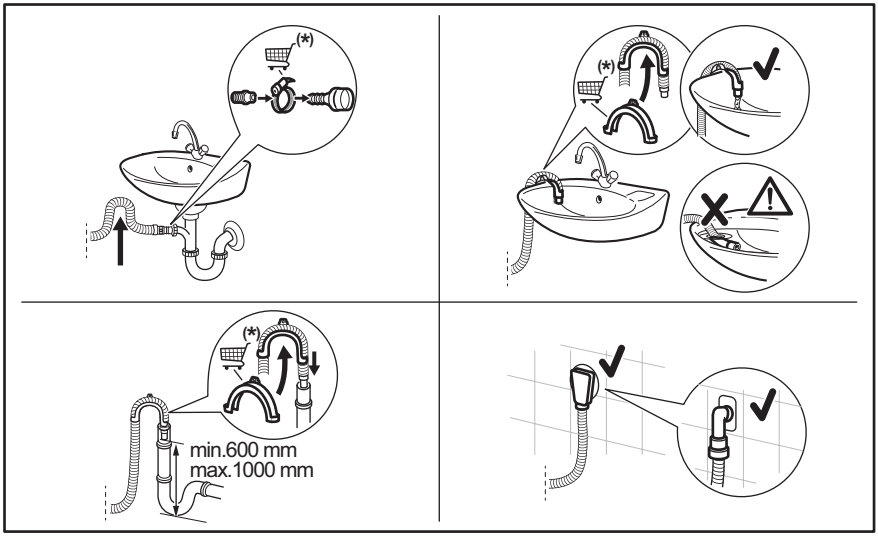


* Soggetto a sostituzione delle parti di ricambio senza preavviso.

Accertarsi che il tubo di scarico formi una curva per evitare il passaggio di particelle dal lavandino all'apparecchiatura.

Collegare il tubo di scarico al sifone e serrarlo con una pinza. Accertarsi che il tubo di scarico formi una curva per evitare il passaggio di particelle dal lavandino all'apparecchiatura.

Posizionare il tubo direttamente in una conduttura di scarico incassata nel muro del locale e serrare con un fermo.

Senza la guida del tubo flessibile in plastica, verso il sifone di un lavandino - Fissare il tubo al sifone, e serrarlo con una pinza.

Il tubo di scarico può essere piegato a U e posizionato intorno alla guida in plastica. All'estremità del secchiaio - Serrare la guida al rubinetto dell'acqua o a parete.

ⓘ

Verificare che la guida in plastica non si muova quando l'apparecchiatura scarica e verificare anche che il tubo di scarico non sia immerso in acqua. Ci potrebbe essere un ritorno di acqua sporca nell'apparecchiatura.
Acquistare gli accessori da un fornitore autorizzato.

A un tubo verticale dotato di foro di ventilazione - Inserire il tubo di scarico direttamente in una conduttura di scarico o in un tubo verticale

ⓘ

L'estremità del tubo di scarico deve essere sempre ventilata, perciò il diametro interno del tubo di scarico (min. 38 mm = min. 1,5") deve essere più grande del diametro esterno del tubo di scarico.

## 5.3 Collegamento elettrico

Al termine dell'installazione è possibile collegare la spina alla presa elettrica.

La targhetta di identificazione e il capitolo "Dati tecnici" indicano i valori elettrici necessari. Assicurarsi che siano compatibili con l'alimentazione di rete.

Verificare che l'impianto domestico possa sopportare il carico massimo richiesto, tenendo in considerazione anche le altre apparecchiature che possono essere utilizzate.

**Collegare l'apparecchiatura a una presa elettrica con messa a terra.**

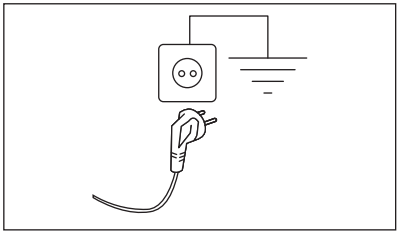

Il cavo di alimentazione deve essere facilmente accessibile dopo l'installazione dell'apparecchiatura.

Per qualsiasi intervento elettrico necessario per l'installazione di questa apparecchiatura, contattare il nostro Centro di Assistenza Autorizzato.

Il produttore declina qualsiasi responsabilità per danni o lesioni causati dal mancato rispetto delle suddette misure di sicurezza.

# **6.** PANNELLO DEI COMANDI

## 6.1 Funzioni speciali

La nuova lavatrice soddisfa tutti i moderni requisiti per un trattamento efficace del bucato con un consumo ridotto a livello di acqua, energia e detersivo e che rispetta i tessuti.

- Il **SensiCare System** rileva il quantitativo di bucato definendo la durata del programma in 30 secondi. Il programma di lavaggio è calibrato al carico di bucato e al tipo di tessuto, senza consumare più tempo, energia e acqua del necessario. Leggere il paragrafo "Il SensiCare rilevamento del carico " per ulteriori dettagli.

## 6.2 Descrizione del pannello dei comandi

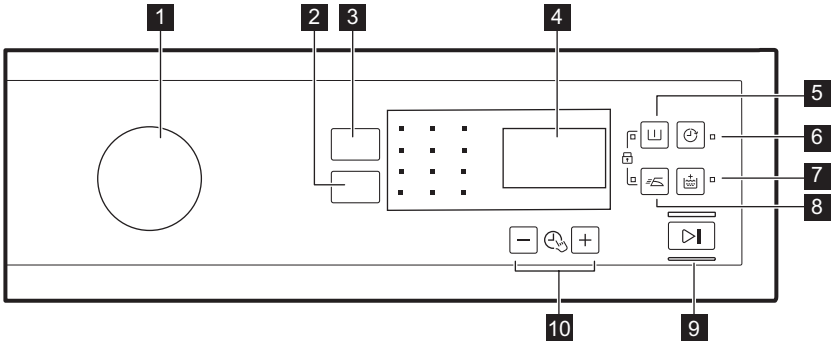


1 Manopola dei programmi

2 Centrifuga touchpad riduzione

3 Temp. touchpad
4 Display
5 Prelavaggio touchpad
6 Partenza Ritardata touchpad
7 Extra Risciacquo touchpad
8 Stiro Facile touchpad
9 Avvio/Pausa touchpad
10 Time Manager touchpad − +

Per selezionare l'opzione desiderata, toccare il simbolo/tasto corrispondente. Quando si preme il pulsante, non inclinare il dito. I sensori dei pulsanti sono sensibili e possono interferire con la scelta. Se il pulsante non reagisce, attendere 3 secondi e riprovare.

### 6.3 Display

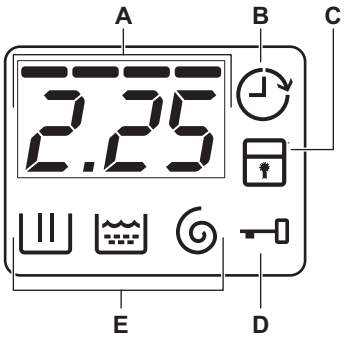


| | |
|---|---|
| **A** | Area Ora:<br>• Durata del programma.<br>• Codici d'allarme. Fare riferimento al capitolo "Risoluzione dei problemi" per la relativa descrizione.<br>• Il livello di Time Manager ‾‾‾‾.<br>• Indicazione delle ore di esercizio totali dell'apparecchiatura. Fare riferimento alla sezione "Contatore delle ore di esercizio" nel paragrafo "Impostazioni" per ulteriori dettagli. |
| **B** | Spia della partenza ritardata. |
| **C** | Spia della Sicurezza bambini. |
| **D** | Indicatore di chiusura porta:<br>• Se è accesa, non è possibile aprire lo sportello.<br>• Se è spenta, non è possibile aprire lo sportello.<br>• Se lampeggia, non è possibile aprire lo sportello. Attendere alcuni minuti finché la spia non si spegne. |
| **E** | Spie della fase di lavaggio.<br>• : fase di lavaggio<br>• : fase dei risciacqui<br>• : fase di centrifuga |

## 7. OPZIONI

### 7.1 Temp.

Impostare questa opzione per modificare la temperatura predefinita.

Spia = acqua fredda.

La spia della temperatura impostata si accende.

## 7.2 Centrifuga

Questa opzione consente di modificare la velocità di centrifuga predefinita.

La spia della velocità impostata si accende.

**Opzioni centrifuga aggiuntive:**

**No centrifuga finale**

- Impostare questa opzione per disattivare tutte le fasi di centrifuga. È disponibile solo la fase di scarico.
- La spia corrispondente si accende.
- Impostare questa opzione per tessuti molto delicati.
- La fase di risciacquo utilizza più acqua per alcuni programmi di lavaggio.

**Stop acqua in vasca**

- Impostare questa opzione per evitare che la biancheria si sgualcisca.
- La spia corrispondente si accende.
- Al termine del programma è presente dell'acqua nel cesto.
- Il cesto ruota regolarmente in modo da non sgualcire la biancheria.
- L'oblò resta bloccato. Prima di aprire l'oblò si deve scaricare l'acqua.

ⓘ

Per scaricare l'acqua fare riferimento al capitolo "Al termine del programma".

## 7.3 Prelavaggio

Con questa opzione è possibile aggiungere una fase di prelavaggio a un programma di lavaggio. Questa opzione è consigliata per bucato molto sporco, in particolare se contiene sabbia, polvere, fango e altre componenti solide. Quando si imposta questa opzione, la durata del programma aumenta.

La spia corrispondente si accende.

## 7.4 Partenza Ritardata

Quest'opzione consente di posticipare l'avvio di un programma da 30 minuti a 20 ore.

Il display mostra la spia corrispondente.

## 7.5 Extra Risciacquo

Con questa opzione è possibile aggiungere risciacqui extra a un programma di lavaggio.

Usare questa opzione per le persone allergiche ai detersivi e nelle zone in cui l'acqua è dolce.

La spia corrispondente si accende.

## 7.6 Stiro Facile

L'apparecchiatura lava delicatamente e centrifuga la biancheria per evitare sgualciture.

L'apparecchiatura riduce la velocità di centrifuga, utilizza più acqua ed adatta la durata del programma al tipo di biancheria.

La spia corrispondente si accende.

## 7.7 Time Manager – +

Con questa opzione sarà possibile ridurre la durata del programma a seconda delle dimensioni del carico e del livello di sporcizia. Questa regolazione deve essere effettuata dopo l'impostazione di Temp. e Centrifuga.

Quando si imposta un programma di lavaggio, il display mostra la durata predefinita e ---- trattini.

Premere il pulsante Time Manager – + per ridurre la durata del programma a seconda delle proprie esigenze. Il display mostra la nuova durata del programma e il numero di trattini diminuisce di conseguenza:

---- adatto per un carico completo di indumenti con livello di sporcizia normale.

--- un ciclo rapido per un carico completo di indumenti con livello normale di sporcizia.

-- ciclo molto rapido per un carico inferiore leggermente sporco (ad esempio: si consiglia al massimo un mezzo carico).

- il ciclo più rapido per rinfrescare quantitativi ridotti di bucato.

Il Time Manager è disponibile solo con i programmi presenti in tabella.

| | Cotoni | Sintetici | Delicati |
|---|---|---|---|
| – | ■ | ■ | ■ |
| –– | ■ | ■ | ■ |
| ––– | ■ | ■ | ■ |
| ––––– 1) | ■ | ■ | ■ |

1) Durata predefinita per tutti i programmi.

### 7.8 Avvio/Pausa ▷||

Toccare il tasto Avvio/Pausa ▷|| per avviare o interrompere un programma. Premendo il tasto durante il ciclo, la macchina viene messa in pausa per consentire la modifica delle opzioni.

## 8. PROGRAMMI

### 8.1 Tabella dei programmi

| Programma<br>Temperatura predefinita<br>Gamma di temperatura | Velocità di centrifuga di riferimento<br>Gamma velocità centrifuga<br>[rpm ] | Carico massimo | Descrizione del programma<br>(Tipo di carico e livello di sporco) |
|---|---|---|---|
| **Programmi di lavaggio** | | | |
| Eco 40-60<br>**1)** | 1200 giri/min<br>(1200- 400) | 6.0 kg | **Cotone bianco e colorato sintetico**. Capi normalmente sporchi. Il consumo di energia si riduce e la durata del programma di lavaggio viene allungata, garantendo buoni risultati di lavaggio. |
| Cotoni<br>40 °C<br>90°C - A freddo | 1200 giri/min<br>(1200- 400) | 6.0 kg | **Cotone bianco e cotone colorato**. Sporco normale o leggero. |
| Sintetici<br>30 °C<br>60 °C – A freddo | 1200 giri/min<br>(1200 - 400) | 3.0 kg | **Capi in tessuti sintetici o misti**. Capi normalmente sporchi. |
| Delicati<br>30 °C<br>40 °C – A freddo | 1200 giri/min<br>(1200- 400) | 1.0 kg | **Tessuti delicati quali ad esempio acrilici, viscosa e tessuti misti che richiedono un lavaggio più delicato**. Capi normalmente e poco sporchi. |
| Rapido 14'<br>30 °C | 800 giri/min<br>(800- 400) | 1.0 kg | **Capi in tessuti sintetici e misti**. Capi poco sporchi e capi da rinfrescare. |
| Risciacquo | 1200 giri/min<br>(1200- 400) | 6.0 kg | **Tutti i tessuti, eccetto lana e tessuti molto delicati.** Programma per risciacquare e centrifugare il bucato. La velocità di centrifuga predefinita è quella usata per i programmi per il cotone. Ridurre la velocità di centrifuga in base al tipo di biancheria. Ove necessario, impostare l'opzione Extra Risciacquo per aggiungere ulteriori risciacqui. Con una bassa velocità di centrifuga l'apparecchiatura effettua risciacqui delicati ed una centrifuga breve. |

| Programma<br>Temperatura predefinita<br>Gamma di temperatura | Velocità di centrifuga di riferimento<br>Gamma velocità centrifuga<br>[rpm ] | Carico massimo | Descrizione del programma<br>(Tipo di carico e livello di sporco) |
|---|---|---|---|
| Centrifuga/Scarico | 1200 giri/min<br>(1200 - 400) | 6.0 kg | **Tutti i tessuti, a parte i capi in lana e i tessuti delicati**. Per centrifugare la biancheria e scaricare l'acqua nel cesto. |
| Vapore Anti-Allergy<br><br>60°C | 1200 giri/min<br>(1200 - 400) | 6.0 kg | **Capi in cotone bianco.** Questo programma di lavaggio ad alte prestazioni combinato con il vapore rimuove oltre il 99,99% dei batteri e dei virus**2)** mantenendo la temperatura al di sopra di 60 °C durante la fase di lavaggio, con un'azione aggiuntiva sulle fibre grazie al vapore, un risciacquo potenziato assicura la rimozione corretta dei residui di detersivo e dei microorganismi. Questo programma garantisce anche una riduzione adeguata delle particelle di pollini/allergeni. |
| Capi per Neonati<br>40 °C<br>40 °C – A freddo | 1200 giri/min<br>(1200 - 400) | 1.0 kg | Ciclo delicato adatto per gli indumenti da bambino. Livello dell'acqua elevato e movimento delicato nella fase di lavaggio che protegge colori e fibre. |
| Seta<br>30 °C | 800 giri/min<br>(800 - 400) | 0.5 kg | Programma speciale per **capi in seta e sintetici misti**. |
| Lana<br>40 °C<br>40 °C – A freddo | 1200 giri/min<br>(1200- 400) | 1.0 kg | **Indumenti di lana lavabili a macchina, a mano e altri tessuti** che riportano sull'etichetta il simbolo di "lavaggio a mano"**3)** |
| Sport<br>30 °C<br>40 °C – A freddo | 1200 giri/min<br>(1200 - 400) | 3.0 kg | **Capi sportivi in tessuti sintetici**. Questo programma è stato pensato per lavare in modo delicato indumenti sportivi ed è anche adatto per abbigliamento da palestra, ciclismo, jogging e articoli simili. |

| Programma<br>Temperatura predefinita<br>Gamma di temperatura | Velocità di centrifuga di riferimento<br>Gamma velocità centrifuga [rpm ] | Carico massimo | Descrizione del programma<br>(Tipo di carico e livello di sporco) |
|---|---|---|---|
| Outdoor<br>30 °C<br>40 °C – A freddo | 1200 giri/min<br>(1200- 400) | 1.5 kg **4)**<br>1.0 kg **5)** | ⓘ<br>Non usare ammorbidente e fare in modo che non vi siano residui di ammorbidente nel cassetto del detersivo.<br><br>**Capi sportivi in tessuti sintetici.** Questo programma è stato pensato per lavare in modo delicato indumenti sportivi ed è anche adatto per abbigliamento da palestra, ciclismo, jogging e articoli simili. Il carico di bucato consigliato è 1.5 kg.<br>**Tessuti impermeabili, impermeabili-traspiranti e tessuti idrorepellenti.** Questo programma può essere usato anche come ciclo di ripristino della funzione idro-repellente, appositamente realizzato per creare uno strato idrofobico sugli indumenti. Per eseguire il ciclo di impermeabilizzazione, procedere come indicato di seguito:<br>• Versare il detersivo nello scomparto II.<br>• Versare un prodotto speciale per l'idrorepellenza nello scomparto del cassetto dedicato all'ammorbidente.<br>• Ridurre il carico del bucato a 1.0 kg.<br><br>ⓘ<br>Per migliorare ulteriormente la funzione di impermeabilizzazione, asciugare in asciugatrice impostando il programma di asciugatura Outdoor (ove disponibile e se l'etichetta nel consente l'asciugatura in asciugatrice). |

| Programma<br>Temperatura predefinita<br>Gamma di temperatura | Velocità di centrifuga di riferimento<br>Gamma velocità centrifuga [rpm ] | Carico massimo | Descrizione del programma<br>(Tipo di carico e livello di sporco) |
|---|---|---|---|
| Denim<br>30 °C<br>40 °C – A freddo | 800 giri/min<br>(1200 - 400) | 1.5 kg | **Programma speciale per gli indumenti in Denim con una fase di lavaggio delicata per ridurre gli sbiadimenti e i segni del lavaggio**. Per una miglior cura degli indumenti consigliamo un carico ridotto. |

**1)** Secondo la norma UE 2019/2023 della Commissione, questo programma a 40 °C è in grado di pulire il bucato di cotone con un livello di sporco normale, dichiarato lavabile a 40 °C o 60 °C, insieme nello stesso ciclo. La temperatura non è indicata né visibile, è impostata automaticamente.

Per la temperatura raggiunta nella lavanderia, la durata del programma e altri dati, consultare il capitolo "Valori di consumo".
I programmi più efficienti in termini di consumo energetico sono in genere quelli che funzionano a temperature più basse e durano più a lungo.

**2)** Testato per Staphylococcus aureus, Enterococcus faecium, Candida albicans, Pseudomonas aeruginosa e il batteriofago MS2 nei test esterni eseguiti da Swissatest Testmaterialien AG nel 2021 (verbale di prova n. 202120117).

**3)** Durante questo ciclo il cesto ruota lentamente per garantire un lavaggio delicato. Se sembra che il cesto non ruoti o non ruoti adeguatamente, non si tratta di un'anomalia.

**4)** Programma di lavaggio.

**5)** Programma di lavaggio e fase di impermeabilizzazione.

### Compatibilità delle opzioni programma

| Programme | Centrifuga | | | | | | | – + |
|---|---|---|---|---|---|---|---|---|
| Eco 40-60 | ■ | | ■ | | ■ | | | |
| Cotoni | ■ | ■ | ■ | ■ | ■ | ■ | ■ | ■ |
| Sintetici | ■ | ■ | ■ | ■ | ■ | ■ | ■ | ■ |
| Delicati | ■ | ■ | ■ | | ■ | | ■ | ■ |
| Rapido 14' | ■ | ■ | ■ | | ■ | | | |
| Risciacquo | ■ | ■ | ■ | | ■ | | ■ | |
| Centrifuga/Scarico | ■ | ■ | | | ■ | | | |
| Vapore Anti-Allergy | ■ | ■ | ■ | ■ | ■ | | ■ | |
| Capi per Neonati | ■ | ■ | ■ | ■ | ■ | | ■ | |
| Seta | ■ | ■ | | | ■ | | | |
| Lana | ■ | ■ | ■ | | ■ | | | |

| Programme | Centri-fuga | | | | | | | – + |
|---|---|---|---|---|---|---|---|---|
| Sport | ■ | ■ | ■ | ■ | ■ | | ■ | |
| Outdoor | ■ | ■ | ■ | | ■ | | ■ | |
| Denim | ■ | ■ | ■ | | ■ | ■ | ■ | |

**Detergenti idonei per i programmi di lavaggio**

| Programma | Polvere universale[1)] | Liquido universale | Liquido per colorati | Delicati in lana | Speciale |
|---|---|---|---|---|---|
| Eco 40-60 | ▲ | ▲ | ▲ | -- | -- |
| Cotoni | ▲ | ▲ | ▲ | -- | -- |
| Sintetici | ▲ | ▲ | ▲ | -- | -- |
| Delicati | -- | -- | -- | ▲ | ▲ |
| Rapido 14' | -- | ▲ | ▲ | -- | -- |
| Risciacquo | -- | -- | -- | -- | -- |
| Centrifuga/Scarico | -- | -- | -- | -- | -- |
| Vapore Anti-Allergy | ▲ | ▲ | -- | -- | ▲ |
| Capi per Neonati | -- | ▲ | ▲ | -- | ▲ |
| Seta | -- | -- | -- | ▲ | ▲ |
| Lana | -- | -- | -- | ▲ | ▲ |
| Sport | -- | ▲ | ▲ | -- | ▲ |
| Outdoor | -- | -- | -- | ▲ | ▲ |
| Denim | -- | -- | ▲ | ▲ | ▲ |

**1)** A temperature superiori a 60 °C si consiglia l'uso di detersivo in polvere.

▲ = Consigliato

-- = Non consigliato

### 8.2 Woolmark Premium Wool Care - Blu




Il ciclo di lavaggio lana di questa apparecchiatura è stato testato e approvato dalla Woolmark Company per lavare indumenti di lana con etichetta riportante la dicitura “lavaggio a mano” a patto che i prodotti vengano lavati seguendo le istruzioni riportate sulle relative etichette e le indicazioni del produttore della lavatrice.
M1459

## 9. IMPOSTAZIONI

### 9.1 Sicurezza bambino

Questa opzione consente di evitare che i bambini possano giocare con il pannello dei comandi.

- Per **attivare/disattivare** questa opzione, premere contemporaneamente e finché la spia **si accende/spegne**.

Attivazione dell'opzione:

- Dopo aver premuto , le opzioni e il selettore dei programmi si bloccano.
- Prima di premere il tasto , non è possibile avviare l'apparecchiatura.

### 9.2 Extra Risciacquo permanente

Con questa opzione è possibile fare sempre un risciacquo extra quando viene impostato un nuovo programma.

- Per **attivare/disattivare** questa opzione, premere contemporaneamente e finché la spia **si accende/spegne**.

### 9.3 Segnali acustici

Viene emesso un segnale acustico quando:

- Al termine del programma di lavaggio.
- Se l'apparecchiatura presenta un problema.

Per **disattivare/attivare** i segnali acustici, premere contemporaneamente e per 6 secondi.

Se si disattivano i segnali acustici, gli stessi continueranno a funzionare in caso di malfunzionamento dell'apparecchiatura.

### 9.4 Contatore delle ore di esercizio

È possibile visualizzare il tempo totale di funzionamento dell'apparecchiatura in ore, a partire dalla prima accensione. Questo valore conterà il tempo di funzionamento dei cicli (non include pause e tempo di partenza ritardata). Per visualizzare questo valore, procedere come segue:

1. Accendere l'apparecchiatura ruotando la manopola dei programmi sul programma Eco 40-60 (prima posizione in senso orario).
2. Tenere premuti i tasti e per alcuni secondi (entro 10 secondi dall'accensione. Dopo questi 10 secondi la combinazione di tasti attiva e disattiva i segnali acustici).
3. Dopo 3 secondi sul display vengono visualizzate le ore totali di funzionamento dell'apparecchiatura: ad es. 1276 ore, il display mostra il testo Hr per 2 secondi, 12 (migliaia e centinaia) per 2 secondi e 76 (decine e unità).

ⓘ

Se la procedura non funziona (a causa di timeout, posizione errata del selettore programmi o combinazione di tasti errata), spegnere l'apparecchiatura e ripetere la sequenza dall'inizio.

### 9.5 Reset Imp. di Fabbrica

Questa funzione consente di ripristinare le opzioni di fabbrica. Per **attivare** quest'opzione, attenersi alla procedura seguente:

1. Accendere l'apparecchiatura ruotando la manopola dei programmi sul programma Sintetici (terza posizione in senso orario).
2. Tenere premuti i tasti e per alcuni secondi (entro 10 secondi dall'accensione. Dopo questi 10 secondi la combinazione di tasti attiva e disattiva i segnali acustici).
3. Il display visualizzerà **– – –** per circa 5 secondi.

ⓘ

Se la procedura non funziona (a causa di timeout, posizione errata del selettore programmi o combinazione di tasti errata), spegnere l'apparecchiatura e ripetere la sequenza dall'inizio.

## **10.** PRIMA DI UTILIZZARE L'ELETTRODOMESTICO

1. Verificare che l'alimentazione elettrica sia disponibile e che il rubinetto dell'acqua sia aperto.
2. Versare 2 litri di acqua nello scomparto del detersivo contrassegnato da **2**.

Questa azione attiva il sistema di scarico.

3. Versare un po' di detersivo nello scomparto contrassegnato da **2**.
4. Impostare e avviare un programma per il cotone alla massima temperatura senza carico all'interno del cesto.

In questo modo si rimuoveranno eventuali residui di lavorazione dal cesto e dalla vasca.

## **11.** USO QUOTIDIANO

⚠ **AVVERTENZA!**

Fare riferimento ai capitoli sulla sicurezza.

### 11.1 Caricamento della biancheria

1. Aprire la porta dell'apparecchiatura.
2. Svuotare le tasche e distendere gli indumenti prima di metterli nell'apparecchiatura.
3. Mettere il bucato nel cestello, un capo alla volta.

Non introdurre troppa biancheria nel cesto.

4. Chiudere saldamente lo sportello.

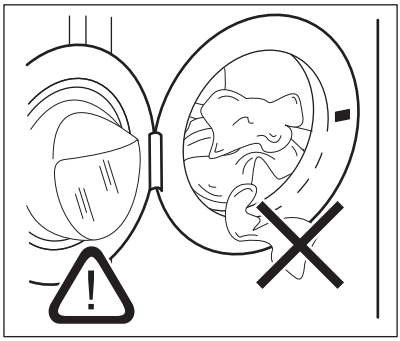

⚠ **ATTENZIONE!**

-Verificare che non resti bucato impigliato fra la guarnizione e l'oblò per evitare il rischio di perdite di acqua e danni al bucato.

-Lavare le macchie grasse e molto oleoso usare dei profumi potrebbe danneggiare le parti in gomma della lavatrice.

## 11.2 Uso di detersivi ed additivi

1. Dosare il detersivo e l'ammorbidente.
2. Versare il detersivo e l'ammorbidente nelle rispettive vaschette.
3. Chiudere delicatamente il cassetto del detersivo

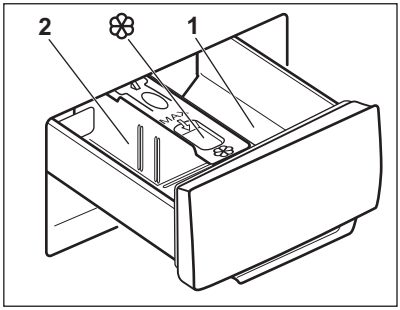


**⚠ ATTENZIONE!**

Utilizzare solo detersivi specifici per lavabiancheria.

ⓘ

Osservare sempre le istruzioni riportate sulle confezioni dei detersivi.

| | |
|---|---|
| 1 | Vaschetta del detersivo dedicato alla fase di prelavaggio o ammollo (se disponibile). Aggiungere il detersivo per il prelavaggio e l'ammollo prima che inizi il programma. |
| 2 | Vaschetta del detersivo per la fase di lavaggio. Se si utilizza un detersivo liquido, versarlo immediatamente prima di avviare il programma. |
| ❀ | Vaschetta degli additivi liquidi (ammorbidente, inamidante). Introdurre il prodotto nella vaschetta prima di avviare il programma. |

Dopo un ciclo di lavaggio, ove necessario, rimuovere gli eventuali residui di detersivo dal cassetto del detersivo.

## 11.3 Modificare la posizione del divisorio nel cassetto del detersivo.

1. Estrarre il contenitore del detersivo. La posizione **A** del divisorio del detersivo serve per il **detersivo in polvere** (impostazione di fabbrica).

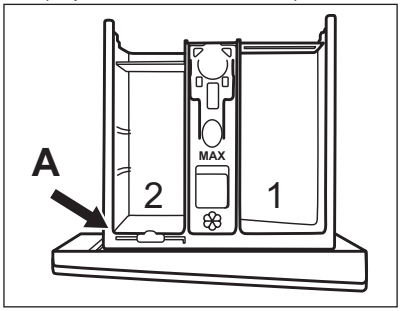


2. **Per usare anche detersivo liquido/ additivo o candeggina:** Togliere il divisorio del detersivo dalla posizione **A** e inserirlo nella posizione **B**.

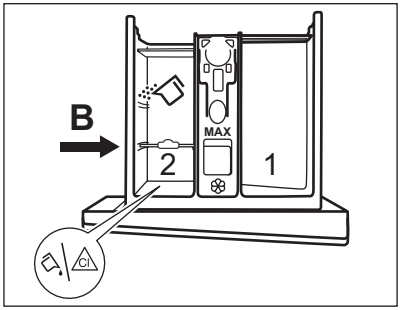


La posizione **B** del divisore del detersivo è per il detersivo in polvere nello scomparto posteriore e per il detersivo liquido/additivo o candeggina nello scomparto anteriore.

3. **Per utilizzare solo il detersivo liquido:** Inserire il divisorio del detersivo in posizione **C**.

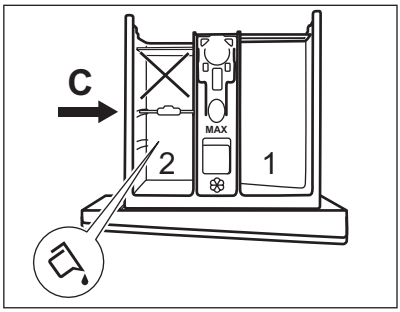


- Non utilizzare detersivi in gel o densi.
- Non superare il dosaggio massimo di detergente liquido.
- Non impostare la fase di prelavaggio.
- Non impostare la funzione partenza ritardata.

**4.** Misurare il detergente e l'ammorbidente, quindi chiudere con attenzione il cassetto del detersivo.

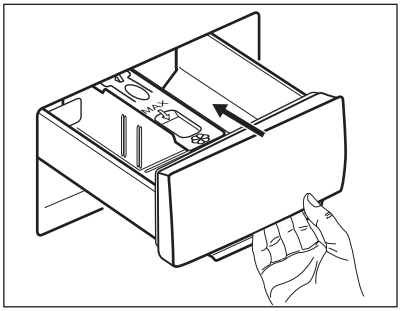


Accertarsi che il divisorio del detersivo sia inserito correttamente e cje non venga bloccato quando si chiude il cassetto.

## 11.4 Impostazione di un programma

**1.** Ruotare il selettore dei programmi e impostare il programma:
- La spia ▷‖ lampeggia.
- Il display mostra il livello del Time Manager, se disponibile all'interno del programma, la durata del programma e gli indicatori delle fasi del programma.

**2.** Se necessario, modificare la temperatura e la velocità di centrifuga o aggiungere le opzioni disponibili. Quando si attiva un'opzione, la spia dell'opzione impostata si accende.

ⓘ

Se si sceglie un'opzione sbagliata, il display visualizza il messaggio Err.

## 11.5 Avvio di un programma con partenza ritardata

Premere ▷‖.

- La spia di ▷‖ smette di lampeggiare e rimane accesa.
- La spia [II] inizia a lampeggiare sul display.
- Il programma si avvia, l'oblò è bloccato, il display mostra la spia ⊸▯.
- La pompa di scarico funziona brevemente quando l'apparecchiatura si riempia di acqua.

ⓘ

Dopo circa 20 minuti dall'avvio del programma:
- L'apparecchiatura regola in automatico la durata del programma in modo che corrisponda al carico di biancheria.
- Il display visualizza il nuovo valore.

## 11.6 Avvio di programma con partenza ritardata

**1.** Premere Partenza Ritardata ripetutamente finché il display non mostra il ritardo che si vuole impostare.

La spia corrispondente si accende sul display.

**2.** Premere ▷‖:
- L'apparecchiatura inizia il conto alla rovescia.
- Quando lo sportello si blocca, sul display è visualizzata la spia ⊸▯.
- Il programma si avvia automaticamente al termine del timer.

ⓘ

È possibile annullare o modificare l'impostazione della partenza ritardata prima di premere il ▷‖. Per annullare la partenza ritardata:

- Premere ▷‖ per impostare la pausa dell'apparecchiatura.
- Premere Partenza Ritardata finché il display non visualizza 0'.
- Premere ▷‖ di nuovo per avviare immediatamente il programma.

## 11.7 SensiCare System Rilevamento del carico

ⓘ

La durata del programma nel display si riferisce a un **carico medio/alto**.

Dopo aver premuto il tasto Avvio/Pausa ▷‖, il SensiCare System avvia il rilevamento del carico del bucato:

1. L'apparecchiatura rileva il carico nei primi 30 secondi. Nei programmi in cui Time Manager è disponibile, durante questa fase viene eseguita un'animazione specifica sul display.
2. La durata del programma verrà regolata di conseguenza e potrebbe aumentare o diminuire. Dopo altri 30 secondi inizia il riempimento dell'acqua.

ⓘ

Circa 20 minuti dopo l'avvio del programma la durata del programma potrebbe essere modificata nuovamente a seconda della capacità di assorbimento dell'acqua dei tessuti.

ⓘ

Il rilevamento SensiCare viene eseguito solo con programmi di lavaggio completi e se non è stata ridotta la durata del programma.

ⓘ

Il SensiCare System non è disponibile con tutti i programmi quali :Lana, Risciacquo, Centrifuga e i programmi con cicli brevi.

## 11.8 Interruzione di un programma e modifica delle opzioni

È possibile modificare solo alcune opzioni prima che si attivino.

1. Premere ▷‖.

La spia lampeggia.

2. Modifica delle opzioni.
3. Premere nuovamente ▷‖.

Il programma prosegue.

## 11.9 Annullamento di un programma in corso

1. Portare il selettore dei programmi su ⏻ per annullare il programma e disattivare l'apparecchiatura.
2. Ruotare nuovamente il selettore dei programmi per attivare l'apparecchiatura. A questo punto è possibile impostare un nuovo programma di lavaggio.

ⓘ

Prima di iniziare il nuovo programma, l'apparecchiatura potrebbe scaricare l'acqua. In tal caso, accertarsi che il detersivo sia ancora nella vaschetta corrispondente, in caso contrario aggiungere di nuovo il detersivo.

## 11.10 Apertura dell'oblò quando è in funzione la partenza ritardata o quando il programma inizia ad avviarsi

Se è attiva la partenza ritardata o se il programma ha appena iniziato ad avviarsi, l'oblò è bloccato e la spia 🔒 accesa.

1. Premere ▷‖ per mettere in pausa l'apparecchiatura.

La spia 🔒 inizia a lampeggiare.

2. Attendere circa 2 minuti finché la spia dell'oblò bloccato 🔒 non smette di lampeggiare e si spegne.

3. È possibile aprire l'oblò.
4. Chiudere l'oblò e premere nuovamente ▷‖.

La partenza ritardata o il programma proseguono.

ⓘ

Se il programma è già stato avviato e si mette in pausa l'apparecchiatura, ma la spia 🔒 non lampeggia e l'oblò non può essere aperto, spegnere l'apparecchiatura per aprire l'oblò. Fare riferimento a "Apertura dell'oblò con il programma in corso".

## 11.11 Apertura dell'oblò quando il programma è in corso

Durante lo svolgimento di un programma, l'oblò è bloccato e la spia 🔒 è accesa.

⚠ **ATTENZIONE!**

Se la temperatura e il livello dell'acqua nel cesto sono troppo alti, non è possibile aprire l'oblò.

1. Ruotare il selettore dei programmi in posizione ⏻ per disattivare l'apparecchiatura.
2. Attendere alcuni minuti, quindi aprire l'oblò dell'apparecchiatura.
3. Chiudere lo sportello.
4. Impostare nuovamente il programma.

## 11.12 Al termine del programma

- L'apparecchiatura si arresta automaticamente.
- Viene emesso un segnale acustico (se viene attivato).
- Sul display 0 compare.
- L'indicatore del ▷‖ si spegne.
- Indicatore di chiusura porta 🔒 lampeggia per qualche minuto, poi si spegne.
- È possibile aprire lo sportello.
- Togliere la biancheria dall'apparecchiatura. Assicurarsi che il cestello sia vuoto.
- Chiudere il rubinetto dell'acqua.
- Ruotare il selettore dei programmi in posizione ⏻ per disattivare l'apparecchiatura.
- Tenere lo sportello socchiuso per evitare muffa e cattivi odori

**Al termine del programma di lavaggio c'è dell'acqua nel cesto:**

- Il cesto ruota a intervalli regolari per non sgualcire i tessuti.
- Indicatore di chiusura porta 🔒 è accesa. La spia ▷‖ lampeggia. L'oblò rimane bloccato.
- Prima di aprire lo sportello è necessario scaricare l'acqua.

**Scaricare l'acqua:**

1. Premere ▷‖. L'apparecchiatura scarica l'acqua ed esegue la centrifuga.
2. Quando il programma è completato, l'indicatore della chiusura porta 🔒 lampeggia per alcuni minuti. Quando si spegne, è possibile aprire lo sportello.
3. Ruotare il selettore dei programmi in posizione ⏻ per disattivare l'apparecchiatura.

ⓘ

L'apparecchiatura si scarica ed esegue la centrifuga automaticamente dopo circa 18 ore (ad eccezione del programma Lana).

## 11.13 Stand-by

Alcuni minuti dopo la fine del programma di lavaggio, se non si disattiva l'apparecchiatura, si attiva lo stato di risparmio energetico.

Lo stato di risparmio energetico riduce il consumo di energia quando l'apparecchiatura è in stand-by.

- Tutti gli indicatori si spengono.
- Premere una delle opzioni o ruotare la manopola per disattivare lo stato di risparmio energetico.

ⓘ

Se si imposta un programma o un'opzione che termina con l'acqua nel cestello, la funzione di risparmio energetico **non si attiva** ricorda di scaricare l'acqua.

# **12.** CONSIGLI E SUGGERIMENTI

⚠ **AVVERTENZA!**

Fare riferimento ai capitoli sulla sicurezza.

## 12.1 Il caricamento del bucato

- Dividere il bucato in: bianchi, colorati, sintetici, delicati e lana.
- Seguire le istruzioni di lavaggio riportate sulle etichette dei capi.
- Non lavare insieme capi bianchi e colorati.
- Alcuni capi colorati potrebbero perdere colore al primo lavaggio. Si consiglia di lavarli separatamente le prime due volte.
- Rivoltare i tessuti multi-strato, i capi in lana e quelli con immagini stampate.
- Lavare e pre-trattare le macchie ostinate con un detersivo idoneo prima di introdurre il cesto.
- Fare attenzione alle tende. Rimuovere i ganci e mettere le tende in un sacchetto di lavaggio o nelle federe.
- Non lavare capi senza orlo o strappati. Utilizzare una retina per lavare piccoli capi e/o capi delicati (ad es. reggiseni con ferretto, cinture, calze, lacci, nastri, ecc.).

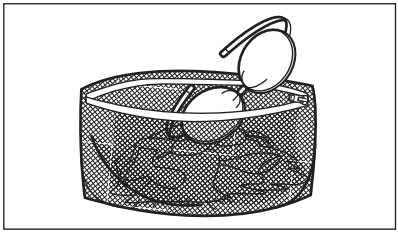

- Un carico molto ridotto può causare problemi di equilibrio durante la fase di centrifuga, il che può portare a vibrazioni eccessive. Qualora ciò si verifichi:
  - interrompere il programma e aprire l'oblò (rimandiamo al capitolo "Uso quotidiano");
  -ridistribuire manualmente il carico in modo che i capi siano disposti in modo uniforme all'interno della vasca;
  -premere il Avvio/Pausa pulsante. La fase di centrifuga continua.
- Abbottonare le federe, chiudere cerniere, ganci e bottoni. Chiudere cinture, cordoni, lacci, nastri e altri elementi allentati.
- Svuotare le tasche e distendere gli indumenti.

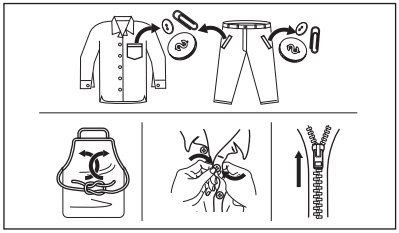

## 12.2 Macchie ostinate

Per alcune macchie, acqua e detersivo non è sufficiente.

Consigliamo di pre-trattare tali macchie prima di mettere i capi nell'apparecchiatura.

Sono disponibili degli smacchiatori speciali. Usare uno smacchiatore speciale adatto al tipo di macchia e tessuto.

## 12.3 Tipo e quantità di detersivo

La scelta del detersivo e l'uso di quantità corrette non solo influisce sulle prestazioni di lavaggio, ma aiuta anche ad evitare sprechi e a proteggere l'ambiente:

- Usare solo detersivi e altri additivi adatti ai lavaggi in lavabiancheria: Per prima cosa, attenersi a queste regole generiche:
  - detergenti in polvere (anche pastiglie e detersivi monodose) per tutti i tipi di tessuto, esclusi quelli delicati. Optare

per i detersivi in polvere che contengono candeggina per i bianchi e per l'igienizzazione del bucato,
  - detersivo liquido (anche detersivi monodose), preferibilmente per programmi di lavaggio a bassa temperatura (60 °C max.), per tutti i tipi di tessuto o per quelli speciali per la lana.
- La scelta e la quantità di detersivo dipenderà da: tipo di tessuto (delicati, lana, cotone, ecc.), colore degli indumenti, dimensione del carico, livello di sporcizia, temperatura di lavaggio, il tempo e durezza dell'acqua utilizzata.
- Attenersi alle istruzioni sulla confezione dei detersivi o di altri prodotti senza superare il livello massimo indicato (**MAX**).
- Non mescolare tipi diversi di detersivi.
- Utilizzare meno detergente se:
  - si sta lavando un carico ridotto,
  - la durata del programma è stata ridotta dal tasto Time Manager.
  - il bucato è poco sporco,
  - si forma molta schiuma durante il lavaggio.
- Quando si utilizzano pastiglie o capsule di detersivo, metterle sempre all'interno del cestello, non nel cassetto del detersivo e seguire le raccomandazioni del produttore.

**Una quantità insufficiente di detersivo può causare:**
- risultati di lavaggio insoddisfacenti,
- l'ingrigimento del carico di lavaggio,
- vestiti unti,
- muffa all'interno dell'apparecchiatura.

**Una quantità eccessiva di detersivo può causare:**
- formazione di schiuma,
- riduzione dell'effetto del lavaggio,
- risciacquo inadeguato,
- un maggiore impatto sull'ambiente.

### 12.4 Suggerimenti per il risparmio

Per risparmiare acqua, energia e detersivo si consiglia di seguire questi suggerimenti:

- Caricando l'apparecchiatura alla **capacità massima indicata per ogni programma è possibile ridurre il consumo di energia e di acqua**.
- Con un pretrattamento adeguato, è possibile rimuovere le macchie e lo sporco ostinato; il bucato può quindi essere lavato a una temperatura più bassa.
- Per utilizzare la giusta quantità di detersivo, rimandiamo alla quantità indicata dal produttore del detersivo. Controllare inoltre la durezza dell'acqua del proprio sistema domestico. Fare riferimento a "Durezza dell'acqua".
- Se si dispone di un'asciugatrice, si consiglia di utilizzare la **massima velocità di centrifuga possibile** per il programma di lavaggio selezionato per risparmiare energia durante l'asciugatura.
- Preferibilmente usare cicli brevi a temperature inferiori.

### 12.5 Durezza dell'acqua

Se la durezza dell'acqua nella zona è alta o medio-alta, si consiglia di utilizzare un decalcificante per le lavatrici.

Nelle aree in cui l'la durezza dell'acqua è bassa, non è necessario utilizzare un decalcificante.

Per scoprire il livello di durezza dell'acqua locale contattare l'ente erogatore locale.

Utilizzare la quantità corretta di decalcificatore. Attenersi alle istruzioni riportate sulle confezioni del prodotto.

## 13. CURA E PULIZIA

> ⚠ **AVVERTENZA!**
>
> Fare riferimento ai capitoli sulla sicurezza.

### 13.1 Programma di pulizia periodica

**La pulizia periodica aiuta a prolungare la durata dell'apparecchiatura.**

Dopo ogni ciclo tenere lo sportello e il cassetto del detersivo aperti per far circolare

l’aria e asciugare l’umidità all’interno dell’apparecchiatura.

Se l'apparecchiatura non viene utilizzata per un lungo periodo di tempo, chiudere il rubinetto dell'acqua e scollegarla dalla spina.

**Programma indicativo di pulizia periodica:**

| | |
|---|---|
| Decalcificazione | Due volte l’anno |
| Lavaggio di manutenzione | Una volta al mese |
| Pulizia della guarnizione dell’oblò | Ogni due mesi |
| Pulizia del cesto | Ogni due mesi |
| Pulizia del cassetto del detersivo | Ogni due mesi |
| Pulizia del filtro della pompa di scarico | Due volte l’anno |
| Pulizia del tubo di carico e del filtro della valvola | Due volte l’anno |

## 13.2 Rimuovere gli oggetti estranei

ⓘ

Prima di avviare il ciclo, assicurarsi che tutte le tasche siano vuote e le parti sciolte siano legate.

Rimuovere eventuali oggetti estranei (come clip di metallo, bottoni, monete, ecc.) che si possono trovare nella guarnizione della porta, nei filtri e nel tamburo. Fare riferimento ai paragrafi “Guarnizione della porta con doppio elemento di blocco dell'estremità”, “Pulizia del cestello”, “Pulizia del filtro della pompa di scarico” e “Pulizia del tubo di ingresso e del filtro della valvola”. Prestare attenzione alle tende. Rimuovere i ganci e mettere le tende in un sacchetto di lavaggio o nelle federe. Se necessario, contattare il Centro di Assistenza Autorizzato.

## 13.3 Pulizia esterna

Pulire l'apparecchiatura esclusivamente con acqua tiepida saponata. Asciugare perfettamente tutte le superfici. Non utilizzare spugne abrasive o materiale abrasivo.

⚠ **ATTENZIONE!**

Non utilizzare alcol, solventi o prodotti chimici.

⚠ **ATTENZIONE!**

Non pulire le superfici metalliche con detergenti a base di cloro.

## 13.4 Decalcificazione

ⓘ

Se la durezza dell’acqua nella zona è alta o medio alta, si consiglia di utilizzare un decalcificante per le lavatrici.

Esaminare a intervalli regolari il cesto al fine di controllare la presenza di calcare.

I detersivi normalmente disponibili in commercio contengono già addolcitori, ma consigliamo di eseguire di tanto in tanto un ciclo col cesto vuoto e un prodotto decalcificante.

ⓘ

Attenersi sempre alle istruzioni riportate sulle confezioni dei prodotti.

## 13.5 Pulizia del cesto

Controllare regolarmente il cesto per evitare depositi indesiderati.

Nel cestello si possono formare depositi di ruggine dovuti a corpi estranei o a tracce di ferro presenti nell'acqua

Pulire il cesto con prodotti adatti all’acciaio inossidabile.

ⓘ

Attenersi sempre alle istruzioni riportate sulle confezioni dei prodotti.
Per la pulizia del cesto, non utilizzare prodotti anticalcare acidi, prodotti abrasivi contenenti cloro o pagliette abrasive.

Per una pulizia completa:

1. Togliere tutta la biancheria dal cesto.
2. Selezionare il programma Cotoni con la temperatura più elevata

3. Aggiungere una piccola quantità di detersivo in polvere nel cesto vuoto per risciacquare tutti i residui rimasti.

## 13.6 Lavaggio di manutenzione

L'uso ripetuto e prolungato di programmi a bassa temperatura può causare depositi di detersivi, residui di lanugine, crescita batterica all'interno del cesto e della vasca. Ciò potrebbe generare cattivi odori e muffa. Per eliminare questi depositi e pulire la parte interna dell'apparecchiatura, eseguire a intervalli regolari lavaggi di manutenzione (almeno una volta al mese).

ⓘ

Rimandiamo al paragrafo dedicato alla "Pulizia del cesto".

## 13.7 Guarnizione della porta con doppio elemento di blocco dell'estremità

L'apparecchiatura è progettata con un **sistema di scarico autopulente** che permette alle leggere fibre di lanugine che cadono dai vestiti di essere scaricate con l'acqua. Esaminare regolarmente la guarnizione e, se necessario, pulirla come descritto negli schemi seguenti. Monete, bottoni e altri piccoli oggetti possono essere recuperati alla fine del ciclo.

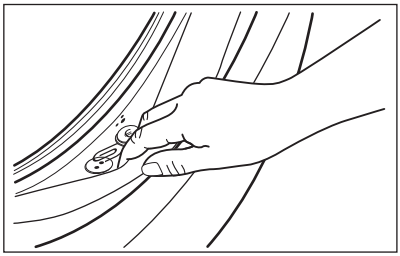

Pulirla se necessario con un detergente in crema a base di ammoniaca senza graffiare la superficie della guarnizione.

ⓘ

Attenersi sempre alle istruzioni riportate sulle confezioni dei prodotti.

Controllare e rimuovere gli oggetti (se presenti) che potrebbero essere intrappolati nella piega.

Assicurarsi che non vi sia della biancheria tra la guarnizione e l'oblò.

Dopo il completamento del ciclo del programma, pulire con un panno umido eventuali residui di sporco o acqua rimasti nella guarnizione dell'oblo.

## 13.8 Pulizia del contenitore del detersivo

Per evitare possibili depositi di detersivo secco, oppure ostruzioni di ammorbidente e/o formazione di muffa nel cassetto del detersivo, ogni due mesi eseguire la seguente procedura di pulizia come spiegato nei seguenti schemi:

1. Aprire il cassetto. Premere il blocco verso il basso, come indicato nell'immagine, quindi estrarlo.

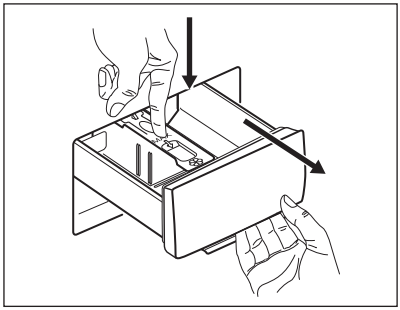

2. Togliere la parte superiore della vaschetta degli additivi per contribuire alla pulizia, quindi risciaquarla sotto all'acqua calda per eliminare eventuali tracce di detersivo accumulato. Dopo la pulizia, ricollocare la parte superiore in posizione.

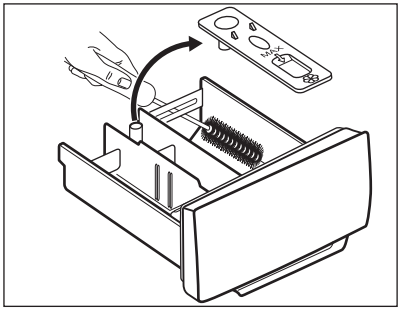

3. Verificare che tutti i residui di detersivo vengano rimossi dalla parte superiore e inferiore dell'incasso. Servirsi di una spazzola piccola per pulire l'incasso.

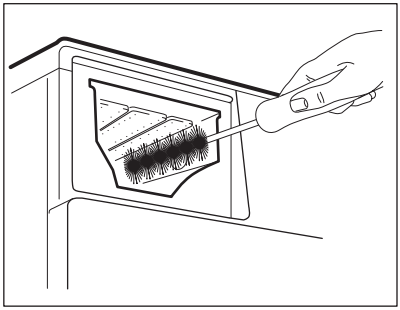

4. Inserire il cassetto del detersivo nei binari della guida, quindi chiuderlo. Avviare il programma di risciacquo senza indumenti all'interno del cesto.

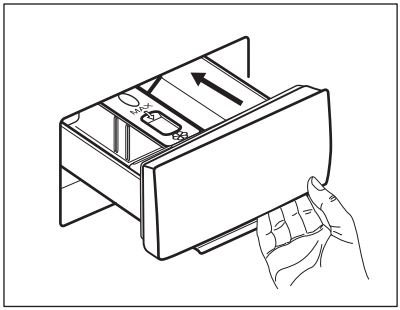

## 13.9 Pulizia del filtro della pompa di scarico

Controllare a intervalli regolari il filtro della pompa di scarico e verificare che sia pulito.

Pulire il filtro della pompa di scarico se:

- L'apparecchiatura non scarica l'acqua.
- Il cesto non gira.
- L'apparecchiatura emette un rumore insolito a causa dell'ostruzione della pompa di scarico.
- Sul display compare il codice di allarme E20

**⚠ AVVERTENZA!**

- Scollegare la spina di alimentazione dalla presa di corrente.
- Non rimuovere il filtro quando l'apparecchiatura è in funzione.
- Non pulire la pompa se l'acqua presente nell'apparecchiatura è calda. Attendere che l'acqua si raffreddi.
- Ripetere diverse volte il Passaggio 3 chiudendo e aprendo la valvola fino a che l'acqua non smette di fuoriuscire.

Tenere sempre a portata di mano uno straccio per asciugare l'acqua che potrebbe fuoriuscire quando si toglie il filtro.

**Procedere come descritto negli schemi seguenti per pulire il filtro della pompa:**

1.

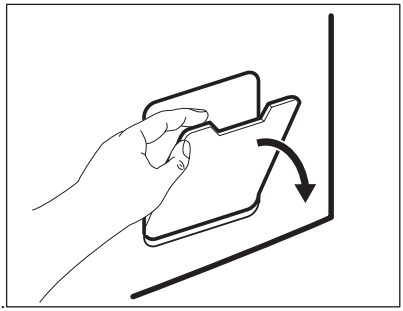

2.

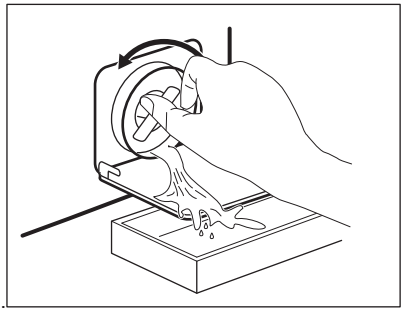

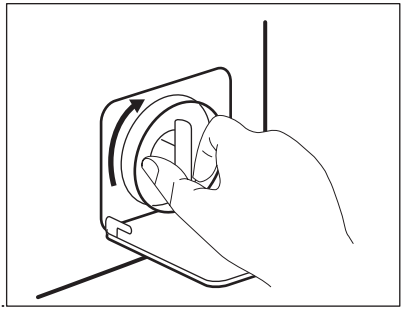
3.

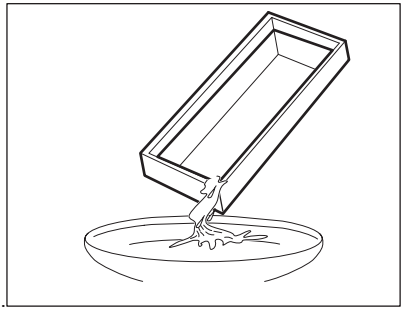
4.

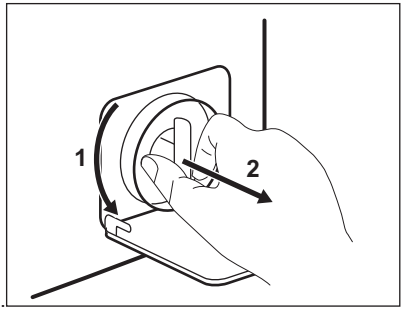

5.

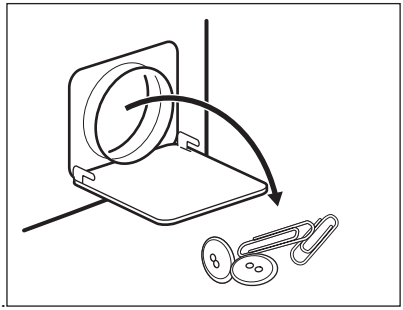
6.

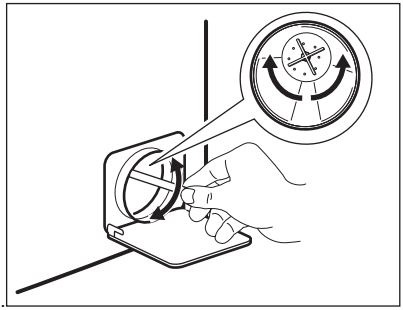
7.

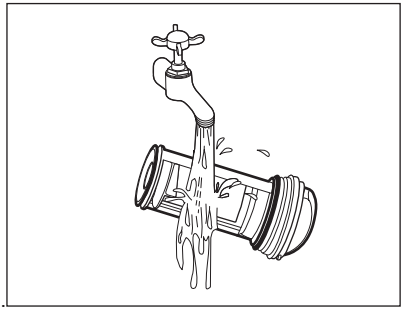
8.

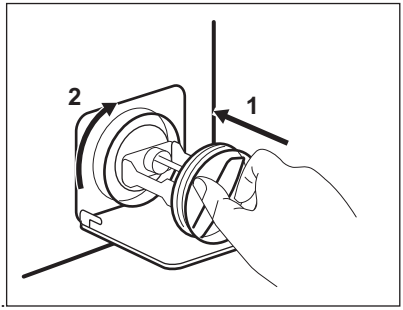

9.

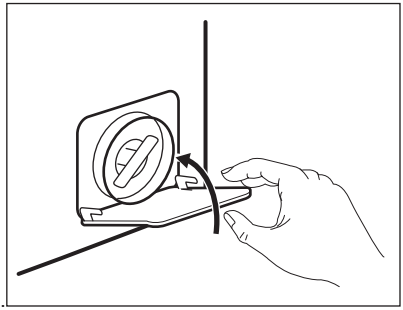
10.

**⚠ AVVERTENZA!**

Assicurarsi che la girante della pompa possa ruotare. Se non ruota, contattare il Centro Assistenza Autorizzato. Accertarsi inoltre di chiudere correttamente il filtro per evitare perdite.

Quando si scarica l'acqua utilizzando la procedura di scarico di emergenza, è necessario attivare di nuovo il sistema di scarico:

1. Versare 2 litri di acqua nella vaschetta del lavaggio principale del contenitore del detersivo.
2. Avviare il programma per scaricare l'acqua.

## 13.10 Pulizia del tubo di carico e del filtro della valvola

Consigliamo di pulire i due filtri sul tubo di ingresso e la valvola due volte all'anno per rimuovere eventuali depositi accumulatisi nel corso del tempo. Procedere come descritto negli schemi seguenti per pulire i filtri:

1. Togliere il tubo di ingresso del rubinetto e pulire il filtro.

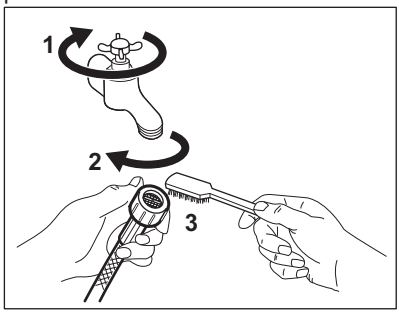


2. Togliere il tubo di ingresso dall'apparecchiatura allentato il dado dell'anello.

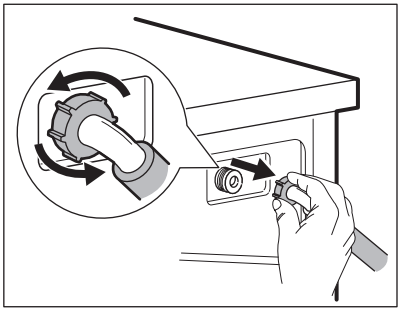

3. Pulire il filtro valvola sul retro dell'apparecchiatura con una spazzola.

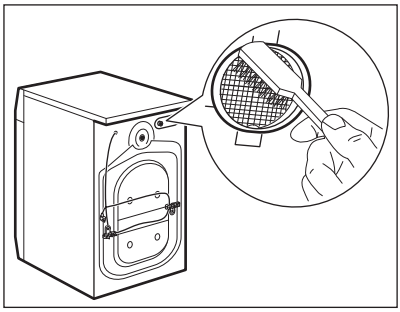

4. Quando viene ricollegato il tubo sul retro dell'apparecchiatura, ruotarlo verso sinistra o destra (non in posizione verticale), a seconda della posizione del rubinetto dell'acqua.

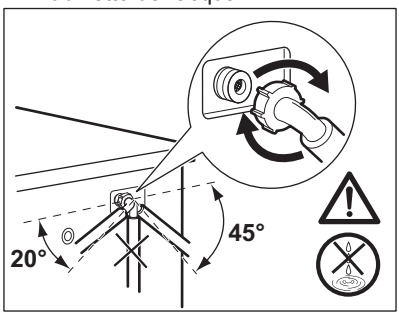


## 13.11 Scarico di emergenza

Qualora l'apparecchiatura non scarichi l'acqua, eseguire la stessa procedura descritta nel paragrafo "Pulizia del filtro della pompa di scarico". Se necessario, pulire la pompa.

Quando si scarica l'acqua utilizzando la procedura di scarico di emergenza, è necessario attivare di nuovo il sistema di scarico:

1. Versare 2 litri di acqua nella vaschetta del lavaggio principale del contenitore del detersivo.
2. Avviare il programma per scaricare l'acqua.

### 13.12 Precauzioni antigelo

Se si installa l'apparecchiatura in un luogo in cui la temperatura può raggiungere valori intorno agli 0°C oppure scendere al di sotto di 0°C, togliere l'acqua residua dal tubo di carico dell'acqua e dalla pompa di scarico.

1. Scollegare la spina dalla presa di corrente.
2. Chiudere il rubinetto dell'acqua.
3. Sistemare le due estremità del tubo di carico in un contenitore e lasciare che l'acqua fluisca fuori dal tubo.
4. Svuotare la pompa di scarico. Fare riferimento alla procedura per lo scarico di emergenza.
5. Quando la pompa di scarico è vuota, rimontare il tubo di carico.

**⚠ AVVERTENZA!**

Accertarsi che la temperatura sia superiore a 0°C prima di utilizzare nuovamente l'apparecchiatura.
Il produttore declina ogni responsabilità per danni causati da basse temperature.

## 14. RISOLUZIONE DEI PROBLEMI

**⚠ AVVERTENZA!**

Fare riferimento ai capitoli sulla sicurezza.

### 14.1 Codici di allarme e possibili guasti

L'apparecchiatura non si avvia o si blocca durante il funzionamento. Cercare dapprima di risolvere il problema (fare riferimento alla tabella).

**⚠ AVVERTENZA!**

Scollegare la spina dalla presa di corrente prima di eseguire qualsiasi controllo.

**In alcuni casi il display visualizza un codice allarme e il pulsante**
Avvio/Pausa ▷|| **può lampeggiare continuamente:**

| Problema | Possibile soluzione |
|---|---|
| E 10<br>L'apparecchiatura non carica l'acqua in modo appropriato. | • Controllare che il rubinetto dell'acqua sia aperto.<br>• Controllare che la pressione dell'acqua di alimentazione non sia troppo bassa. Per ottenere informazioni a questo proposito, contattare l'ente erogatore locale.<br>• Controllare che il rubinetto dell'acqua non sia ostruito.<br>• Verificare che il tubo di carico non sia attorcigliato, danneggiato o piegato.<br>• Controllare che il collegamento del tubo di carico dell'acqua sia stato eseguito correttamente.<br>• Assicurarsi che il filtro del tubo di carico e il filtro della valvola non siano ostruiti. Fare riferimento al capitolo "Pulizia e cura". |

| | |
|---|---|
| E20<br>L'apparecchiatura non scarica l'acqua. | • Controllare che lo scarico del lavello non sia ostruito.<br>• Verificare che il tubo di scarico non sia attorcigliato o piegato.<br>• Controllare che il filtro di scarico non sia ostruito. Pulire il filtro, se necessario. Fare riferimento al capitolo "Pulizia e cura".<br>• Controllare che il raccordo del tubo di scarico sia stato eseguito correttamente.<br>• Impostare il programma di scarico se si seleziona un programma senza fase di scarico.<br>• Impostare il programma di scarico se si sceglie un'opzione che termina con l'acqua in vasca. |
| E40<br>L'oblò dell'apparecchiatura è aperto o non è chiuso correttamente. | • Verificare che la porta sia chiusa correttamente. |
| E91<br>Guasto interno. Assenza di comunicazione tra gli elementi elettronici dell'apparecchiatura. | • Il programma non si è concluso correttamente o l'apparecchiatura si è fermata troppo presto. Spegnere e riaccendere la macchina<br>• In caso di ricomparsa del codice allarme, contattare il Centro di Assistenza Autorizzato. |
| EH0<br>L'alimentazione di rete è instabile. | • Attendere che l'alimentazione si stabilizzi. |

Se il display mostra altri codici di allarme, disattivarli e attivare l'apparecchiatura. In caso di ricomparsa dell'anomalia, contattare il Centro di Assistenza Autorizzato.
In caso di problema diverso con la lavabiancheria, vedere la tabella di seguito per le possibili soluzioni.

| Problema | Possibile soluzione |
|---|---|
| Il programma non si avvia. | • Verificare che la spina sia collegata alla presa elettrica.<br>• Controllare che la porta dell'apparecchiatura sia chiusa.<br>• Assicurarsi che il fusibile all'interno del quadro elettrico non sia danneggiato.<br>• Assicurarsi di aver premuto il tasto Avvio/Pausa ▷‖.<br>• Se è stata impostata la Partenza ritardata, annullare l'impostazione o attendere il termine del conto alla rovescia.<br>• Disattivare la funzione Sicurezza bambino se attiva.<br>• Controllare la posizione della manopola sul programma selezionato. |
| L'apparecchiatura carica e scarica immediatamente l'acqua. | • Accertarsi che il tubo di scarico sia nella posizione corretta. Il tubo flessibile potrebbe essere posizionato troppo basso. Fare riferimento alla sezione "Istruzioni di installazione". |
| La fase di centrifuga non si avvia o il ciclo di lavaggio dura più a lungo del normale. | • Impostare il programma di centrifuga.<br>• Controllare che il filtro di scarico non sia ostruito. Pulire il filtro, se necessario. Fare riferimento al capitolo "Pulizia e cura".<br>• Sistemare manualmente i capi nella vasca e riavviare la fase di centrifuga. Il problema può essere legato a problemi di sbilanciamento. |

| Problema | Possibile soluzione |
|---|---|
| Presenza di acqua sul pavimento. | • Assicurarsi che i raccordi dei tubi dell'acqua siano serrati e non vi siano perdite d'acqua.<br>• Verificare che i tubi di carico e scarico dell'acqua non siano danneggiati.<br>• Assicurarsi di utilizzare il detersivo adeguato e la giusta quantità. |
| Non è possibile aprire la porta. | • Verificare che non sia stato selezionato un programma di lavaggio che si conclude con l'acqua nella vasca.<br>• Assicurarsi che il programma di lavaggio sia terminato.<br>• Impostare il programma di scarico o di centrifuga se è presente dell'acqua nel cesto.<br>• Assicurarsi che l'apparecchiatura sia alimentata dalla corrente elettrica.<br>• Questo problema può essere causato da un malfunzionamento dell'apparecchiatura. Contattare il Centro Assistenza Autorizzato. |
| L'apparecchiatura emette un rumore anomalo e vibra. | • Assicurarsi che il livellamento dell'apparecchiatura sia corretto. Fare riferimento alla sezione "Istruzioni di installazione".<br>• Assicurarsi che l'imballaggio e/o i dadi per il trasporto siano stati rimossi. Fare riferimento alla sezione "Istruzioni di installazione".<br>• Aggiungere altri capi nel cesto. Il carico potrebbe essere insufficiente. |
| La durata del programma aumenta o diminuisce durante l'esecuzione del programma. | • SensiCare System consente di regolare la durata del programma a seconda del tipo e delle dimensioni del carico di bucato. Consultare la “Funzione di rilevamento del carico SensiCare System" nel capitolo "Utilizzo quotidiano". |
| I risultati del lavaggio non sono soddisfacenti. | • Aumentare la dose di detersivo o utilizzare un altro prodotto.<br>• Utilizzare un prodotto speciale per eliminare le macchie difficili prima di lavare la biancheria.<br>• Accertarsi di impostare la temperatura corretta.<br>• Ridurre il carico di biancheria. |
| Troppa schiuma nel cesto durante il ciclo di lavaggio. | • Ridurre la quantità di detersivo. |
| Dopo il ciclo di lavaggio ci sono alcuni residui di detersivo del cassetto del detersivo. | • Verificare che l'aletta si trovi nella posizione corretta (SU per detersivo in polvere - GIÙ per detersivo liquido).<br>• Verificare di aver utilizzato il cassetto del detersivo in linea con le indicazioni fornite nel presente manuale dell'utente. |

Una volta effettuati questi controlli, attivare l’apparecchiatura. Il programma riprende dal punto in cui era stato interrotto.
In caso di ricomparsa dell'anomalia, contattare il Centro di Assistenza Autorizzato.
Le informazioni necessarie per il Centro di Assistenza si trovano sulla targhetta dei dati.

# 15. VALORI DI CONSUMO

## 15.1 Commento

ⓘ

Il codice QR sull'etichetta energetica fornita con l'apparecchiatura riporta un link web alle informazioni correlate al funzionamento di questa apparecchiatura nella banca dati EPREL dell'UE. Conservare l'etichetta energetica come riferimento insieme al manuale d'uso e a tutti gli altri documenti forniti con questa apparecchiatura.
È possibile trovare le stesse informazioni anche in EPREL utilizzando il link **https://eprel.ec.europa.eu** e il nome del modello e il numero di prodotto che si trovano sulla targhetta dell'apparecchiatura.

ⓘ

I valori e la durata del programma possono variare a seconda delle diverse condizioni (ad es. temperatura ambiente, temperatura e pressione dell'acqua, dimensione del carico e tipo di biancheria, tensione di alimentazione) e anche se si modifica l'impostazione predefinita di un programma.

## 15.2 Conforme al regolamento UE 2019/2023 della Commissione

| Programma Eco 40-60 | kg | kWh | Litri | hh:mm | % 1) | °C | giri/min 2) |
|---|---|---|---|---|---|---|---|
| Pieno carico | 6.0 | 0.585 | 51.0 | 03:17 | 53.00 | 36.0 | 1151 |
| Mezzo carico | 3.0 | 0.385 | 36.0 | 02:35 | 53.00 | 29.0 | 1151 |
| 1/4 di carico | 1.5 | 0.160 | 33.0 | 02:30 | 55.00 | 23.0 | 1151 |

**1)** Umidità residua alla fine della fase di centrifuga. Maggiore è la velocità di centrifuga, maggiore è il rumore e minore è l'umidità residua.

**2)** Velocità massima di centrifugazione.

**Consumo di potenza in diverse modalità**

| Spento (W) | Stand-by (W) | Partenza ritardata (W) |
|---|---|---|
| 0.50 | 0.50 | 4.00 |

La modalità Spento/Standby dura al massimo 15 minuti.

## 15.3 Programmi comuni

ⓘ

Questi valori sono solo indicativi.

| Programma | kg | kWh | Litri | hh:mm | % 1) | °C | giri/ min 2) |
|---|---|---|---|---|---|---|---|
| Cotoni 3) 90 °C | 6.0 | 1.900 | 70.0 | 03:20 | 53.00 | 85.0 | 1200 |
| Cotoni 60 °C | 6.0 | 1.100 | 65.0 | 03:20 | 53.00 | 55.0 | 1200 |
| Cotoni 4) 20 °C | 6.0 | 0.200 | 65.0 | 02:20 | 53.00 | 20.0 | 1200 |
| Sintetici 40 °C | 3.0 | 0.600 | 65.0 | 02:15 | 35.00 | 40.0 | 1200 |
| Delicati 5) 30 °C | 1.0 | 0.300 | 40.0 | 01:00 | 35.00 | 30.0 | 1200 |
| Lana 30 °C | 1.0 | 0.200 | 40.0 | 01:05 | 30.00 | 30.0 | 1200 |

**1)** Umidità residua alla fine della fase di centrifuga. Maggiore è la velocità di centrifuga, maggiore è il rumore e minore è l'umidità residua.

**2)** Indicatore di riferimento della velocità di centrifuga.

**3)** Adatto per il lavaggio di tessuti molto sporchi.

**4)** Adatta per lavare cotone, tessuti sintetici e misti poco sporchi.

**5)** Svolge anche un ciclo di lavaggio rapido per il bucato leggermente sporco.

# 16. GUIDA RAPIDA

## 16.1 Uso quotidiano

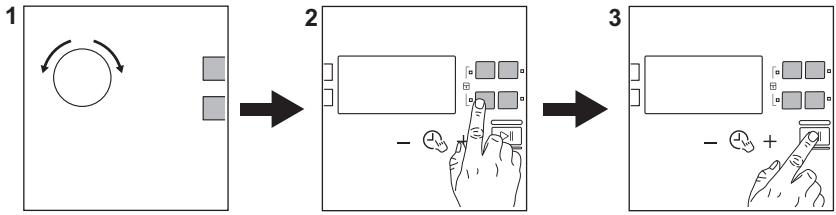


Collegare la spina alla presa di corrente.

Aprire il rubinetto dell'acqua.

Caricare la biancheria.

Versare il detersivo e gli altri trattamenti nello scomparto adeguato del cassetto del detersivo.

1. Ruotare il selettore dei programmi sul programma desiderato.
2. Impostare le opzioni desiderate mediante i tasti touch corrispondenti.
3. Per avviare il programma, toccare il tasto **Avvio/Pausa** ▷‖.

Al termine del programma, rimuovere il bucato.

## 16.2 Pulizia del filtro della pompa di scarico

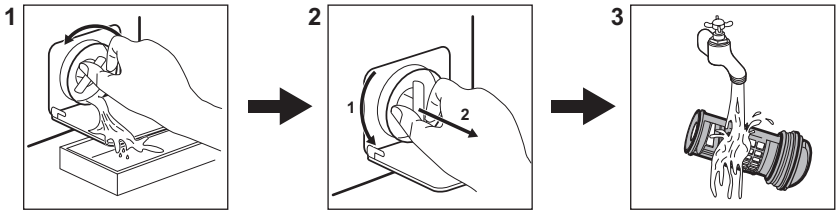


Pulire il filtro a intervalli regolati, e in particolar modo se il codice allarme E20 viene visualizzato sul display.

## 16.3 Programmi

| Programmi | Carico | Descrizione del prodotto |
|---|---|---|
| **Eco 40-60 1)** | 6.0 kg | Cotoni bianchi e colorati. Capi normalmente sporchi. |
| **Cotoni** | 6.0 kg | Cotone bianco e colorato. |
| **Sintetici** | 3.0 kg | Capi in tessuti sintetici o misti. |
| **Delicati** | 1.0 kg | Tessuti delicati quali capi acrilici, in viscosa e poliestere. |
| **Rapido 14'** | 1.0 kg | Capi in cotone e sintetici leggermente sporchi o indossati una volta. |
| **Risciacquo** | 6.0 kg | Tutti i tessuti, eccetto lana e tessuti molto delicati. Programma di risciacquo e centrifuga. |
| **Centrifuga/Scarico** | 6.0 kg | Tutti i tessuti, eccetto lana e tessuti molto delicati. Programma per centrifuga e scarico dell'acqua. |
| **Vapore Anti-Allergy** | 6.0 kg | Capi in cotone bianco. Questo programma aiuta anche a rimuovere germi e batteri. |
| **Capi per Neonati** | 1.0 kg | Ciclo delicato adatto per gli indumenti da bambino. |
| **Seta** | 0.5 kg | Programma speciale per capi in seta e sintetici misti. |
| **Lana** | 1.0 kg | Lana lavabile a macchina, lana lavabile a mano e indumenti delicati. |
| **Sport** | 3.0 kg | Capi sportivi. |
| **Outdoor** | 1.5 kg 2)<br>1.0 kg 3) | Indumenti sportivi moderni per attività all'aperto. |

| Programmi | Carico | Descrizione del prodotto |
|---|---|---|
| **Denim** | 1.5 kg | Indumenti in denim. |

**1)** Secondo la norma UE 2019/2023 della Commissione, questo programma a 40 °C è in grado di pulire il bucato di cotone con un livello di sporco normale, dichiarato lavabile a 40 °C o 60 °C, insieme nello stesso ciclo. La temperatura non è indicata né visibile, è impostata automaticamente.

ⓘ

Per la temperatura raggiunta nella lavanderia, la durata del programma e altri dati, consultare il capitolo "Valori di consumo".
I programmi più efficienti in termini di consumo energetico sono in genere quelli che funzionano a temperature più basse e durano più a lungo.

**2)** Programma di lavaggio.

**3)** Programma di lavaggio e fase di impermeabilizzazione.

**Caricando l'apparecchiatura alla capacità massima indicata per ogni programma è possibile ridurre il consumo di energia e di acqua.**

**Detersivi adatti ai programmi di lavaggio**

| Programma | Polvere universale[1)] | Liquido universale | Liquido per colorati | Delicati in lana | Speciale |
|---|---|---|---|---|---|
| Eco 40-60 | ▲ | ▲ | ▲ | -- | -- |
| Cotoni | ▲ | ▲ | ▲ | -- | -- |
| Sintetici | ▲ | ▲ | ▲ | -- | -- |
| Delicati | -- | -- | -- | ▲ | ▲ |
| Rapido 14' | -- | ▲ | ▲ | -- | -- |
| Risciacquo | -- | -- | -- | -- | -- |
| Centrifuga/Scarico | -- | -- | -- | -- | -- |
| Vapore Anti-Allergy | ▲ | ▲ | -- | -- | ▲ |
| Capi per Neonati | -- | ▲ | ▲ | -- | ▲ |
| Seta | -- | -- | -- | ▲ | ▲ |
| Lana | -- | -- | -- | ▲ | ▲ |
| Sport | -- | ▲ | ▲ | -- | ▲ |
| Outdoor | -- | -- | -- | ▲ | ▲ |
| Denim | -- | -- | ▲ | ▲ | ▲ |

**1)** A temperature superiori a 60 °C si consiglia l'uso di detersivo in polvere.

▲ = Consigliato

-- = Non consigliato

## 16.4 Tipo e quantità di detersivo.

- Usare solo detersivi e altri additivi adatti ai lavaggi in lavabiancheria: Per prima cosa, attenersi a queste regole generiche:
  - detergenti in polvere (anche pastiglie e detersivi monodose) per tutti i tipi di tessuto, esclusi quelli delicati. Optare per i detersivi in polvere che contengono candeggina per i bianchi e per l'igienizzazione del bucato,
  - detersivo liquido (anche detersivi monodose), preferibilmente per programmi di lavaggio a bassa temperatura (60 °C max.), per tutti i tipi di tessuto o per quelli speciali per la lana.
- Non mescolare tipi diversi di detersivi.
- Utilizzare meno detergente se:
  - si sta lavando un carico ridotto,
  - il bucato è poco sporco,
  - si forma molta schiuma durante il lavaggio.
- Quando si utilizzano pastiglie o capsule di detersivo, metterle sempre all'interno del cestello, non nel cassetto del detersivo e seguire le raccomandazioni del produttore.

**Una quantità insufficiente di detersivo può causare:**

- risultati di lavaggio insoddisfacenti,
- l'ingrigimento del carico di lavaggio,
- vestiti unti,
- muffa all'interno dell'apparecchiatura.

**Una quantità eccessiva di detersivo può causare:**

- formazione di schiuma,
- riduzione dell'effetto del lavaggio,
- risciacquo inadeguato,
- un maggiore impatto sull'ambiente.

## 16.5 Programma di pulizia periodica

**La pulizia periodica aiuta a prolungare la durata dell'apparecchiatura.**

Dopo ogni ciclo tenere lo sportello e il cassetto del detersivo aperti per far circolare l'aria e asciugare l'umidità all'interno dell'apparecchiatura.

Se l'apparecchiatura non viene utilizzata per un lungo periodo di tempo, chiudere il rubinetto dell'acqua e scollegarla dalla spina.

**Programma indicativo di pulizia periodica:**

| | |
|---|---|
| Decalcificazione | Due volte l'anno |
| Lavaggio di manutenzione | Una volta al mese |
| Pulizia della guarnizione dell'oblò | Ogni due mesi |
| Pulizia del cesto | Ogni due mesi |
| Pulizia del cassetto del detersivo | Ogni due mesi |
| Pulizia del filtro della pompa di scarico | Due volte l'anno |
| Pulizia del tubo di carico e del filtro della valvola | Due volte l'anno |

Esaminare a intervalli regolari il cesto al fine di controllare la presenza di calcare. Si consiglia di eseguire occasionalmente un ciclo con un fusto vuoto e un prodotto decalcificante.

**Rimuovere gli oggetti estranei**

Prima di avviare il ciclo, assicurarsi che tutte le tasche siano vuote e le parti sciolte siano legate.

Rimuovere eventuali oggetti estranei (come clip di metallo, bottoni, monete, ecc.) che si possono trovare nella guarnizione della porta, nei filtri e nel tamburo. Se necessario, contattare il Centro di Assistenza Autorizzato.

**Guarnizione della porta**
L'apparecchiatura è progettata con un **sistema di scarico autopulente** che permette alle leggere fibre di lanugine che cadono dai vestiti di essere scaricate con l'acqua. Esaminare regolarmente la guarnizione e, se necessario, pulirla come descritto negli schemi seguenti. Monete, bottoni e altri piccoli oggetti possono essere recuperati alla fine del ciclo.

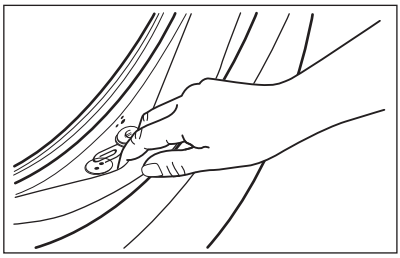

Pulirla se necessario con un detergente in crema a base di ammoniaca senza graffiare la superficie della guarnizione.

Se necessario, togliere la lanugine e gli oggetti dall'incasso del filtro.

## **17.** CONSIDERAZIONI SULL'AMBIENTE

Riciclare i materiali con il simbolo ♺. Smaltire l'imballaggio negli appositi contenitori per il riciclaggio. Aiutare a proteggere l'ambiente e la salute umana riciclando rifiuti derivanti da apparecchiature elettriche ed elettroniche. Non smaltire le apparecchiature che riportano il simbolo con i rifiuti domestici. Portare il prodotto al punto di riciclaggio più vicino o contattare il comune di residenza.

electrolux.com

155290021-A-472025

