## Zyskaj przewagę z monitorem G2441HSU Black Hawk z technologią panelu IPS i czasem reakcji 1 ms MPRT

Doświadcz doskonałości gamingowej z monitorem 24" G2441HSU. Monitor jest wyposażony w najnowszą technologię panelu IPS – zapewnia odświeżanie na poziomie 144 Hz i niebywale szybki czas reakcji 1 ms MPRT. Przenieś swoje przygody gamingowe na wyższy poziom, korzystając z technologii FreeSync i funkcji Black Tuner, które zapewniają krystaliczną widoczność nawet w najciemniejszych scenach.

Dostępny także ze stopą z regulacją wysokości : G-Master GB2441HSU-B1

144Hz

Częstotliwość odświeżania na poziomie 144Hz powoduje, że monitor jest w stanie odświeżyć sygnał do kilku razy częściej w porównaniu do standardowych monitorów. Dzięki temu uzyskiwana jest doskonała płynność obrazu oraz brak efektu smużenia nawet w czasie wyświetlania najbardziej wymagających grafik.

1ms

Szybki czas reakcji to kwestia kluczowa w każdej rozgrywce. Dzięki niemu obraz pozostaje zawsze ostry, a wrażenia z gry niezapomniane.

## 01 OBRAZ

| | |
|---|---|
| **Przekątna** | 23.8", 60.5cm |
| **Panel** | IPS, matowe wykończenie |
| **Rozdzielczość fizyczna** | 1920 x 1080 @144Hz |
| **Format obrazu** | 16:9 |
| **Jasność** | 350 cd/m² |
| **Kontrast statyczny** | 1500:1 |
| **Kontrast ACR** | 80M:1 |
| **Czas reakcji (MPRT)** | 1ms |
| **Kąty widzenia** | poziomo/pionowo: 178°/178°, prawo/lewo: 89°/89°, góra/dół: 89°/89° |
| **Kolory** | 16.7mln |
| **Synchronizacja pozioma** | 30 - 163kHz |
| **Powierzchnia robocza szer. x wys.** | 527 x 296.5mm, 20.7 x 11.7" |
| **Plamka** | 0.2745mm |

## 02 INTERFEJSY / ZŁĄCZA / STEROWANIE

| | |
|---|---|
| **Wejście sygnału** | HDMI x1 (v.1.4)<br>DisplayPort x1 (v.1.2) |
| **USB HUB** | x2 (v.2.0 DC5V, 500mA) |
| **HDCP** | tak |
| **Wyjście słuchawkowe** | tak |

## 03 WŁAŚCIWOŚCI

| | |
|---|---|
| **Redukcja niebieskiego światła** | tak |
| **Flicker free** | tak |
| **Obsługa technologii Adaptive Sync** | FreeSync - 1920 x 1080 @48-144Hz |
| **Języki menu OSD** | EN, DE, FR, ES, IT, RU, JP, CZ, NL, PL, UA |
| **Przyciski** | Joystick / Przełącznik zasilania: Zasilanie / Menu (Centrum), W górę / Wybór wejść, W dół, Prawo / Głośność / Wycisz, Lewo / Jasność / Adaptive Sync / Tryb nocny / Redukcja rozmycia ruchu / i-Style Color / ECO |
| **Parametry regulowane** | Regulacje obrazu (Kontrast, Jasność, Overdrive, Adaptive Sync, Kontrast ACR, Tryb nocny, Redukcja rozmycia ruchu, Gamma), Wybór wejść (Auto/Ręczne, HDMI, DP), Regulacje audio (Głośność, Wycisz), Zapisz ust. Użytkownika (Tryby użytkownika), Temp.kolorów (6-osiowa, Temperatura kolorów, Ustawienia użytkownika, i-Style Color, Red. nieb. św., Głębia czerni), Regulacje obrazu (Ostrość, Zakres RGB, Tryb wyświetlana, Technologia X-Res), Język, Ustawienia (Pozycja pozioma, Pozycja pionowa, Wygaszenie OSD, Tło menu OSD, OSD Rotate, Logo startowe, Dioda LED zasilania, Sterowanie DDC/CI), Informacje, Przywróć (Przywrócić) |
| **Wbudowane głośniki** | 2 x 2W |
| **Udogodnienia** | kompatybilny z Kensington-lock™, DDC/CI, DDC2B, Mac OSX |

## 04 MECHANICZNE

| | |
|---|---|
| **Zakres regulacji** | pochył |
| **Kąt pochylenia** | 22° w górę; 4° w dół |
| **Standard VESA** | 100 x 100mm |
| **System zarządzania kablami** | tak |

## 05 AKCESORIA W ZESTAWIE

| | |
|---|---|
| **Kable** | zasilający (1.5m), USB (1.5m), HDMI (1.5m) |
| **Pozostałe** | skrócona instrukcja obsługi, instrukcja bezpieczeństwa |

## 06 ZARZĄDZANIE ENERGIĄ

| | |
|---|---|
| **Zasilacz** | wewnętrzny |
| **Zasilanie** | AC 100 - 240V, 50/60Hz |
| **Zużycie energii** | 12W typowo, 0.5W stand by, 0.3W off mode |

## 07 ZRÓWNOWAŻONY ROZWÓJ

| | |
|---|---|
| **Certyfikaty** | CE, TÜV-Bauart, EAC, VCCI-B, PSE, RoHS support, ErP, WEEE, REACH, UKCA |
| **Klasa efektywności energetycznej (Regulation (EU) 2017/1369)** | C |
| **REACH SVHC** | powyżej 0.1% ołowiu |

## 08 WYMIARY / WAGA

| | |
|---|---|
| **Wymiary produktu szer. x wys. x gł.** | 539 x 391.5 x 192.5mm |
| **Wymiary pudła szer. x wys. x gł.** | 615 x 395 x 126mm |
| **Waga (bez pudła)** | 3.3kg |
| **Waga (z pudłem)** | 4.4kg |
| **Kod EAN** | 4948570126316 |

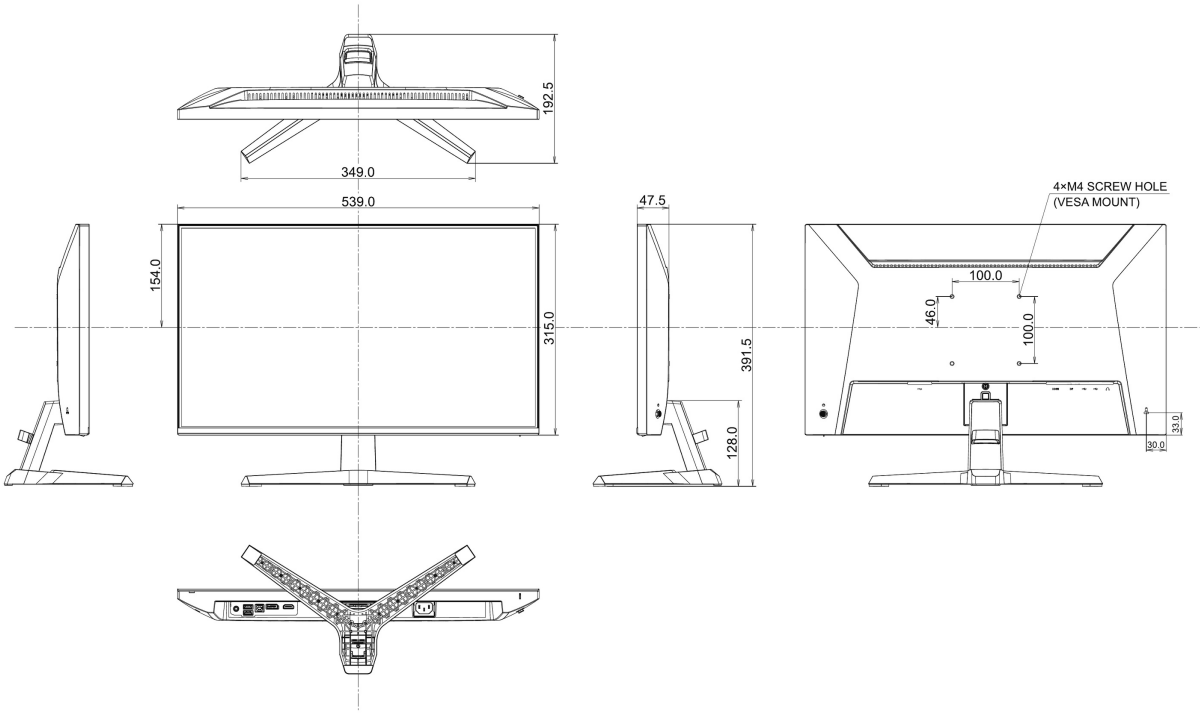


*Wszystkie znaki towarowe zastrzeżone. Pomyłki i wprowadzanie zmian zastrzeżone. Specyfikacje produktów mogą ulec zmianie bez wcześniejszego zawiadomienia. Wszystkie monitory LCD iiyama są zgodne z normą ISO-9241-307:2008 określającą liczbę i rodzaj defektów matrycy.*

© IIYAMA CORPORATION. ALL RIGHTS RESERVED