Zyskaj przewagę z monitorem GB2441HSU Black Hawk z technologią panelu IPS i czasem reakcji 1 ms MPRT

Doświadcz doskonałości gamingowej z monitorem 24" GB2441HSU. Monitor jest wyposażony w najnowszą technologię panelu IPS – zapewnia odświeżanie na poziomie 144 Hz i niebywale szybki czas reakcji 1 ms MPRT. Przenieś swoje przygody gamingowe na wyższy poziom, korzystając z technologii FreeSync i funkcji Black Tuner, które zapewniają krystaliczną widoczność nawet w najciemniejszych scenach. Ponadto monitor jest wyposażony w podstawkę z regulacją wysokości (15 cm).

Dostępny także ze stopą bez regulacji wysokości : G-Master G2441HSU-B1

144Hz

Częstotliwość odświeżania na poziomie 144Hz powoduje, że monitor jest w stanie odświeżyć sygnał do kilku razy częściej w porównaniu do standardowych monitorów. Dzięki temu uzyskiwana jest doskonała płynność obrazu oraz brak efektu smużenia nawet w czasie wyświetlania najbardziej wymagających grafik.

1ms

Szybki czas reakcji to kwestia kluczowa w każdej rozgrywce. Dzięki niemu obraz pozostaje zawsze ostry, a wrażenia z gry niezapomniane.

01 OBRAZ

Przekątna	23.8", 60.5cm
Panel	IPS, matowe wykończenie
Rozdzielczość fizyczna	1920 x 1080 @144Hz
Format obrazu	16:9
Jasność	350 cd/m²
Kontrast statyczny	1500:1
Kontrast ACR	80M:1
Czas reakcji (MPRT)	1ms
Kąty widzenia	poziomo/pionowo: 178°/178°, prawo/lewo: 89°/89°, góra/dół: 89°/89°
Kolory	16.7mln
Synchronizacja pozioma	30 - 163kHz
Powierzchnia robocza szer. x wys.	527 x 296.5mm, 20.7 x 11.7"
Plamka	0.2745mm
Kolor	matowa, czarny

02 INTERFEJSY / ZŁĄCZA / STEROWANIE

Wejście sygnału	HDMI x1 (v.1.4) DisplayPort x1 (v.1.2)
USB HUB	x2 (v.2.0 DC5V, 500mA)
HDCP	tak
Wyjście słuchawkowe	tak

03 WŁAŚCIWOŚCI

Redukcja niebieskiego światła	tak
Flicker free	tak
Obsługa technologii Adaptive Sync	FreeSync- 1920 x 1080 @48-144Hz
Języki menu OSD	EN, DE, FR, ES, IT, RU, JP, CZ, NL, PL, UA
Przyciski	Joystick / Przełącznik zasilania: Zasilanie / Menu (Centrum), W górę / Wybór wejść, W dół, Prawo / Głośność / Wycisz, Lewo / Jasność / Adaptive Sync / Tryb nocny / Redukcja rozmycia ruchu / i-Style Color / ECO
Parametry regulowane	Regulacje obrazu (Kontrast, Jasność, Overdrive, Adaptive Sync, Kontrast ACR, Tryb nocny, Redukcja rozmycia ruchu, Gamma), Wybór wejść (Auto/Ręczne, HDMI, DP), Regulacje audio (Głośność, Wycisz), Zapisz ust. Użytkownika (Tryby użytkownika), Temp.kolorów (6-osiowa, Temperatura kolorów, Ustawienia użytkownika, i-Style Color, Red. nieb. św., Głębia czerni), Regulacje obrazu (Ostrość, Zakres RGB, Tryb wyświetlana, Technologia X-Res), Język, Ustawienia (Pozycja pozioma, Pozycja pionowa, Wygaszenie OSD, Tło menu OSD, OSD Rotate, Logo startowe, Dioda LED zasilania, Sterowanie DDC/CI), Informacje, Przywróć (Przywrócić)
Wbudowane głośniki	2 x 2W
Udogodnienia	kompatybilny z Kensington-lock™, DDC/CI, DDC2B, Mac OSX

04 MECHANICZNE

Zakres regulacji	wysokość, pivot (rotacja), obrót, pochył
Regulacja wysokości	150mm
Rotacja (funkcja PIVOT)	90°
Obrót stopy	45°; 45° w lewo; 45° w prawo
Kąt pochylenia	23° w górę; 5° w dół

Standard VESA	100 x 100mm
System zarządzania kablami	tak

05 AKCESORIA W ZESTAWIE

Kable	zasilający (1.5m), USB (1.5m), HDMI (1.5m)
Pozostałe	skrócona instrukcja obsługi, instrukcja bezpieczeństwa

06 ZARZĄDZANIE ENERGIĄ

Zasilacz	wewnętrzny
Zasilanie	AC 100 - 240V, 50/60Hz
Zużycie energii	12W typowo, 0.5W stand by, 0.3W off mode

07 ZRÓWNOWAŻONY ROZWÓJ

Certyfikaty	CE, TÜV-Bauart, EAC, VCCI-B, PSE, RoHS support, ErP, WEEE, REACH, UKCA
Klasa efektywności energetycznej (Regulation (EU) 2017/1369)	C
REACH SVHC	powyżej 0.1% ołowiu

08 WYMIARY / WAGA

Wymiary produktu szer. x wys. x gł.	539 x 351 (501) x 171mm
Wymiary pudła szer. x wys. x gł.	685 x 395 x 126mm
Waga (bez pudła)	4.6kg
Waga (z pudłem)	5.9kg
Kod EAN	4948570126323

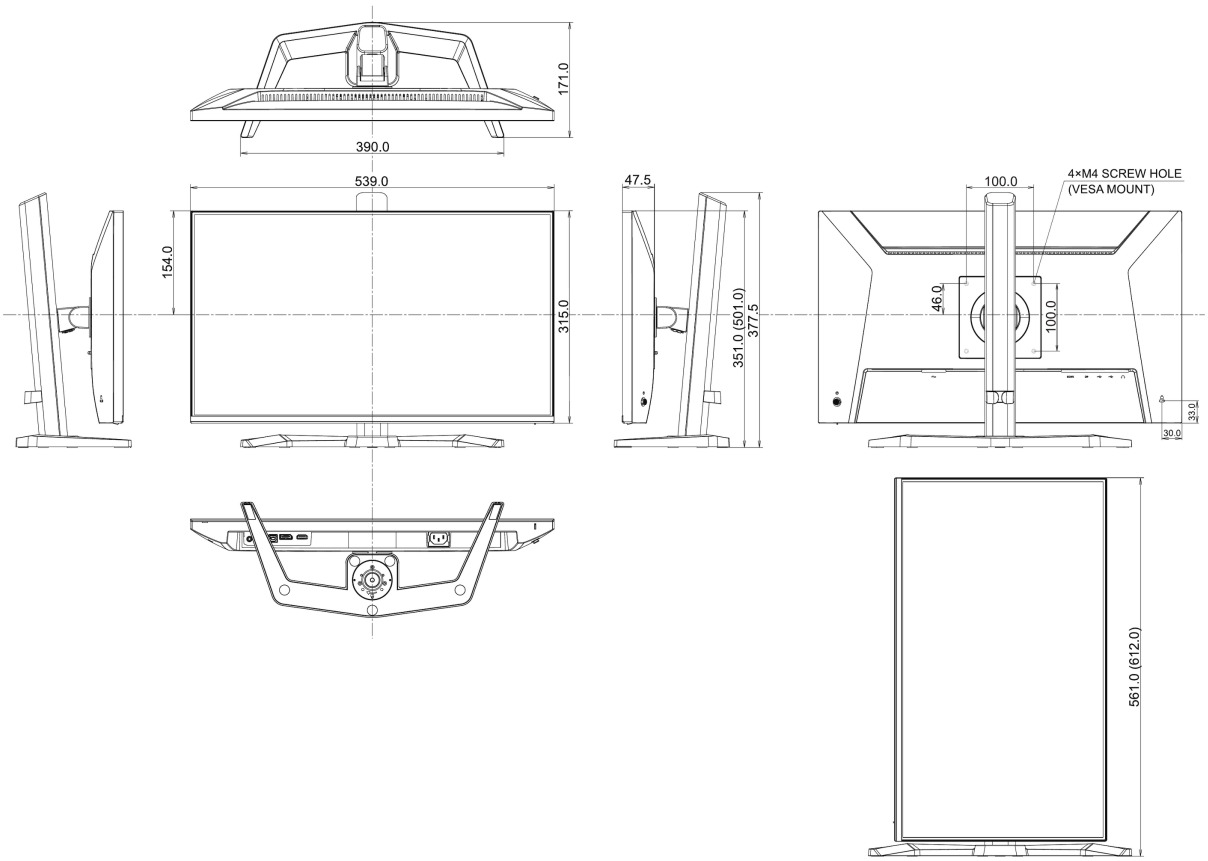

Wszystkie znaki towarowe zastrzeżone. Pomyłki i wprowadzanie zmian zastrzeżone. Specyfikacje produktów mogą ulec zmianie bez wcześniejszego zawiadomienia. Wszystkie monitory LCD iiyama są zgodne z normą ISO-9241-307:2008 określającą liczbę i rodzaj defektów matrycy.

© IIYAMA CORPORATION. ALL RIGHTS RESERVED