Get ahead with the 27" GB2741QSU Black Hawk monitor with IPS Panel Technology, 1ms MPRT and height adjustabe stand

Experience outstanding gaming performance with the 27" GB2741QSU featuring sharp QHD resolution. Powered by IPS panel technology, a 144Hz refresh rate, and a lightning-fast 1ms MPRT response time, it delivers smooth, vibrant, and responsive gameplay. NVIDIA G-SYNC Technology eliminates screen tearing for fluid action, while the Black Tuner function enhances visibility in dark scenes. The 150mm height-adjustable stand lets you fine-tune your setup for maximum comfort and control.

K dispozici také s pevným stojanem : G-Master G2741HSU-B1 (1920x1080) a G-Master G2741QSU-B1 (2560x1440)

144Hz

Rychlá obnovovací frekvence je zárukou hladké, nerozmazané a neroztřesené grafiky, s nízkou latencí nebo plynulým zlepšením doby odezvy na rychlých hrách. Obzvláště vhodná je k rychlým hrám jako jsou FPS, závodní hry, MOBA a sportovní hry, kde 144Hz obnovovací frekvence přináší svěží a ostré snímky potřebné pro zlepšení vaší hry.

1ms

Rychlá doba odezvy je klíčem k velmi plynulé hře. Snižuje výskyt stínů a rozmazání, tím poskytuje uživateli s bohatými zkušenostmi další krok ke zlepšení výkonu

01 CHARAKTERISTIKA OBRAZU

Úhlopříčka monitoru	27", 68.6cm
Panel	IPS s matnou povrchovou úpravou
Nativní rozlišení	2560 x 1440 @144Hz
Formát obrazu	16:9
Jas	350 cd/m²
Kontrast	1500:1
Pokročilý kontrast	80M:1
Čas rekace (MPRT)	1ms
Úhel sledování	horizontální/vertikální: 178°/178°, na parvo/na lefo: 89°/89°, nahoru/dolů: 89°/89°
Barevná podpora	16.7mln
Horizontalfrequenz	30 - 212kHz
Arbeitsfläche H x B	596.7 x 335.6mm, 23.5 x 13.2"
Velikost bodů	0.233mm
Barva	matná, černá

02 ROZHRANÍ / KONEKTORY / OVLÁDÁNÍ

Vstupní porty	HDMI x1 (v.2.0, max 2560 x 1440 @144Hz) DisplayPort x1 (v.1.4, max 2560 x 1440 @144Hz)
USB HUB	x2 (v.2.0 DC5V, 500mA)
HDCP	ano
Konektor pro sluchátka	ano

03 VLASTNOSTI

Redukce modrého světla	ano
Flicker Free LED	ano
Adaptive Sync support	G-SYNC - 2560 x 1440 @48-144Hz, Display Port Only
Jazyky OSD	EN, DE, FR, ES, IT, RU, JP, CZ, NL, PL, UA
Kontrolní tlačítka	Joystick / Tlačítko Napájení: Napájení / Menu (Centrum), Nahoru / Volba vstupů, Dolů, Vpravo / Hlasitost / Ticho, Vlevo / Jas / Adaptive Sync / Noční režim / Redukce rozmazání pohybu / i-Style Color / ECO
Nastavitelné parametry	Regulace obrazu (Kontrast, Jas, Overdrive, Adaptive Sync, Adv. Kontrast, Noční režim, Redukce rozmazání pohybu, Gamma), Volba vstupů (Auto/Manual, HDMI, DP), Úprava audio (Hlasitost, Ticho), Uložit uživ. nastav. (Uživatelský režim), Nastavení barev (6-Osa, Teplota barev, Uživatelská volba, i-Style Color, Redukce modrého světla, Detail stínů), Nastavení obrazu (Ostrost, RGB rozsah, Poměr Stran, Technologie X-Res), Jazyk, Nastavení menu (H. pozice, V. pozice, Čas opuštění OSD, OSD pozadí, OSD Otočit, Startovací logo, LED Dioda Power, DDC/CI), Informace, Reset (Resetovat vše)
Reproduktory	2 x 2W
Výhoda	Kensington-lock™ připraven, DDC/CI, DDC2B, Mac OSX

04 MECHANICKÉ ČÁSTI

Úpravy polohy	výška, pivot (rotace), swivel, náklon
Výškově nastavitelné	150mm
Otočný (Pivot)	90°
Úhel otočení	90°; 45° na lefo; 45° na parvo
Úhel náklonu	23° nahoru; 5° dolů

VESA	100 x 100mm
Systém správy kabelů	ano

05 ZAHRNUTÉ PŘÍSLUŠENSTVÍ

Kabely	napájecí (1.5m), USB (1.5m), HDMI (1.5m)
Ostatní	uživatelský manuál, instrukce bezpečnosti

06 POWER-MANAGEMENT

Napájecí zdroj:	interní
Napájení	AC 100 - 240V, 50/60Hz
Odběr energie:	17W typisch, 0.5W odpočinek, 0.3W vypnutý

07 UDRŽITELNOST

Předpisy	CE, TÜV-Bauart, EAC, VCCI-B, PSE, RoHS support, ErP, WEEE, REACH, UKCA
Energetická třída (Regulation (EU) 2017/1369)	D
REACH SVHC	nad 0.1% olova

08 ROZMĚRY / HMOTNOST

Rozměry výrobku Š x V x D	613 x 403 (553) x 214mm
Rozměry balení Š x V x D	691 x 442 x 142mm
Váha (bez balení)	5.4kg
Váha (s balením)	7.0kg
EAN code	4948570127450

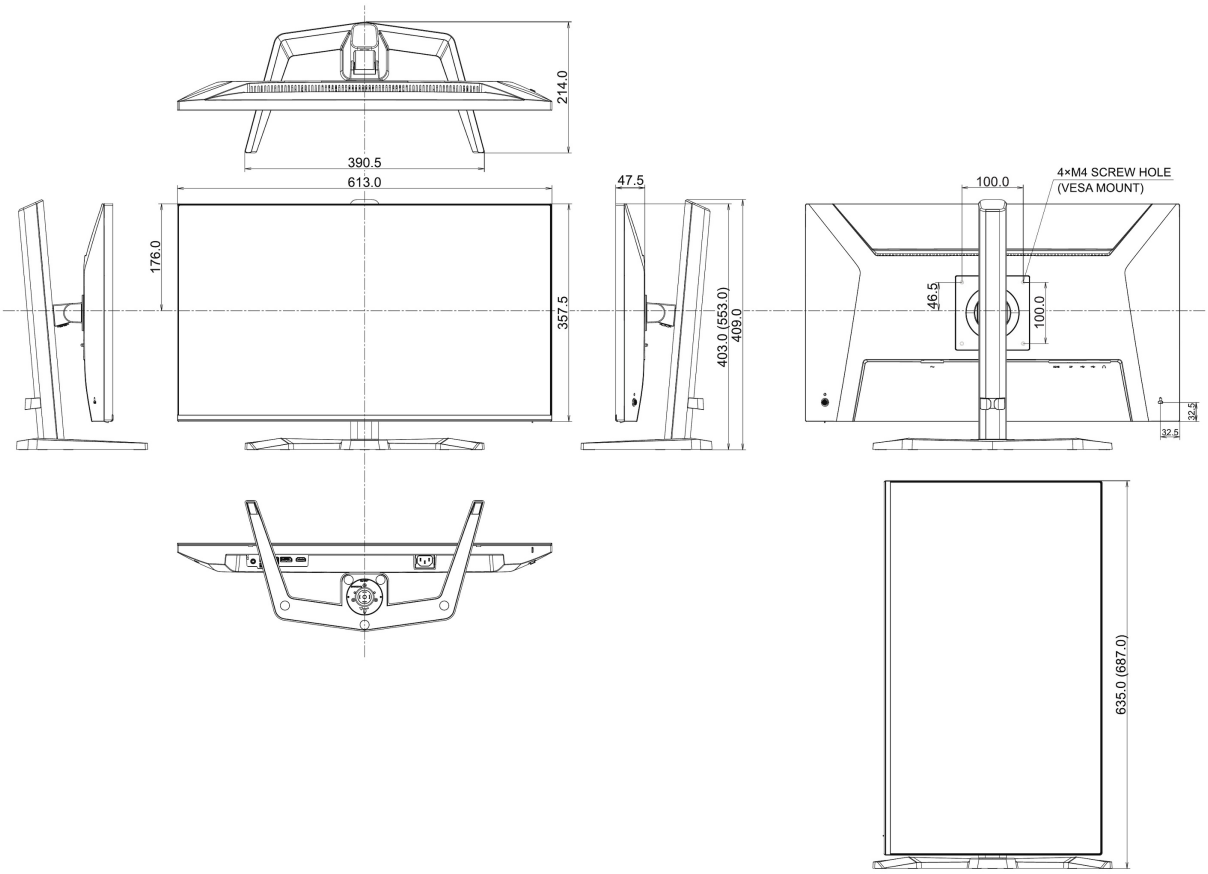

Všechny ochranné známky jsou registrovány a chráněny. Vyhrazené právo na změny. Veškeré ploché panely LCD splňují normu ISO-9241-307:2008 v oblasti počtu vadných pixelů.

© IIYAMA CORPORATION. ALL RIGHTS RESERVED