Zyskaj przewagę z monitorem GB2741QSU Black Hawk z technologią panelu IPS i czasem reakcji 1 ms MPRT

Doświadcz zachwycającej wydajności gamingowej z modelem GB2741QSU o przekątnej ekranu 27", z zachwycająco ostrą rozdzielczością QHD. Model ten jest wyposażony w technologię panelu IPS, zapewnia odświeżanie na poziomie 144 Hz i niezwykle szybki czas reakcji 1 ms MPRT – gwarantuje płynną, żywą i responsywną rozgrywkę. Technologia FreeSync eliminuje efekt „rozrywania" ekranu, co przekłada się na płynną akcję, podczas gdy funkcja Black Tuner poprawia widoczność w czarnych scenach. Podstawka z regulacją wysokości 150 mm umożliwia dostosowanie konfiguracji pod kątem maksymalnego komfortu i kontroli.

Dostępny także ze stopą bez regulacji wysokości : G-Master G2741HSU-B1 (1920x1080) i G-Master G2741QSU-B1 (2560x1440)

144Hz

Częstotliwość odświeżania na poziomie 144Hz powoduje, że monitor jest w stanie odświeżyć sygnał do kilku razy częściej w porównaniu do standardowych monitorów. Dzięki temu uzyskiwana jest doskonała płynność obrazu oraz brak efektu smużenia nawet w czasie wyświetlania najbardziej wymagających grafik.

1ms

Szybki czas reakcji to kwestia kluczowa w każdej rozgrywce. Dzięki niemu obraz pozostaje zawsze ostry, a wrażenia z gry niezapomniane.

01 OBRAZ

Przekątna	27", 68.6cm
Panel	IPS, matowe wykończenie
Rozdzielczość fizyczna	2560 x 1440 @144Hz
Format obrazu	16:9
Jasność	350 cd/m²
Kontrast statyczny	1500:1
Kontrast ACR	80M:1
Czas reakcji (MPRT)	1ms
Kąty widzenia	poziomo/pionowo: 178°/178°, prawo/lewo: 89°/89°, góra/dół: 89°/89°
Kolory	16.7mln
Synchronizacja pozioma	30 - 212kHz
Powierzchnia robocza szer. x wys.	596.7 x 335.6mm, 23.5 x 13.2"
Plamka	0.233mm
Kolor	matowa, czarny

02 INTERFEJSY / ZŁĄCZA / STEROWANIE

Wejście sygnału	HDMI x1 (v.2.0, max 2560 x 1440 @144Hz) DisplayPort x1 (v.1.4, max 2560 x 1440 @144Hz)
USB HUB	x2 (v.2.0 DC5V, 500mA)
HDCP	tak
Wyjście słuchawkowe	tak

03 WŁAŚCIWOŚCI

Redukcja niebieskiego światła	tak
Flicker free	tak
Obsługa technologii Adaptive Sync	G-SYNC - 2560 x 1440 @48-144Hz, Display Port Only
Języki menu OSD	EN, DE, FR, ES, IT, RU, JP, CZ, NL, PL, UA
Przyciski	Joystick / Przełącznik zasilania: Zasilanie / Menu (Centrum), W górę / Wybór wejść, W dół, Prawo / Głośność / Wycisz, Lewo / Jasność / Adaptive Sync / Tryb nocny / Redukcja rozmycia ruchu / i-Style Color / ECO
Parametry regulowane	Regulacje obrazu (Kontrast, Jasność, Overdrive, Adaptive Sync, Kontrast ACR, Tryb nocny, Redukcja rozmycia ruchu, Gamma), Wybór wejść (Auto/Ręczne, HDMI, DP), Regulacje audio (Głośność, Wycisz), Zapisz ust. Użytkownika (Tryby użytkownika), Temp.kolorów (6-osiowa, Temperatura kolorów, Ustawienia użytkownika, i-Style Color, Red. nieb. św., Głębia czerni), Regulacje obrazu (Ostrość, Zakres RGB, Tryb wyświetlana, Technologia X-Res), Język, Ustawienia (Pozycja pozioma, Pozycja pionowa, Wygaszenie OSD, Tło menu OSD, OSD Rotate, Logo startowe, Dioda LED zasilania, Sterowanie DDC/CI), Informacje, Przywróć (Przywrócić)
Wbudowane głośniki	2 x 2W
Udogodnienia	kompatybilny z Kensington-lock™, DDC/CI, DDC2B, Mac OSX

04 MECHANICZNE

Zakres regulacji	wysokość, pivot (rotacja), obrót, pochył
Regulacja wysokości	150mm
Rotacja (funkcja PIVOT)	90°
Obrót stopy	90°; 45° w lewo; 45° w prawo
Kąt pochylenia	23° w górę; 5° w dół

Standard VESA	100 x 100mm
System zarządzania kablami	tak

05 AKCESORIA W ZESTAWIE

Kable	zasilający (1.5m), USB (1.5m), HDMI (1.5m)
Pozostałe	skrócona instrukcja obsługi, instrukcja bezpieczeństwa

06 ZARZĄDZANIE ENERGIĄ

Zasilacz	wewnętrzny
Zasilanie	AC 100 - 240V, 50/60Hz
Zużycie energii	17W typowo, 0.5W stand by, 0.3W off mode

07 ZRÓWNOWAŻONY ROZWÓJ

Certyfikaty	CE, TÜV-Bauart, EAC, VCCI-B, PSE, RoHS support, ErP, WEEE, REACH, UKCA
Klasa efektywności energetycznej (Regulation (EU) 2017/1369)	D
REACH SVHC	powyżej 0.1% ołowiu

08 WYMIARY / WAGA

Wymiary produktu szer. x wys. x gł.	613 x 403 (553) x 214mm
Wymiary pudła szer. x wys. x gł.	691 x 442 x 142mm
Waga (bez pudła)	5.4kg
Waga (z pudłem)	7.0kg
Kod EAN	4948570127450

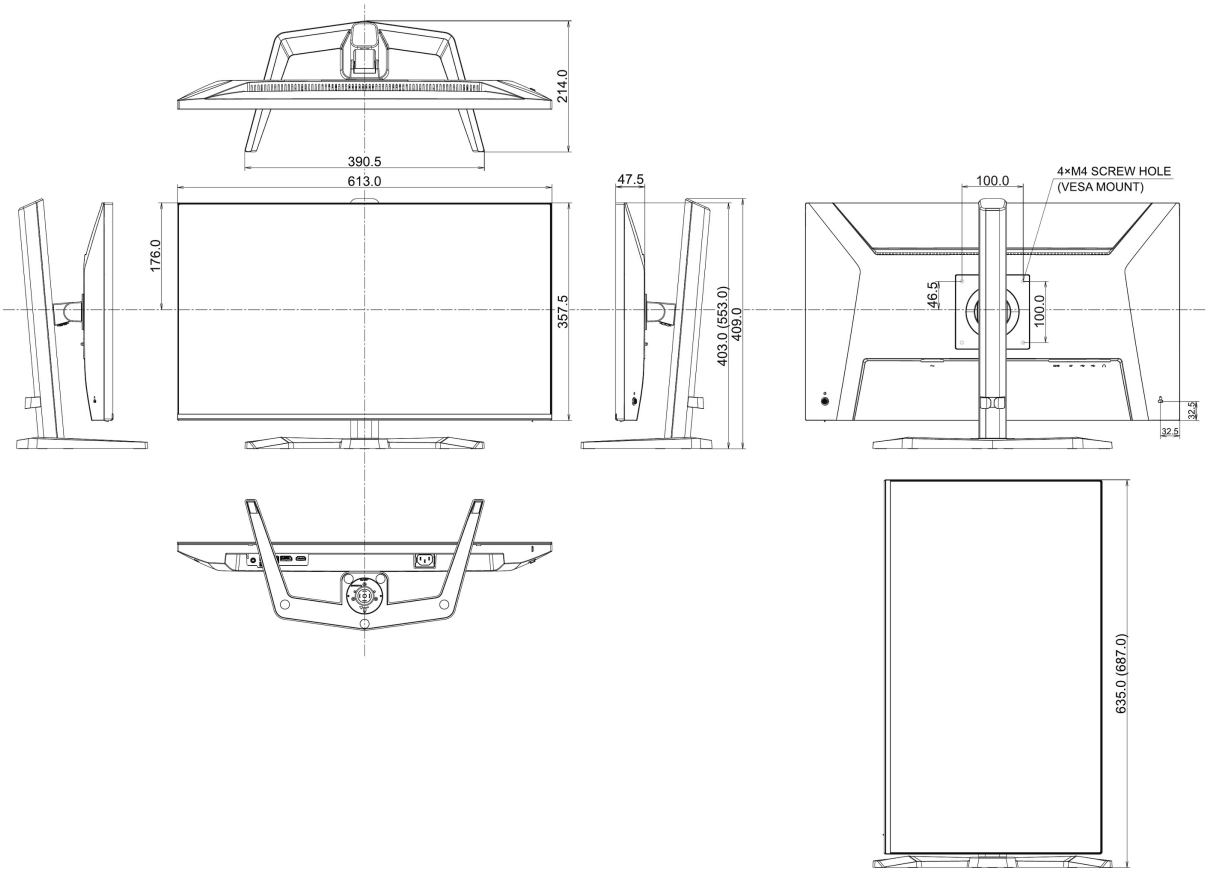

Wszystkie znaki towarowe zastrzeżone. Pomyłki i wprowadzanie zmian zastrzeżone. Specyfikacje produktów mogą ulec zmianie bez wcześniejszego zawiadomienia. Wszystkie monitory LCD iiyama są zgodne z normą ISO-9241-307:2008 określającą liczbę i rodzaj defektów matrycy.

© IIYAMA CORPORATION. ALL RIGHTS RESERVED