Join the pro squad with the 27" G-Master Red Eagle, delivering stunning QHD resolution and a blistering 200Hz refresh rate.

Gain the competitive edge you need to unlock your full gaming potential with the 27" G2771QS monitor with WQHD (2560x1440) resolution. Featuring an ultra-fast 0.5ms MPRT and a 200Hz refresh rate, this monitor ensures smooth gameplay. Compatible with NVIDIA G-SYNC so you can make split second decisions and forget about ghosting effects or smearing issues. The ability to adjust brightness and the dark shades with the Black Tuner delivers greater viewing performance in shadowed areas and the IPS panel technology guarantees superb image quality.

K dispozici také s výškově nastavitelným stojanem : G-Master GB2771HSU-B1 (1920x1080) , G-Master GB2771QSU-B1 (2560x1440) a G-Master GB2771UHSU-B1 (3840x2160)

QHD 1440p

01 CHARAKTERISTIKA OBRAZU

Úhlopříčka monitoru	27", 68.6cm
Panel	Fast IPS, haze 25%
Nativní rozlišení	2560 x 1440 @200Hz (3.7 megapixel WQHD, DisplayPort)
Formát obrazu	16:9
Jas	350 cd/m²
Kontrast	1200:1
Pokročilý kontrast	80M:1
Čas rekace (MPRT)	0.5ms
Úhel sledování	horizontální/vertikální: 178°/178°, na parvo/na lefo: 89°/89°, nahoru/dolů: 89°/89°
Barevná podpora	1.07B 10bit (8bit + Hi-FRC)
Horizontalfrequenz	30 - 320kHz
Arbeitsfläche H x B	596.7 x 335.7mm, 23.5 x 23.5"
Velikost bodů	0.233mm
Barva	matná, černá

02 ROZHRANÍ / KONEKTORY / OVLÁDÁNÍ

Vstupní porty	HDMI x2 (v.2.0, max. 2560 x 1440 @144Hz) DisplayPort x1 (v.1.4, max. 2560 x 1440 @200Hz)
HDCP	ano
Konektor pro sluchátka	ano

03 VLASTNOSTI

Redukce modrého světla	ano
Flicker Free LED	ano
Adaptive Sync support	G-SYNC - 2560 x 1440 @48-200Hz, DisplayPort Only
Extra	i-Style Colour
HDR	HDR10 Ready
Jazyky OSD	EN, DE, FR, ES, IT, PT, RU, JP, CZ, NL, PL, UA
Kontrolní tlačítka	vypínač, joystick, menu (center), nahoru / výběr signálu, dolů / zkratka, doleva / hlasitosti, doprava / hlasitosti
Nastavitelné parametry	picture adjust (contrast, brightness, OverDrive, HDR, Adaptive Sync, night mode, blue light reducer, Motion Blur Reducer, gamma), input select (input source, auto/ manual, DP, HDMI1, HDMI2), audio adjust (volume, mute), store user settings (user modes), colour settings (6-axis, colour temperature, user preset, black tuner), image adjust (i-Style Colour, X-Res Technology, sharpness, HDMI range, Direct Drive Mode, video mode adjust), language, OSD setup menu (OSD H. position, OSD V. position, OSD Time, Opening Logo, Power LED, DDC/ DI Control), display information, reset (reset all)
Reproduktory	2 x 2W
Výhoda	Kensington-lock™ připraven, DDC/CI, DDC2B, Mac OSX

04 MECHANICKÉ ČÁSTI

Úpravy polohy	náklon
Úhel náklonu	21.5° nahoru; 3.5° dolů
VESA	100 x 100mm
Systém správy kabelů	ano

05 ZAHRNUTÉ PŘÍSLUŠENSTVÍ

Kabely	napájecí (1.8m), HDMI (1.8m), DP (1.8m)
Ostatní	uživatelský manuál, instrukce bezpečnosti

06 POWER-MANAGEMENT

Napájecí zdroj:	interní
Napájení	AC 100 - 240V, 50/60Hz
Odběr energie:	21W typisch, 0.5W odpočinek, 0.3W vypnutý

07 UDRŽITELNOST

Předpisy	CE, TÜV-Bauart, EAC, PSE, RoHS support, ErP, WEEE, VCCI, REACH, UKCA
Energetická třída (Regulation (EU) 2017/1369)	E
REACH SVHC	nad 0.1% olova

08 ROZMĚRY / HMOTNOST

Rozměry výrobku Š x V x D	613.5 x 445.5 x 192.5mm
Rozměry balení Š x V x D	690 x 126 x 465mm
Váha (bez balení)	4.4kg
Weight (without stand)	3.9kg
Váha (s balením)	6.6kg
EAN code	4948570126576

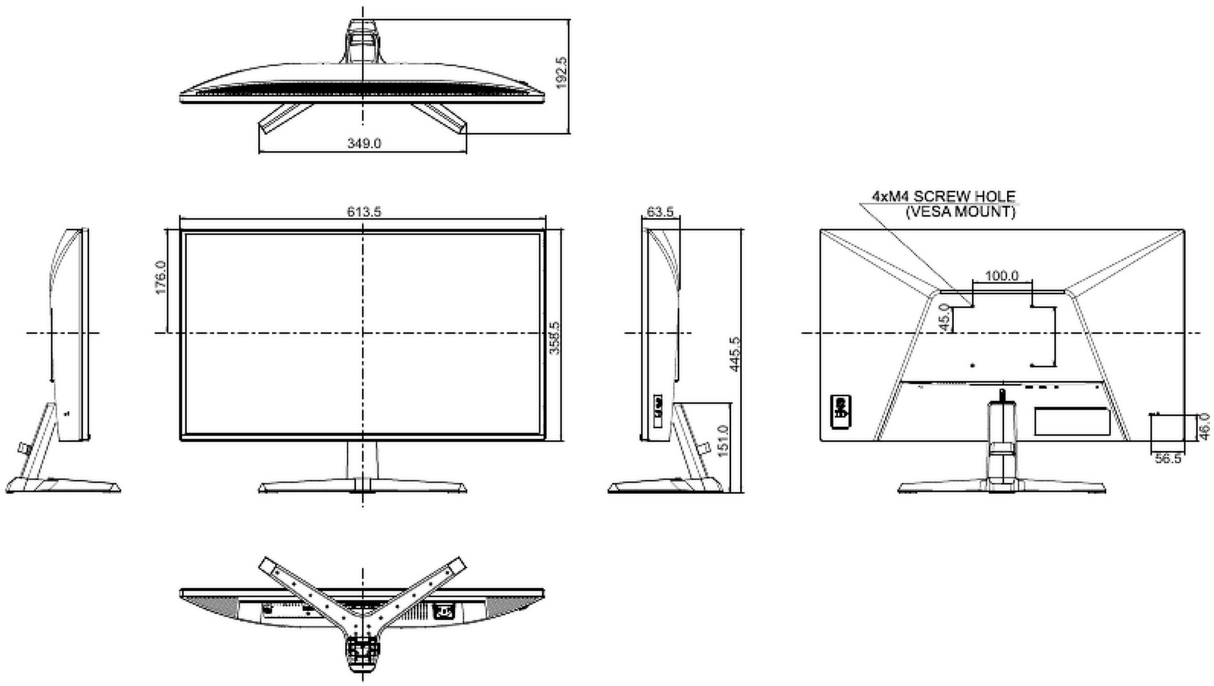

Všechny ochranné známky jsou registrovány a chráněny. Vyhrazené právo na změny. Veškeré ploché panely LCD splňují normu ISO-9241-307:2008 v oblasti počtu vadných pixelů.

© IIYAMA CORPORATION. ALL RIGHTS RESERVED