Dołącz do ekipy profesjonalistów z modelem 27" G-Master Red Eagle, zapewniającym zachwycającą rozdzielczość QHD i ultraszybkie odświeżanie 200 Hz.

Szybki panel IPS z odświeżaniem 200 Hz i czasem reakcji 0,5ms MPRT gwarantuje płynną rozgrywkę, niezwykle ostry obraz i żywe kolory. Dzięki zastosowaniu funkcji Black Tuner zyskujesz doskonałą widoczność w ciemnych scenach, która zapewnia przewagę w każdym meczu.

Dostępny także ze stopą z regulacją wysokości : G-Master GB2771HSU-B1 (1920x1080) , G-Master GB2771QSU-B1 (2560x1440) i G-Master GB2771UHSU-B1 (3840x2160)

QHD 1440p

Ciesz się krystalicznie czystą rozdzielczością QHD z żywymi szczegółami, poprawioną klarownością i większą przestrzenią roboczą na gry, kreatywne projekty i codzienne zadania.

Przy częstotliwości odświeżania 200Hz moc jest z Tobą! Podejmuj decyzje w ułamku sekundy i ciesz się zawsze ostrym i płynnym obrazem.

01 OBRAZ

Przekątna	27", 68.6cm
Panel	Fast IPS, haze 25%
Rozdzielczość fizyczna	2560 x 1440 @200Hz (3.7 megapixel WQHD, DisplayPort)
Format obrazu	16:9
Jasność	350 cd/m²
Kontrast statyczny	1200:1
Kontrast ACR	80M:1
Czas reakcji (MPRT)	0.5ms
Kąty widzenia	poziomo/pionowo: 178°/178°, prawo/lewo: 89°/89°, góra/dół: 89°/89°
Kolory	1.07B 10bit (8bit + Hi-FRC)
Synchronizacja pozioma	30 - 320kHz
Powierzchnia robocza szer. x wys.	596.7 x 335.7mm, 23.5 x 23.5"
Plamka	0.233mm
Kolor	matowa, czarny

02 INTERFEJSY / ZŁĄCZA / STEROWANIE

Wejście sygnału	HDMI x2 (v.2.0, max. 2560 x 1440 @144Hz) DisplayPort x1 (v.1.4, max. 2560 x 1440 @200Hz)
HDCP	tak
Wyjście słuchawkowe	tak

03 WŁAŚCIWOŚCI

Redukcja niebieskiego światła	tak
Flicker free	tak
Obsługa technologii Adaptive Sync	G-SYNC - 2560 x 1440 @48-200Hz, DisplayPort Only
Ekstra	i-Style Colour
HDR	HDR10 Ready
Języki menu OSD	EN, DE, FR, ES, IT, PT, RU, JP, CZ, NL, PL, UA
Przyciski	przełącznik zasilania, joystick, menu (center), góra / wybór wejścia, w dół / skrót, lewy / głośność, prawy / głośność
Parametry regulowane	regulacje obrazu (kontrast, jasność, OD, ACR, Eco, Black Tuner, Motion Blur Reducer, Gamma), wybór wejść (źródło sygnału), regulacje audio (głośność, wycisz), ustawienia fabryczne (tryby użytkownika), ustawienia kolorów (temperatura kolorów, 6-osiowa, ustawienia użytkownika), regulacje obrazu (i-Style Colour, technologia X-Res, ostre i miękkie, zakres HDMI, tryb Direct Drive, regulacje trybu wideo), język, ustawienia OSD (pozycja pozioma OSD, pozycja pionowa OSD, wygaszenie OSD, logo startowe, rotacja OSD, Adaptive Sync, LED, DDC/CI, USB BC), informacje, przywróć
Wbudowane głośniki	2 x 2W
Udogodnienia	kompatybilny z Kensington-lock™, DDC/CI, DDC2B, Mac OSX

04 MECHANICZNE

Zakres regulacji	pochył
Kąt pochylenia	21.5° w górę; 3.5° w dół
Standard VESA	100 x 100mm
System zarządzania kablami	tak

05 AKCESORIA W ZESTAWIE

Kable	zasilający (1.8m), HDMI (1.8m), DP (1.8m)
Pozostałe	skrócona instrukcja obsługi, instrukcja bezpieczeństwa

06 ZARZĄDZANIE ENERGIĄ

Zasilacz	wewnętrzny
Zasilanie	AC 100 - 240V, 50/60Hz
Zużycie energii	21W typowo, 0.5W stand by, 0.3W off mode

07 ZRÓWNOWAŻONY ROZWÓJ

Certyfikaty	CE, TÜV-Bauart, EAC, PSE, RoHS support, ErP, WEEE, VCCI, REACH, UKCA
Klasa efektywności energetycznej (Regulation (EU) 2017/1369)	E
REACH SVHC	powyżej 0.1% ołowiu

08 WYMIARY / WAGA

Wymiary produktu szer. x wys. x gł.	613.5 x 445.5 x 192.5mm
Wymiary pudła szer. x wys. x gł.	690 x 126 x 465mm
Waga (bez pudła)	4.4kg
Waga (bez stopy)	3.9kg
Waga (z pudłem)	6.6kg
Kod EAN	4948570126576

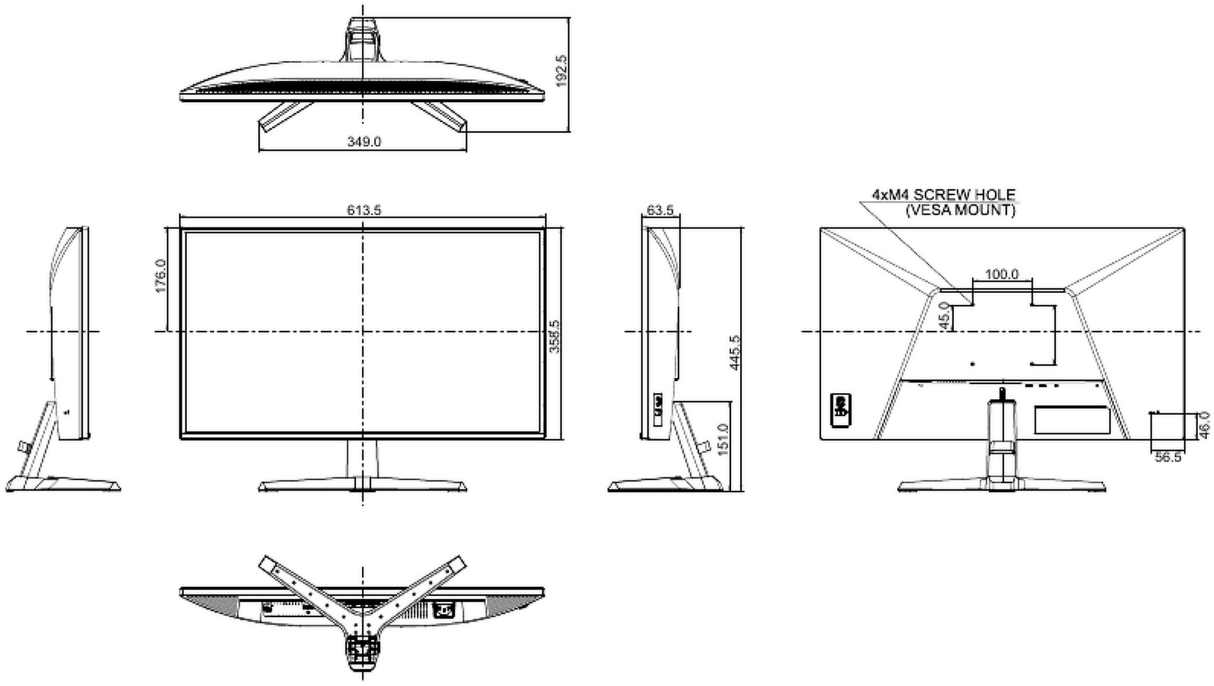

Wszystkie znaki towarowe zastrzeżone. Pomyłki i wprowadzanie zmian zastrzeżone. Specyfikacje produktów mogą ulec zmianie bez wcześniejszego zawiadomienia. Wszystkie monitory LCD iiyama są zgodne z normą ISO-9241-307:2008 określającą liczbę i rodzaj defektów matrycy.

© IIYAMA CORPORATION. ALL RIGHTS RESERVED