INSTALLATION GUIDE

GUIDE D'INSTALLATION /GUÍA DE INSTALACIÓN
INSTALLATION ANLEITUNG /GUIA DE INSTALAÇÃO
GUIDA DI INSTALLAZIONE /ΟΔΗΓΟΣ ΕΓΚΑΤΑΣΤΑΣΗΣ
INSTALLATIONSANLEITUNG /INSTALLATIE GIDS /INSTALLATIEPROCEDURE
INSTALACNA PRIRUCNIK /ОНГОС ЗАГАТАГАЧИЙ
TELEPITESI UTMUTATO /ΟΔΗΓΙΕΣ ΕΓΚΑΤΑΣΤΑΣΗΣ
VODIC ZA INSTALIRANJE /INSTALLERINGSVEILEDNING /ASENNUSOHJE
INSTALLATIONSGUIDE /INSTALLERINGSGUIDE /ΠΙΛΕΙΘΙΜΟ ΑΣΝΤΡΙΚΣΙΑ

ERA 30W BLACK
USB-C POWER ADAPTER

NGS

Technical support:
www.ngs.eu/support

FR
Cet appareil se recycle
À DÉPOSER EN MAGASIN ou À DÉPOSER EN DÉCHÈTERIE
Points de collecte sur www.quefairedemesdechets.fr
Privilégiez la réparation ou le don de votre appareil !

VARNOST

POMEMBNA VARNOSTNA NAVODILA

Za vse izdelke:

1. Preberite in upoštevajte navodila.
2. Navodila shranite na varno mesto.
3. Spoštujte opozorila.
4. Pazite na previdno ravnanje pri prevozu, da se izdelek ne poškoduje.

Opozorilo o WEEE: Direktiva o WEEE (Waste Electrical and Electronic Equipment, Odpadna električna in elektronska oprema), ki je kot evropski zakon stopila v veljavo dne 14.02.2014, obravnava obdelavo elektronske opreme ob koncu njenega življenjskega cikla. Prednost ima ponovna uporaba, recikliranje in druge oblike obnovitve teh odpadkov z namenom zmanjšanja odlaganja. Logotip WEEE je tisti, ki se nahaja v istem odstavku.

Ta izdelek se ne sme odvreči skupaj z ostalimi gospodinjskimi odpadki. Vi ste odgovorni za pravilno odstranjevanje vseh odpadkov vaše električne opreme in jih morate zato odnesti na določeno zbirno mesto za recikliranje teh nevarnih odpadkov.Ločeno zbiranje in ustrezna obdelava odpadkov vaše električne in elektronske opreme ob odstranjevanju nam omogočajo ohranjanje naravnih virov in zagotavljajo varnost človekovega zdravja ter okolja. Za več informacij o odstranjevanju, recikliranju in zbirnih mestih za odpadke električne in elektronske opreme se obrnite na lokalni mestni center, službo za odstranjevanje gospodinjskih odpadkov, trgovino, kjer ste kupili opremo, ali proizvajalca opreme.

Skladnost z direktivo RoHS.

Ta izdelek je skladen z Direktivo 2011/65/EU in njenim popravkom (EU) 2015/863 Evropskega parlamenta in Sveta z dne 4. junija 2015 o omejitvi uporabe nevarnih snovi v električni in elektronski opremi.

OPOZORILO: Neupoštevanje teh navodil lahko povzroči požar, električni udar, poškodbe ali škodo uporabniku, izdelku in drugim lastnini.

1. Priključite napajalnik na bližnjo vtičnico, ki omogoča enostavno odklopitev napajanja.
2. Uporabljajte ga samo v zaprtih, suhih prostorih; izogibajte se polnjenju v bližini virov toplote in vlage.
3. Hranite napajalnik stran od tekočin ali vlage.
4. Odklopite napajalnik iz vtičnice, če napajanje ne uporabljate.
5. Ne shranjujte naprave na zelo vročih ali zelo hladnih mestih. Napravo uporabljajte pri sobni temperaturi (priporočeni razpon je med 0 in 25 stopinjami Celzija). Ne uporabljajte v okoljih s temperaturami nad 25°C.
6. Ne uporabljajte, če opazite vidne napake na napajalniku.
7. Ne poskušajte popraviti, spreminjati ali razstavljati napajalnika.
8. Uporaba kablov ali dodatkov, ki jih NGS ne priporoča ali prodaja, lahko poveča tveganje za požar, električne udare, poškodbe ali škodo na napajalniku.
9. Hranite to napravo izven dosega otrok, da preprečite, da bi se z njo igrali.

Opozorilo: Če imate težave z napajalnikom, prenehajte z uporabo, odklopite iz vtičnice in se obrnite na NGS za pomoč.

BEBEZBENOST

VAŽNE UPUTSTVA O BEZBEDNOSTI

Za sve proizvode:

1. Pročitajte i sledite uputstva.
2. Čuvajte uputstva na bezbednom mestu.
3. Poštujte upozorenja.
4. Pazite na prevoz kako bi proizvod ostao nepovređen.

Obaveštenje o WEEE-u: Direktiva o WEEE-u (Waste Electrical and Electronic Equipment, Otpad od Električne i Elektronske Opreme), koja je stupila na snagu kao evropski zakon dana 14.02.2014, odnosi se na tretman električne opreme na kraju njenog životnog veka. Prioritet je ponovna upotreba, recikliranje i druge forme oporavka takvog otpada radi smanjenja odlaganja. Logo WEEE-a je onaj koji se nalazi u ovoj istoj sekciji.

Ovaj proizvod se ne sme odlagati zajedno sa ostalim kućnim otpadom. Vi ste odgovorni za odlaganje svih otpadaka električne opreme, i u tu svrhu ih treba odneti na određeno mesto za sakupljanje radi recikliranja takvih opasnih otpadaka. Izolovano sakupljanje i pravilno recikliranje otpadaka električne i elektronske opreme pri odlaganju nam omogućavaju da pomognemo u očuvanju prirodnih resursa i obezbedimo sigurnost ljudskog zdravlja i životne sredine. Za više informacija o odlaganju, recikliranju i mestima za sakupljanje otpadaka električne i elektronske opreme, obratite se lokalnom gradskom centru, službi za odlaganje kućnog otpada, prodavnici gde ste kupili opremu ili proizvođaču opreme.

Usaglašenost sa RoHS direktivom.

Ovaj proizvod ispunjava zahteve Direktive 2011/65/EU i njene izmene (EU) 2015/863 Evropskog parlamenta i Saveta od 4. juna 2015. o ograničavanju upotrebe opasnih supstanci u električnoj i elektronskoj opremi.

UPOZORENJE: Nepoštovanje ovih uputstava može dovesti do požara, električnog udara, povreda ili oštećenja korisnika, proizvoda i druge imovine.

1. Povežite napajanje u bližinu utičnice koja omogućava lako isključenje napajanja.
2. Koristite ga samo u zatvorenim, suvim prostorijama; izbegavajte punjenje u blizini izvora toplote i vlage.
3. Držite napajanje podalje od tečnosti ili vlage.
4. Isključite napajanje iz utičnice ako ne koristite uređaj.
5. Ne skladištite uređaj na veoma toplim ili veoma hladnim mestima. Koristite uređaj na sobnoj temperaturi (preporučeni opseg je između 0 i 25 stepeni Celzijusa). Ne koristite ga u okruženjima sa temperaturama iznad 25°C.
6. Ne koristite ako primetite vidljive nedostatke na napajanju.
7. Ne pokušavajte da popravljate, modifikujete ili rastavljate napajanje.
8. Korišćenje kablova ili dodataka koje NGS ne preporučuje ili prodaje može povećati rizik od požara, električnih udara, povreda ili oštećenja napajanja.
9. Držite ovaj uređaj van domašaja dece kako biste sprečili da se igraju sa njim.

Upozorenje: ukoliko imate problema sa napajanjem, prestanite da ga koristite, isključite ga iz utičnice i kontaktirajte NGS za pomoć.

SIKKERHET

VIKTIGE SIKKERHETSINSTRUKSJONER

For alle produkter:

1. Les og følg instruksjonene.
2. Oppbevar instruksjonene på et trygt sted.
3. Følg advarslene.
4. Vær forsiktig med transporten for å unngå skade på produktet.

WEEE-merknad: Direktivet om WEEE (Waste Electrical and Electronic Equipment, Avfall av elektrisk og elektronisk utstyr), som trådte i kraft som europeisk lov den 14.02.2014, gjelder behandlingen av elektronisk utstyr ved slutten av levetiden. Gjenbruk, gjenvinning og andre former for avhending av slikt avfall er prioritert for å redusere eliminering. WEEE-logoen finner du i samme avsnitt.

Dette produktet skal ikke kastes sammen med vanlig husholdningsavfall. Du har ansvaret for å kaste alle avfall fra elektronisk utstyr på riktig måte ved å levere det til angitte innsamlingspunkter for gjenvinning av farlig avfall. Separat innsamling og riktig behandling av avfall fra elektrisk og elektronisk utstyr bidrar til å bevare naturressurser og sikre menneskers helse og miljø. For mer informasjon om avfallshåndtering, gjenvinning og innsamlingssteder for elektrisk og elektronisk avfall, kontakt ditt lokale kommunale senter, avfallshåndteringstjenesten, butikken der du kjøpte utstyret, eller utstyrsprodusenten.

Overholdelse av RoHS-direktivet.

Dette produktet oppfyller kravene i Direktiv 2011/65/EU og dens endring (EU) 2015/863 fra Europaparlamentet og Rådet av 4. juni 2015 om begrensning av bruk av visse farlige stoffer i elektrisk og elektronisk utstyr.

ADVARSEL: Unnlatelse av å følge disse instruksjonene kan føre til brann, elektriske støt, skader eller skade på brukeren, produktet og annen eiendom.

1. Koble strømkilden til en stikkontakt i nærheten som kan kobles fra lett.
2. Bruk den kun i lukkede og tørre omgivelser; unngå lading i nærheten av varmekilder og fuktighet.
3. Hold strømkilden borte fra vasker eller fuktighet.
4. Koble strømkilden fra stikkontakten hvis du ikke bruker enheten.
5. Ikke lagre enheten på svært varme eller kalde steder. Bruk enheten ved romtemperatur (anbefalt område er mellom 0 og 25 grader Celsius). Ikke bruk den i miljøer med temperaturer over 25°C.
6. Ikke bruk den hvis du ser synlige feil på strømkilden.
7. Ikke prøv å reparere, modifisere eller demontere strømkilden.
8. Bruk av kabler eller tilbehør som ikke er anbefalt eller solgt av NGS, kan øke risikoen for brann, elektriske støt, skader eller skade på strømkilden.
9. Hold denne enheten utenfor rekkevidde for barn for å forhindre at de leker med den.

Advarsel: Hvis du har problemer med strømkilden, slutt å bruke den, koble den fra stikkontakten og kontakt NGS for hjelp.

TURVALLISUUS

TÄRKEITÄ TURVAOHJEITA

Kaikille tuotteille:

1. Lue ja noudata ohjeita.
2. Säilytä ohjeet turvallisessa paikassa.
3. Noudattakaa varoituksia.
4. Huolehdi tuotteen kuljetuksesta, jotta se ei vahingoitu.

WEEE-ilmoitus: WEEE-direktiivi (Waste Electrical and Electronic Equipment, sähkö- ja elektroniikkalaiteromu), joka tuli voimaan eurooppalaisena lakina 14.2.2014, koskee sähköisten laitteiden käsittelyä niiden elinkaaren lopussa. Prioriteetti on laitteiden uudelleenkäytössä, kierrätyksessä ja muissa jätteiden hyödyntämismuodoissa jätemäärän vähentämiseksi. WEEE-logon löydät tästä samasta kohdasta.

Tämä tuote ei saa hävittää muun kotitalousjätteen mukana. Sinun vastuullasi on hävittää kaikki elektroninen laite laitteiden jätteet viemällä ne määrättyyn keräyspisteeseen, jossa kyseiset vaaralliset jätteet kierrätetään. Erillinen keräys ja asianmukainen hävittäminen sähköisistä laitteista syntyville jätteille auttavat säilyttämään luonnonvaroja ja varmistavat ihmisten terveyden ja ympäristön turvallisuuden. Saadaksesi lisätietoja hävittämisestä, kierrätyksestä ja sähköisten laitteiden jätteiden keräyspisteistä, ota yhteyttä paikalliseen kaupunkikeskukseen, kotitalousjätteiden poistopalveluun, laitteen ostopaikkaan tai laitteen valmistajaan.

RoHS-direktiivin noudattaminen.

Tämä tuote täyttää Euroopan parlamentin ja neuvoston 4. kesäkuuta 2015 antaman 2011/65/EU-direktiivin ja sen muutoksen (EU) 2015/863 rajoittamisesta tietyissä sähkö- ja elektroniikkalaitteissa käytettävien vaarallisten aineiden osalta.

VAROITUS: Näiden ohjeiden laiminlyönti voi aiheuttaa tulipalon, sähköiskun, vammoja tai vahinkoa käyttäjälle, tuotteelle ja muille omaisuuksille.

1. Kytke virtalähde lähellä olevaan pistorasiaan, josta virta voidaan helposti katkaista.
2. Käytä vain suljetuissa, kuivissa tiloissa; vältä latausta lähellä lämpölähteitä ja kosteutta.
3. Pidä virtalähde poissa nesteistä ja kosteudesta.
4. Irrota virtalähde pistorasiasta, jos et käytä laitetta.
5. Älä säilytä laitetta erittäin kuumissa tai kylmissä paikoissa. Käytä laitetta huoneenlämmössä (suositeltu lämpötila-alue on 0–25 astetta). Älä käytä laitetta ympäristöissä, joissa lämpötila on yli 25°C.
6. Älä käytä virtalähdettä, jos siinä on näkyviä vikoja.
7. Älä yritä korjata, muuttaa tai purkaa virtalähdettä.
8. Muiden kuin NGS suosittelemien tai myymien kaapeleiden tai lisävarusteiden käyttö voi lisätä tulipalon, sähköiskun, vammojen tai virtalähteen vaurioitumisen riskiä.
9. Pidä tämä laite poissa lasten ulottuvilta estääksesi heitä leikkimästä sillä.

Varoitus: Jos virtalähteessä ilmenee ongelmia, lopeta sen käyttö, irrota se pistorasiasta ja ota yhteyttä NGS:ään saadaksesi apua.

SÄKERHET

VIKTIGA SÄKERHETSINSTRUKTIONER

För alla produkter:

1. Läs och följ instruktionerna.
2. Förvara instruktionerna på en säker plats.
3. Respektera varningarna.
4. Var försiktig med transporten för att undvika skador på produkten.

WEEE-meddelande: WEEE-direktivet (Waste Electrical and Electronic Equipment, Avfall från elektrisk och elektronisk utrustning), som trädde i kraft som europeisk lag den 14/02/2014, behandlar hantering av elektronisk utrustning vid slutet av dess livscykel. Prioriteringen är återanvändning, återvinning och andra former av återvinning av sådant avfall för att minska bortskaffandet. WEEE-logotypen finns i samma avsnitt.

Den här produkten ska inte kastas tillsammans med vanligt hushållsavfall. Du har ansvaret att korrekt hantera och kassera allt avfall från elektronisk utrustning genom att lämna det på de angivna insamlingsplatserna för återvinning av farligt avfall. Isolerad insamling och korrekt återvinning av avfall från elektrisk och elektronisk utrustning möjliggör bevarande av naturresurser och säkerställer människors hälsa och miljöskydd. För mer information om avfallshantering, återvinning och insamlingsplatser för elektrisk och elektronisk utrustning, kontakta din lokala stadskontor, sophanteringsföretaget, butiken där du köpte utrustningen eller tillverkaren av utrustningen.

RoHS-efterlevnad.

Denna produkt uppfyller Europaparlamentets och rådets direktiv 2011/65/EU och dess ändring (EU) 2015/863 av den 4 juni 2015 om begränsning av användningen av vissa farliga ämnen i elektrisk och elektronisk utrustning.

VARNING: Underlåtenhet att följa dessa instruktioner kan resultera i bränder, elchocker, skador eller skador på användaren, produkten och annan egendom.

1. Anslut strömförsörjningen till ett vägguttag i närheten som enkelt kan kopplas bort från strömmen.
2. Använd den endast inomhus och på torra platser; undvik laddning nära värmekällor och fukt.
3. Håll strömförsörjningen borta från vätskor eller fukt.
4. Koppla bort strömförsörjningen från eluttaget om du inte använder enheten.
5. Förvara inte enheten på mycket varma eller mycket kalla platser. Använd enheten i rumstemperatur (det rekommenderade intervallet är mellan 0 och 25 grader Celsius). Använd den inte i miljöer med temperaturer över 25°C.
6. Använd den inte om du ser synliga skador på strömförsörjningen.
7. Försök inte reparera, modifiera eller montera isär strömförsörjningen.
8. Att använda kablar eller tillbehör som inte rekommenderas eller säljs av NGS kan öka risken för bränder, elchocker, skador eller skador på strömförsörjningen.
9. Förvara denna enhet utom räckhåll för barn för att förhindra att de leker med den.

Varning: om du har problem med strömförsörjningen, sluta använda den, koppla ur den från vägguttaget och kontakta NGS för hjälp.

SIKKERHED

VIGTIGE SIKKERHEDSINSTRUKTIONER

For alle produkter:

1. Læs og følg instruktionerne.
2. Opbevar instruktionerne et sikkert sted.
3. Respekter advarslerne.
4. Pas på under transport for at undgå beskadigelse af produktet.

WEEE-bemærkning: WEEE-direktivet (Waste Electrical and Electronic Equipment, affald af elektrisk og elektronisk udstyr), der trådte i kraft som europæisk lov den 14/02/2014, omhandler håndteringen af elektronisk udstyr ved udgangen af dets levetid. Prioriteten er genbrug, genanvendelse og andre former for genvinding af sådant affald for at reducere bortskaffelsen. WEEE-logoet findes i denne sektion.

Dette produkt skal ikke bortskaffes sammen med almindeligt husholdningsaffald. Du har ansvaret for at bortskaffe alt affald fra dit elektronisk udstyr og skal derfor aflevere det på den angivne indsamlingsplads til genanvendelse af sådant farligt affald. Isoleret indsamling og korrekt genindvinding af affald fra dit elektriske og elektroniske udstyr ved bortskaffelse hjælper med at bevare naturressourcerne og sikrer sundhed og miljø. For yderligere oplysninger om bortskaffelse, genindvinding og indsamlingssteder for affald fra elektrisk og elektronisk udstyr, kontakt det lokale bycenter, affaldsservice, butikken, hvor du købte udstyret, eller udstyrsproducenten.

Overholdelse af RoHS.

Dette produkt overholder Europa-Parlamentets og Rådets direktiv 2011/65/EU og dets ændring (EU) 2015/863 af 4. juni 2015 om begrænsning af visse farlige stoffer i elektrisk og elektronisk udstyr.

ADVARSEL: Manglende overholdelse af disse instruktioner kan resultere i brand, elektriske stød, skader eller beskadigelse af brugeren, produktet og anden ejendom.

1. Tilslut strømforsyningen til en stikkontakt i nærheden, så strømmen let kan afbrydes.
2. Brug den kun i lukkede og tørre rum; undgå opladning tæt på varmekilder og fugtighed.
3. Hold strømforsyningen væk fra væsker eller fugt.
4. Afbryd strømforsyningen fra stikkontakten, når enheden ikke bruges.
5. Opbevar ikke enheden på meget varme eller meget kolde steder. Brug enheden ved stuetemperatur (det anbefalede område er mellem 0 og 25 grader Celsius). Brug den ikke i miljøer med temperaturer over 25°C.
6. Brug den ikke, hvis du bemærker synlige fejl i strømforsyningen.
7. Forsøg ikke at reparere, ændre eller skille strømforsyningen ad.
8. Brug af kabler eller tilbehør, der ikke anbefales eller sælges af NGS, kan øge risikoen for brand, elektriske stød, skader eller beskadigelse af strømforsyningen.
9. Hold denne enhed uden for børns rækkevidde for at forhindre, at de leger med den.

Advarsel: Hvis du har problemer med strømforsyningen, skal du stoppe med at bruge den, tage den ud af stikkontakten og kontakte NGS for assistance.

SAUGUMAS

SVARBIOS SAUGOS INSTRUKCIJOS

Visiems produktams:

1. Perskaitykite ir laikykitės instrukcijų.
2. Laikykite instrukcijas saugioje vietoje.
3. Paisykite įspėjimų.
4. Atidžiai elkitės su transportavimu, kad nebūtų pažeistas produktas.

WEEE pranešimas: Elektros ir elektroninės įrangos atliekų (Waste Electrical and Electronic Equipment) direktyva, kuri įsigaliojo kaip Europos teisė 2014-02-14 dėl elektroninės įrangos tvarkymo pabaigus jos naudojimą. Prioritetas yra šių atliekų panaudojimas pakartotinai, perdirbimas ir kita atkūrimo forma siekiant sumažinti jų šalinimą. WEEE logotipas yra toje pačioje skyriaus dalyje.

Šis produktas neturi būti šalinamas kartu su kitais buitiniais atliekomis. Jūs esate atsakingas už visų jūsų elektroninės įrangos atliekų šalinimą ir tam turite jas nuvežti į tam tikram rūšiavimo punktui, skirtam pavojingų atliekų perdirbimui. Izoliuotas atliekų, susijusių su jūsų elektrine ir elektronine įranga, rinkimas ir tinkamas perdirbimas padeda išsaugoti gamtos išteklius ir užtikrina žmogaus sveikatos bei aplinkos saugumą. Norėdami gauti daugiau informacijos apie įrūšiavimą, perdirbimą ir elektrinės ir elektroninės įrangos atliekų rinkimo punktus, susisiekite su vietine miesto centru, buitinių atliekų šalinimo tarnyba, parduotuve, kurioje įsigijote įrangą, arba įrangos gamintoju.

Atitikimas RoHS direktyvai.

Šis produktas atitinka Europos Parlamento ir Tarybos 2011/65/ES direktyvą ir jos pakeitimą (ES) 2015/863 dėl pavojingų medžiagų naudojimo elektrinėje ir elektroninėje įrangoje apribojimo.

ĮSPĖJIMAS: Nepaisant šių nurodymų, gali kilti gaisras, atsirasti elektros smūgių, traumų ar žalos naudotojui, gaminiui ir kitiems daiktams.

1. Prijunkite maitinimo šaltinį prie šalia esančios lengvai atjungiamos elektros lizdo.
2. Naudokite tik uždarose, sausose vietose; venkite įkrovimo arti šilumos šaltinių ir drėgmės.
3. Laikykite maitinimo šaltinį atokiau nuo skysčių ir drėgmės.
4. Atjunkite maitinimo šaltinį nuo lizdo, kai nenaudojate įrangos.
5. Nelaikykite prietaiso labai karštose arba labai šaltose vietose. Naudokite prietaisą kambario temperatūroje (rekomenduojamas diapazonas yra nuo 0 iki 25 laipsnių Celsijaus). Nenaudokite aplinkoje, kurioje temperatūra viršija 25°C.
6. Nenaudokite, jei pastebite matomų maitinimo šaltinio defektų.
7. Nemėginkite taisyti, modifikuoti ar ardyti maitinimo šaltinio.
8. Naudojant laidus ar priedus, kurių nerekomenduoja arba neparduoda NGS, gali padidėti gaisro, elektros smūgių, traumų ar maitinimo šaltinio sugadinimo rizika.
9. Laikykite šį prietaisą nepasiekiamą vaikams, kad išvengtumėte žaidimo su juo.

Įspėjimas: jei turite problemų su maitinimo šaltiniu, nustokite jį naudoti, atjunkite nuo elektros lizdo ir kreipkitės į NGS dėl pagalbos.

MAIN CHARACTERISTICS

Input:
100-240V~50/60Hz 0.8A-Max
Output:
USB-C: PD: 5V/3A, 9V/3A, 12V/2.5A, 15V/2A, 20V/1.5A
PPS: 3.3-11V/3A
USB-A: QC3.0: 5V/3A, 9V/2A, 12V/1.5A
USB-C+USB-A: 5V/3A

Average active efficiency: 86.15%
Efficiency at low load (10%): 74.94%
No-load power consumption: <0.3W

CE

EU DECLARATION OF CONFORMITY

DECLARACIÓN UE DE CONFORMIDAD
DECLARATION "UE" DE CONFORMITÉ
DECLARAÇÃO DE CONFORMIDADE DA UE
DICHIARAZIONE DI CONFORMITÀ DELL'UE
EU-KONFORMITÄTSERKLÄRUNG

The undersigned, on behalf of the manufacturer:

NGS

LURBE GRUP, S.A.
Polígono Talaia 6,
Oiartzun 20180, Gipuzkoa (Spain)

Declares that the design and construction of the PRODUCT/
Declara que el diseño y fabricación del PRODUCTO/
Déclare que le dessin et construction du PRODUIT /
Declara que o design e a construção do PRODUTO/
Dichiara che il design e la costruzione del PRODOTTO/
Erklärt, dass das Design und die Konstruktion des PRODUKTS/

PRODUCT: Cargador
MODEL: ERA 30W BLACK

This declaration of conformity is issued the sole responsibility of the manufacturer.

Complies with the relevant Union harmonisation legislation /
Cumple con la legislación de armonización de la Unión pertinente /
Conforme à la législation d'harmonisation de l'Union applicable /
Atende à legislação de harmonização da União pertinente /
È conforme alla legislazione di armonizzazione dell'Unione pertinente /
Entspricht der einschlägigen Unionsharmonisierungsgesetzgebung /

ELECTROMAGNETIC COMPATIBILITY DIRECTIVE (EMC) 2014/30/EU
LOW VOLTAGE DIRECTIVE (LVD) 2014/35/EU
ROHS DIRECTIVE 2011/65/EU & (EU) 2015/863

References to the relevant harmonised standards used or references to the other technical specifications /
Referencias a las normas armonizadas pertinentes utilizadas o referencias a otras especificaciones técnicas /
References aux normes harmonisées pertinentes utilisées ou références aux autres spécifications techniques /
Referências às normas harmonizadas relevantes utilizadas ou referências a outras especificações técnicas /
Riferimenti alle norme armonizzate pertinenti utilizzate o riferimenti ad altre specifiche tecniche /
Verweise auf die relevanten harmonisierten Normen oder Verweise auf andere technische Spezifikationen /

EN 55032:2015+A11:2020+A1:2020	**IEC 62321-3-1:2013**
EN 55035:2017+A11:2020	**IEC 62321-5:2013**
EN IEC 62368-1:2020+A11:2020	**IEC 62321-4:2013+AMD1:2017**
EN IEC 61000-3-2: 2019+A1:2021	**IEC 62321-7-1:2015**
EN 61000-3-3:2013+A1:2019	**IEC 62321-7-2:2017**
	IEC 62321-6:2015
	IEC 62321-8:2017

Date of issue of this declaration of conformity: **15/12/2023**

SIGNATURE

RAÚL MARTÍN
PRODUCT MANAGER

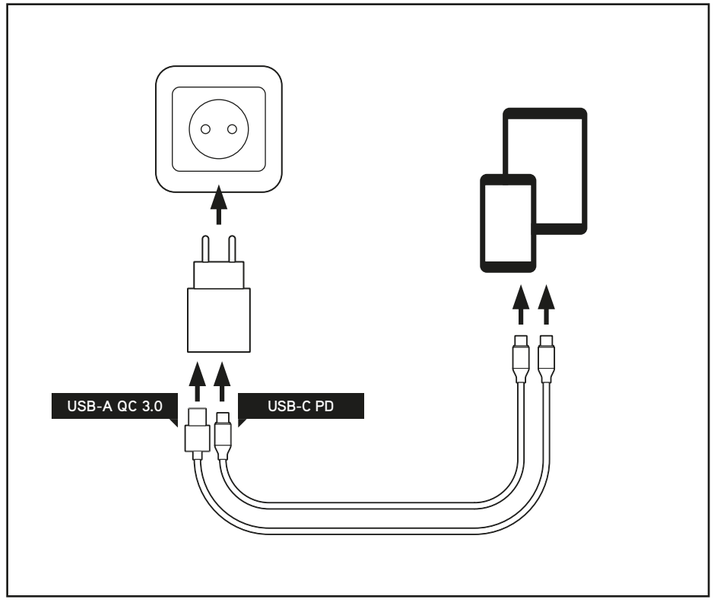

SECURITY

IMPORTANT SAFETY INSTRUCTIONS

For all products:

1. Read and follow the instructions.
2. Keep the instructions in a safe place.
3. Observe the warnings.
4. Take care when transporting the product to prevent damage.

WEEE Notice: The Waste Electrical and Electronic Equipment (WEEE) Directive, which came into force as European law on 14/02/2014, addresses the treatment of electronic equipment at the end of its life cycle. Priority is given to reuse, recycling, and other forms of recovery of such waste to minimize disposal. The WEEE logo is the one found in this section.

This product should not be disposed of with household waste. It is your responsibility to properly dispose of all waste from your electronic equipment, and for this purpose, you must take them to the designated collection point for the recycling of such hazardous waste. The separate collection and proper recovery of waste from your electrical and electronic equipment at the time of disposal allows us to help preserve natural resources and ensure the safety of human health and the environment. For more information on disposal, recovery, and collection points for electrical and electronic equipment waste, please contact your local city center, domestic waste disposal service, the store where you purchased the equipment, or the equipment manufacturer.

Compliance with RoHS requirements.

This product complies with Directive 2011/65/EU and its amendment (EU) 2015/863 of the European Parliament and the Council of June 4, 2015, on the restriction of the use of certain hazardous substances in electrical and electronic equipment.

WARNING: Failure to follow these instructions may result in fires, electric shocks, injuries, or damage to the user, product, and other property.

1. Plug the power supply into an outlet that is nearby and easily accessible to disconnect the power.
2. Use only in enclosed, dry areas; avoid charging near heat sources and humidity.
3. Keep the power supply away from liquids or moisture.
4. Unplug the power supply from the AC outlet if you are not using the device.
5. Do not store the device in very hot or very cold locations. Use the device at room temperature (the recommended range is between 0 and 25 degrees Celsius). Do not use it in environments with temperatures over 25°C.
6. Do not use if visible defects are present in the power supply.
7. Do not attempt to repair, modify, or disassemble the power supply.
8. Using cables or accessories not recommended or sold by NGS may increase the risk of fires, electric shocks, injuries, or damage to the power supply.
9. Keep this device out of the reach of children to prevent them from playing with it.

Warning: if you experience issues with the power supply, stop using it, unplug it from the AC outlet, and contact NGS for assistance.

SÉCURITÉ

INSTRUCTIONS DE SÉCURITÉ IMPORTANTES

Pour tous les produits :

1. Lire et suivre les instructions.
2. Conserver les instructions dans un endroit sûr.
3. Respecter les avertissements.
4. Faire attention au transport pour éviter d'endommager le produit.

Avertissement WEEE : La directive sur les DEEE (Déchets d'Équipements Électriques et Électroniques), entrée en vigueur en tant que loi européenne le 14/02/2014, concerne le traitement des équipements électriques en fin de vie. La priorité est donnée à la réutilisation, au recyclage et à d'autres formes de récupération de ces déchets afin de réduire l'élimination. Le logo WEEE est présent dans cette section.

Ce produit ne doit pas être éliminé avec les ordures ménagères. Vous êtes responsable de l'élimination de tous les déchets de vos équipements électronique, et à cet effet, vous devez les apporter au point de collecte désigné pour le recyclage de ces déchets dangereux. La collecte séparée et la bonne récupération des déchets de vos équipements électriques et électroniques au moment de leur élimination nous permettent de contribuer à la préservation des ressources naturelles et de garantir la sécurité de la santé humaine et de l'environnement. Pour plus d'informations sur l'élimination, le recyclage et les points de collecte des déchets d'équipements électriques et électroniques, veuillez contacter le centre de gestion des déchets local, le service de collecte des ordures ménagères, le magasin où vous avez acheté l'équipement ou le fabricant de l'équipement.

Conformité à la Directive RoHS.

Ce produit est conforme à la directive RoHS (Restriction des substances dangereuses) 2011/65/UE de l'Union européenne, qui limite l'utilisation de certaines substances dangereuses dans les équipements électriques et électroniques.

AVERTISSEMENT : Le non-respect de ces instructions peut entraîner des incendies, des décharges électriques, des blessures ou des dommages pour l'utilisateur, le produit et d'autres biens.

1. Branchez l'alimentation sur une prise de courant proche et facilement déconnectable.
2. Utilisez-la uniquement dans des endroits fermés et secs; évitez la recharge à proximité de sources de chaleur et d'humidité.
3. Gardez l'alimentation à l'écart des liquides ou de l'humidité.
4. Débranchez l'alimentation de la prise secteur si vous n'utilisez pas l'appareil.
5. Ne stockez pas l'appareil dans des endroits très chauds ou très froids. Utilisez l'appareil à température ambiante (l'intervalle recommandé est entre 0 et 25 degrés Celsius). Ne l'utilisez pas dans des environnements avec des températures supérieures à 25°C.
6. Ne l'utilisez pas si vous observez des défauts visibles sur l'alimentation.
7. N'essayez pas de réparer, modifier ou démonter l'alimentation.
8. Utiliser des câbles ou accessoires non recommandés ou vendus par NGS peut augmenter les risques d'incendies, de décharges électriques, de blessures ou de dommages à l'alimentation.
9. Gardez cet appareil hors de portée des enfants pour éviter qu'ils ne jouent avec.

Avertissement : en cas de problème avec l'alimentation, arrêtez de l'utiliser, débranchez-la de la prise secteur et contactez NGS pour obtenir de l'assistance.

SEGURIDAD

INSTRUCCIONES DE SEGURIDAD IMPORTANTES

Para todos los productos:

1. Lea y siga las instrucciones.
2. Guarde las instrucciones en un lugar seguro.
3. Respete las advertencias.
4. Preste atención en el cuidado de su transporte para que el producto no se dañe.

Aviso de WEEE: La Directiva sobre WEEE (Waste Electrical and Electronic Equipment, Residuos de Equipos Eléctricos y Electrónicos), que entró en vigencia como ley europea el 14/02/2014, sobre el tratamiento de los equipos eléctricos y electrónicos al final de su vida útil. Es de prioridad, la reutilización, el reciclado y otras formas de recuperación de dichos residuos a fin de reducir la eliminación. El logotipo de WEEE es el que se encuentra en este mismo apartado.

Este producto no se debe eliminar con los demás residuos domésticos. Usted tiene la responsabilidad de eliminar todos los residuos de sus equipos eléctricos y, con tal fin, debe llevarlos al punto de recolección especificado para el reciclado de dichos residuos peligrosos. La recolección aislada y la recuperación adecuada de los residuos de sus equipos eléctricos y electrónicos, en el momento de la eliminación nos permiten ayudar a conservar los recursos naturales, y garantizará la seguridad de la salud humana y medio ambiente. Para obtener mas información acerca de la eliminación, recuperación y los puntos de recolección de residuos de equipos eléctricos y electrónicos, comuníquese con el centro de la ciudad local, el servicio de eliminación de residuos domésticos, la tienda en la que compró el equipo o el fabricante del equipo.

Cumplimiento en materia de RoHS.

Este producto cumple con la Directiva 2011/65/UE y su modificación (UE) 2015/863 del Parlamento Europeo y el Consejo del 4 de junio de 2015 sobre la restricción en la utilización de sustancias peligrosas en equipos eléctricos y electrónicos.

ADVERTENCIA: El incumplimiento de estas instrucciones puede resultar en incendios, descargas eléctricas, heridas o daños al usuario, producto y otras propiedades.

1. Enchufe la fuente de alimentación en una toma de corriente que esté cerca y en la que se pueda desconectar fácilmente el suministro eléctrico.
2. Úselo solo en lugares cerrados y secos; evite cargar cerca de fuentes de calor y humedades.
3. Mantenga la fuente de alimentación alejada de líquidos o humedades.
4. Desenchufe la fuente de alimentación de la toma de corriente CA si no va a utilizar el dispositivo.
5. No almacene el dispositivo en lugares muy calurosos o muy fríos. Utilice el dispositivo a temperatura ambiente (el intervalo recomendado es entre 0 y 25 grados centígrados). No lo utilice en entornos con temperaturas superiores a 25ºC.
6. No lo use si observa defectos visibles en la fuente de alimentación.
7. No intente reparar, modificar o desmontar la fuente de alimentación.
8. Usar cables o accesorios no recomendados o vendidos por NGS puede resultar en un mayor riesgo de incendios, descargas eléctricas, heridas o daños a la fuente de alimentación.
9. Mantenga este dispositivo fuera del alcance de los niños para prevenir que jueguen con él.

Advertencia: si tiene problemas con la fuente de alimentación deje de usarla, desenchúfela de la toma de corriente CA y póngase en contacto con NGS para recibir asistencia.

SICHERHEIT

WICHTIGE SICHERHEITSHINWEISE

Für alle Produkte:

1. Lesen Sie die Anweisungen und befolgen Sie diese.
2. Bewahren Sie die Anweisungen an einem sicheren Ort auf.
3. Beachten Sie die Warnhinweise.
4. Achten Sie darauf, das Produkt beim Transport nicht zu beschädigen.

Hinweis zur WEEE: Die Richtlinie über WEEE (Waste Electrical and Electronic Equipment, Abfall von elektrischen und elektronischen Geräten), die am 14/02/2014 als europäisches Gesetz in Kraft getreten ist, regelt die Behandlung von Elektronikgeräten am Ende ihrer Lebensdauer. Die Wiederverwendung, das Recycling und andere Formen der Rückgewinnung solcher Abfälle zur Reduzierung der Entsorgung haben Vorrang. Das WEEE-Logo befindet sich in diesem Abschnitt.

Dieses Produkt darf nicht zusammen mit dem üblichen Haushaltsmüll entsorgt werden. Sie sind dafür verantwortlich, alle Abfälle Ihrer elektronisch Geräte ordnungsgemäß zu entsorgen und sie an den dafür vorgesehenen Sammelstellen für die Entsorgung solcher gefährlichen Abfälle abzugeben. Die getrennte Sammlung und ordnungsgemäße Entsorgung Ihrer elektronischen Geräteabfälle trägt dazu bei, natürliche Ressourcen zu erhalten und die Sicherheit von Mensch und Umwelt zu gewährleisten. Weitere Informationen zur Entsorgung, Wiederverwertung und den Sammelstellen für elektronische Geräteabfälle erhalten Sie von Ihrer örtlichen Stadtverwaltung, dem Entsorgungsdienstleister, dem Geschäft, in dem Sie das Gerät gekauft haben, oder dem Hersteller des Geräts.

Einhaltung der RoHS-Richtlinie.

Dieses Produkt entspricht der Richtlinie 2011/65/EU und ihrer Änderung (EU) 2015/863 des Europäischen Parlaments und des Rates vom 4. Juni 2015 über die Beschränkung der Verwendung bestimmter gefährlicher Stoffe in Elektro- und Elektronikgeräten.

WARNUNG: Die Nichteinhaltung dieser Anweisungen kann zu Bränden, Stromschlägen, Verletzungen oder Schäden am Benutzer, Produkt und anderen Eigentum führen.

1. Stecken Sie das Netzteil in eine Steckdose in der Nähe, um die Stromversorgung leicht zu trennen.
2. Nur in geschlossenen, trockenen Bereichen verwenden; vermeiden Sie das Laden in der Nähe von Wärmequellen und Feuchtigkeit.
3. Halten Sie das Netzteil von Flüssigkeiten oder Feuchtigkeit fern.
4. Ziehen Sie das Netzteil aus der Steckdose, wenn Sie das Gerät nicht verwenden.
5. Lagern Sie das Gerät nicht an sehr heißen oder kalten Orten. Verwenden Sie das Gerät bei Raumtemperatur (der empfohlene Bereich liegt zwischen 0 und 25 Grad Celsius). Verwenden Sie es nicht in Umgebungen mit Temperaturen über 25°C.
6. Benutzen Sie das Gerät nicht, wenn sichtbare Schäden am Netzteil vorhanden sind.
7. Versuchen Sie nicht, das Netzteil zu reparieren, zu verändern oder zu demontieren.
8. Die Verwendung von Kabeln oder Zubehör, die nicht von NGS empfohlen oder verkauft werden, kann das Risiko von Bränden, Stromschlägen, Verletzungen oder Schäden am Netzteil erhöhen.
9. Halten Sie dieses Gerät außerhalb der Reichweite von Kindern, um zu verhindern, dass sie damit spielen.

Warnung: Wenn Sie Probleme mit dem Netzteil haben, hören Sie auf, es zu verwenden, ziehen Sie den Netzstecker und kontaktieren Sie NGS für Unterstützung.

SICUREZZA

ISTRUZIONI DI SICUREZZA IMPORTANTI

Per tutti i prodotti:

1. Leggere e seguire le istruzioni.
2. Conservare le istruzioni in un luogo sicuro.
3. Rispettare le avvertenze.
4. Prestare attenzione al trasporto per evitare danni al prodotto.

Avviso WEEE: La Direttiva WEEE (Waste Electrical and Electronic Equipment, Rifiuti di Apparecchiature Elettriche ed Elettroniche), entrata in vigore come legge europea il 14/02/2014, riguarda il trattamento delle apparecchiature elettriche ed elettroniche al termine della loro vita utile. È prioritario riutilizzare, riciclare e adottare altre forme di recupero di tali rifiuti al fine di ridurre l'eliminazione. Il logo WEEE è quello presente in questa stessa sezione.

Questo prodotto non deve essere smaltito insieme agli altri rifiuti domestici. Hai la responsabilità di smaltire tutti i rifiuti delle tue apparecchiature elettronico e, a tal fine, devi portarli al punto di raccolta designato per il riciclaggio di tali rifiuti pericolosi. La raccolta separata e il corretto recupero dei rifiuti delle tue apparecchiature elettriche ed elettroniche, al momento dello smaltimento, ci permettono di contribuire a conservare le risorse naturali e garantire la sicurezza della salute umana e dell'ambiente. Per ulteriori informazioni sulla rimozione, il recupero e i punti di raccolta dei rifiuti delle apparecchiature elettriche ed elettroniche, contatta il centro cittadino locale, il servizio di smaltimento dei rifiuti domestici, il negozio presso il quale hai acquistato l'apparecchio o il produttore dell'apparecchio.

Conformità alla direttiva RoHS.

Questo prodotto è conforme alla Direttiva 2011/65/UE e alla sua modifica (UE) 2015/863 del Parlamento europeo e del Consiglio del 4 giugno 2015 sulla restrizione dell'uso di determinate sostanze pericolose nelle apparecchiature elettriche ed elettroniche.

ATTENZIONE: Il mancato rispetto di queste istruzioni può causare incendi, scosse elettriche, lesioni o danni all'utente, al prodotto e ad altre proprietà.

1. Collega l'alimentatore a una presa di corrente vicina e facilmente accessibile.
2. Usalo solo in luoghi chiusi e asciutti; evita la ricarica vicino a fonti di calore e umidità.
3. Tieni l'alimentatore lontano da liquidi o umidità.
4. Scollega l'alimentatore dalla presa CA se non usi il dispositivo.
5. Non conservare il dispositivo in luoghi molto caldi o molto freddi. Utilizzare il dispositivo a temperatura ambiente (l'intervallo raccomandato è tra 0 e 25 gradi Celsius). Non usarlo in ambienti con temperature superiori a 25°C.
6. Non utilizzarlo se si osservano difetti visibili nell'alimentatore.
7. Non tentare di riparare, modificare o smontare l'alimentatore.
8. L'uso di cavi o accessori non raccomandati o venduti da NGS può aumentare il rischio di incendi, scosse elettriche, lesioni o danni all'alimentatore.
9. Tieni questo dispositivo fuori dalla portata dei bambini per evitare che ci giochino.

Attenzione: se hai problemi con l'alimentatore, smetti di usarlo, scollegalo dalla presa CA e contatta NGS per assistenza.

SEGURANÇA

INSTRUÇÕES DE SEGURANÇA IMPORTANTES

Para todos os produtos:

1. Leia e siga as instruções.
2. Guarde as instruções em local seguro.
3. Respeite os avisos.
4. Tome cuidado ao transportar o produto para evitar danos.

Aviso de WEEE: A Diretiva sobre Resíduos de Equipamentos Elétricos e Eletrónicos (WEEE - Waste Electrical and Electronic Equipment), que entrou em vigor como lei europeia em 14/02/2014, trata do tratamento de equipamentos eletrónicos no final de sua vida útil. É prioritário reutilizar, reciclar e outras formas de recuperação desses resíduos para reduzir a eliminação. O logotipo WEEE está neste mesmo trecho.

Este produto não deve ser descartado com outros resíduos domésticos. Você é responsável por descartar todos os resíduos de seus equipamentos eletrónico e, para isso, deve levá-los ao ponto de coleta especificado para reciclagem desses resíduos perigosos. A coleta separada e o correto tratamento dos resíduos de seus equipamentos elétricos e eletrónicos no momento do descarte nos permitem ajudar a preservar os recursos naturais e garantir a segurança da saúde humana e do meio ambiente. Para obter mais informações sobre descarte, recuperação e pontos de coleta de resíduos de equipamentos elétricos e eletrônicos, entre em contato com o centro da cidade local, serviço de descarte de resíduos domésticos, loja onde você comprou o equipamento ou o fabricante do equipamento.

Conformidade com a RoHS

Este produto está em conformidade com a Diretiva 2011/65/UE e sua modificação (UE) 2015/863 do Parlamento Europeu e do Conselho, de 4 de junho de 2015, sobre a restrição do uso de substâncias perigosas em equipamentos elétricos e eletrônicos.

AVISO: A não observância destas instruções pode resultar em incêndios, choques elétricos, ferimentos ou danos ao usuário, ao produto e a outras propriedades.

1. Ligue a fonte de alimentação a uma tomada próxima e de fácil acesso para desligar.
2. Utilize-a apenas em locais fechados e secos; evite carregar perto de fontes de calor e umidade.
3. Mantenha a fonte de alimentação longe de líquidos ou umidade.
4. Desconecte a fonte de alimentação da tomada CA se não for usar o dispositivo.
5. Não armazene o dispositivo em locais muito quentes ou muito frios. Utilize o dispositivo à temperatura ambiente (o intervalo recomendado é entre 0 e 25 graus Celsius). Não o use em ambientes com temperaturas superiores a 25°C.
6. Não utilize o dispositivo se observar defeitos visíveis na fonte de alimentação.
7. Não tente reparar, modificar ou desmontar a fonte de alimentação.
8. O uso de cabos ou acessórios não recomendados ou vendidos pela NGS pode aumentar o risco de incêndios, choques elétricos, ferimentos ou danos à fonte de alimentação.
9. Mantenha este dispositivo fora do alcance das crianças para evitar que brinquem com ele.

Aviso: se tiver problemas com a fonte de alimentação, pare de usá-la, desligue-a da tomada CA e entre em contato com a NGS para assistência.

BEZPIECZEŃSTWO

WAŻNE INSTRUKCJE DOTYCZĄCE BEZPIECZEŃSTWA

Dla wszystkich produktów:

1. Przeczytaj i stosuj się do instrukcji.
2. Przechowuj instrukcje w bezpiecznym miejscu.
3. Przestrzegaj ostrzeżeń.
4. Dbaj o odpowiednią ochronę podczas transportu, aby nie uszkodzić produktu.

Ostrzeżenie dotyczące WEEE: Dyrektywa dotycząca WEEE (Waste Electrical and Electronic Equipment, Odpady Elektryczne i Elektroniczne), która weszła w życie jako prawo europejskie w dniu 14/02/2014, dotycząca postępowania z urządzeniami elektronicznymi po zakończeniu ich użytkowania. Priorytetem jest ponowne wykorzystanie, recykling i inne formy odzysku tych odpadów w celu zmniejszenia ich utylizacji. Logo WEEE jest widoczne w tej samej sekcji.

Ten produkt nie powinien być usuwany razem z innymi odpadami domowymi. Jesteś odpowiedzialny za usuwanie wszystkich odpadów z twoich urządzeń elektronicznych i w tym celu powinieneś dostarczyć je do określonego punktu zbierania przeznaczonego do recyklingu tych niebezpiecznych odpadów. Oddzielne zbieranie i odpowiednie odzyskiwanie odpadów z twoich urządzeń elektrycznych i elektronicznych w momencie usuwania pozwala nam pomóc w ochronie zasobów naturalnych oraz zapewni bezpieczeństwo zdrowia człowieka i środowiska. Aby uzyskać więcej informacji na temat usuwania, odzyskiwania i punktów zbierania odpadów z urządzeń elektrycznych i elektronicznych, skontaktuj się z lokalnym centrum miasta, służbą usuwania odpadów domowych, sklepem, w którym zakupiłeś urządzenie lub producentem urządzenia.

Zgodność z RoHS.

Ten produkt spełnia Dyrektywę 2011/65/UE oraz jej zmianę (UE) 2015/863 Parlamentu Europejskiego i Rady z dnia 4 czerwca 2015 roku w sprawie ograniczenia stosowania substancji niebezpiecznych w urządzeniach elektrycznych i elektronicznych.

OSTRZEŻENIE: Nieprzestrzeganie tych instrukcji może skutkować pożarem, porażeniem prądem, obrażeniami lub uszkodzeniem użytkownika, produktu i innej własności.

1. Podłącz zasilacz do gniazda znajdującego się w pobliżu, aby łatwo odłączyć zasilanie.
2. Używaj go tylko w zamkniętych, suchych miejscach; unikaj ładowania w pobliżu źródeł ciepła i wilgoci.
3. Trzymaj zasilacz z dala od cieczy lub wilgoci.
4. Odłącz zasilacz od gniazda sieciowego, jeśli nie używasz urządzenia.
5. Nie przechowuj urządzenia w bardzo gorących lub zimnych miejscach. Używaj urządzenia w temperaturze pokojowej (zalecany zakres to od 0 do 25 stopni Celsjusza). Nie używaj go w środowiskach o temperaturze powyżej 25°C.
6. Nie używaj, jeśli zauważysz widoczne uszkodzenia zasilacza.
7. Nie próbuj naprawiać, modyfikować ani demontować zasilacza.
8. Korzystanie z kabli lub akcesoriów niezalecanych lub sprzedawanych przez firmę NGS może zwiększyć ryzyko pożaru, porażenia prądem, obrażeń lub uszkodzenia zasilacza.
9. Trzymaj to urządzenie poza zasięgiem dzieci, aby zapobiec jego użyciu jako zabawki.

Ostrzeżenie: jeśli masz problemy z zasilaczem, przestań go używać, odłącz od gniazda sieciowego i skontaktuj się z NGS w celu uzyskania pomocy.

VEILIGHEID

BELANGRIJKE VEILIGHEIDSINSTRUCTIES

Voor alle producten:

1. Lees en volg de instructies.
2. Bewaar de instructies op een veilige plaats.
3. Respecteer de waarschuwingen.
4. Let op bij het vervoeren van het product om beschadiging te voorkomen.

WEEE-melding: De richtlijn betreffende WEEE (Waste Electrical and Electronic Equipment, Afval van Elektrische en Elektronische Apparatuur), die op 14/02/2014 als Europese wet in werking is getreden, heeft betrekking op de behandeling van elektronische apparatuur aan het einde van hun levensduur. Het is een prioriteit om deze afvalstoffen te hergebruiken, te recyclen en op andere manieren te herstellen om de vervuiling te verminderen. Het WEEE-logo bevindt zich in dit gedeelte.

Dit product mag niet samen met het normale huisvuil worden weggegooid. U bent verantwoordelijk voor het correct verwijderen van alle afval van uw elektronisch apparatuur. Breng ze daarvoor naar de aangewezen inzamelpunten voor de recycling van dergelijk gevaarlijk afval. Het gescheiden inzamelen en correct recyclen van afval van uw elektrische en elektronische apparatuur helpt bij het behoud van natuurlijke hulpbronnen en zorgt voor de veiligheid van mens en milieu. Neem voor meer informatie over de verwijdering, recycling en inzamelpunten voor elektrische en elektronische apparatuur contact op met het lokale stadscentrum, de afvalinzameldienst, de winkel waar u het apparaat heeft gekocht of de fabrikant van het apparaat.

Conformiteit met RoHS.

Dit product voldoet aan Richtlijn 2011/65/EU en de wijziging ervan (EU) 2015/863 van het Europees Parlement en de Raad van 4 juni 2015 betreffende de beperking van het gebruik van bepaalde gevaarlijke stoffen in elektrische en elektronische apparatuur.

WAARSCHUWING: Het niet naleven van deze instructies kan leiden tot brand, elektrische schokken, verwondingen of schade aan de gebruiker, het product en andere eigendommen.

1. Steek de voeding in een stopcontact in de buurt en zorg ervoor dat de stroom gemakkelijk kan worden losgekoppeld.
2. Gebruik alleen in afgesloten, droge ruimtes; vermijd opladen in de buurt van warmtebronnen en vocht.
3. Houd de voeding uit de buurt van vloeistoffen of vochtigheid.
4. Koppel de voeding los van het stopcontact als u het apparaat niet gebruikt.
5. Bewaar het apparaat niet op zeer warme of zeer koude plaatsen. Gebruik het apparaat bij kamertemperatuur (het aanbevolen bereik is tussen 0 en 25 graden Celsius). Gebruik het niet in omgevingen met temperaturen boven de 25°C.
6. Gebruik het niet als zichtbare defecten in de voeding aanwezig zijn.
7. Probeer niet de voeding te repareren, te wijzigen of te demonteren.
8. Het gebruik van kabels of accessories die niet door NGS worden aanbevolen of verkocht, kan het risico op brand, elektrische schokken, verwondingen of schade aan de voeding verhogen.
9. Houd dit apparaat buiten het bereik van kinderen om te voorkomen dat ze ermee spelen.

Waarschuwing: als u problemen ondervindt met de voeding, stop met het gebruik ervan, koppel deze los van het stopcontact en neem contact op met NGS voor assistentie.

BEZPECNOST

DÔLEŽITÁ BEZPEČNOSTNÍ UPOZORNĚNÍ

Pro všechny výrobky:

1. Přečtěte si a dodržujte instrukce.
2. Uchovávejte instrukce na bezpečném místě.
3. Dodržujte varovania.
4. Dbejte na to, aby se výrobek při přepravě nezničil.

Upozornění na WEEE: Směrnice o WEEE (Waste Electrical and Electronic Equipment, Odpad z Elektrického a Elektronického Zařízení), která vstoupila v platnost jako evropský zákon dne 14. 2. 2014, se vztahuje na nakládání s elektronickými zařízeními na konci jejich životnosti. Prioritou je opětovné použití, recyklace a jiné formy zpracování těchto odpadů s cílem snížit jejich likvidaci. Logo WEEE se nachází v této části.

Tento výrobek nesmí být likvidován s běžným domovním odpadem. Máte povinnost likvidovat veškeré odpady z elektronický zařízení a proto je musíte odevzdat na sběrné místo určené k recyklaci těchto nebezpečných odpadů. Izolovaný sběr a správné zpracování odpadů z elektrických a elektronických zařízení při jejich likvidaci nám umožňuje přispět k ochraně přírodních zdrojů a zajistit bezpečnost lidského zdraví a životního prostředí. Pro více informací o likvidaci, recyklaci a sběrných místech pro odpady z elektrických a elektronických zařízení se obraťte na místní městský úřad, službu pro likvidaci domovního odpadu, obchod, kde jste výrobek zakoupili, nebo výrobce výrobku.

Splnění směrnice RoHS.

Tento výrobek splňuje směrnici Evropského parlamentu a Rady 2011/65/EU a její úpravu (EU) 2015/863 ze dne 4. června 2015 o omezení používání určitých nebezpečných látek ve výrobcích elektrického a elektronického zařízení.

VAROVÁNÍ: Nedodržení těchto pokynů může vést k požárům, úrazům elektrickým proudem, zraněním nebo poškozením uživatele, produktu a jiného majetku.

1. Připojte napájecí zdroj do zásuvky v blízkosti a snadno odpojitelné od napájení.
2. Používejte ho jen v uzavřených a suchých prostorech; vyhněte se nabíjení v blízkosti zdrojů tepla a vlhkosti.
3. Držte napájecí zdroj mimo dosah tekutin nebo vlhkosti.
4. Odpojte napájecí zdroj ze zásuvky, pokud zařízení nepoužíváte.
5. Neukládejte zařízení na příliš horká nebo příliš studená místa. Používejte zařízení při pokojové teplotě (doporučený rozsah je mezi 0 a 25 stupni Celsia). Nepoužívejte jej v prostředích s teplotou nad 25°C.
6. Nepoužívejte jej, pokud zjistíte viditelné vady napájecího zdroje.
7. Nepokoušejte se napájecí zdroj opravit, upravit nebo rozebrat.
8. Použití kabelů nebo příslušenství, které není doporučeno nebo prodáváno společností NGS, může zvýšit riziko požárů, úrazů elektrickým proudem, zranění nebo poškození napájecího zdroje.
9. Udržujte toto zařízení mimo dosah dětí, aby nedošlo k jeho používání jako hračka.

Varování: pokud máte problémy s napájecím zdrojem, přestaňte jej používat, odpojte jej ze zásuvky a kontaktujte NGS pro pomoc.

BEZPEČNOSŤ

DÔLEŽITÉ POKYNY PRE BEZPEČNOSŤ

Pre všetky produkty:

1. Prečítajte si a dodržujte pokyny.
2. Pokyny si uschovajte na bezpečné miesto.
3. Dodržujte varovania.
4. Dbajte na opatrné prenášanie produktu, aby nedošlo k poškodeniu.

Upozornenie na WEEE: Smernica o WEEE (Waste Electrical and Electronic Equipment, Odpad z Elektrického a Elektronického Zariadenia), ktorá nadobudla platnosť ako európska smernica dňa 14. 2. 2014, sa vzťahuje na nakladanie s elektronickými zariadeniami na konci ich životnosti. Prioritou je opätovné použitie, recyklácia a iné formy spracovania týchto odpadov s cieľom znížiť ich odstránenie. Logo WEEE sa nachádza v tejto časti.

Tento produkt nesmie byť likvidovaný s bežným domovým odpadom. Máte zodpovednosť zabezpečiť správnu likvidáciu všetkých odpadov z elektronický zariadení a preto ich musíte odniesť na určené zberné miesto na recykláciu týchto nebezpečných odpadov. Izolovaný zber a správne zneškodnenie odpadov z elektrických a elektronických zariadení nám pomáha chrániť prírodné zdroje a zaručuje bezpečnosť ľudskej zdravie a životného prostredia. Pre viac informácií o likvidácii, zmiešodňovaní a miestach zberu odpadov z elektrických a elektronických zariadení sa obraťte na mestné mestské centrum, službu na zber domového odpadu, predajňu, v ktorej ste zariadenie zakúpili, alebo výrobcu zariadenia.

Dodržiavanie smernice RoHS.

Tento výrobok spĺňa Smernicu 2011/65/EÚ a jej úpravu (EÚ) 2015/863 Európskeho parlamentu a Rady zo 4. júna 2015 o obmedzení používania niektorých nebezpečných látok v elektrických a elektronických zariadeniach.

UPOZORNENIE: Nedodržiavanie týchto pokynov môže mať za následok požiar, úraz elektrickým prúdom, zranenie alebo poškodenie používateľa, produktu a iného majetku.

1. Pripojte zdroj napájania do zásuvky v blízkosti a ľahko odpojiteľnej od napájania.
2. Používajte ho iba v uzavretých a suchých priestoroch; vyhnite sa nabíjaniu v blízkosti zdrojov tepla a vlhkosti.
3. Udržujte zdroj napájania mimo dosahu kvapalín alebo vlhkosti.
4. Odpojte zdroj napájania zo zásuvky, ak zariadenie nepoužívate.
5. Neukladajte zariadenie na príliš horúce alebo príliš chladné miesta. Používajte zariadenie pri izbovej teplote (odporúčaný rozsah je medzi 0 a 25 stupňami Celzia). Nepoužívajte ho v prostrediach s teplotou nad 25°C.
6. Nepoužívajte ho, ak sú viditeľné vady na zdroji napájania.
7. Nepokúšajte sa zdroj napájania opraviť, upraviť alebo rozobrať.
8. Používanie káblov alebo príslušenstva, ktoré nie je odporúčané alebo predávané spoločnosťou NGS, môže zvýšiť riziko požiarov, úrazov elektrickým prúdom, zranení alebo poškodenia zdroja napájania.
9. Udržujte toto zariadenie mimo dosahu detí, aby nedošlo k jeho používaniu ako hračka.

Upozornenie: ak máte problémy so zdrojom napájania, prestaňte ho používať, odpojte ho zo zásuvky a kontaktujte spoločnosť NGS pre pomoc.

ΑΣΦΑΛΕΙΑ

ΣΗΜΑΝΤΙΚΕΣ ΟΔΗΓΙΕΣ ΑΣΦΑΛΕΙΑΣ

Για όλα τα προϊόντα:

1. Διαβάστε και ακολουθήστε τις οδηγίες.
2. Φυλάξτε τις οδηγίες σε ασφαλές μέρος.
3. Σεβαστείτε τις προειδοποιήσεις.
4. Να προσέχετε κατά τη μεταφορά για να μην υποστεί ζημιά το προϊόν.

Ειδοποίηση WEEE: Η Οδηγία για τα WEEE (Waste Electrical and Electronic Equipment, Απόβλητα Ηλεκτρικού και Ηλεκτρονικού Εξοπλισμού), η οποία τέθηκε σε ισχύ ως ευρωπαϊκή νομοθεσία στις 14/02/2014, αφορά τη μεταχείριση των ηλεκτρονικών εξοπλισμών στο τέλος τους κύκλου ζωής τους. Προτεραιότητα έχει η επαναχρησιμοποίηση, η ανακύκλωση και άλλες μορφές ανάκτησης των αποβλήτων αυτών με σκοπό τη μείωση της εξαντλησής τους. Το λογότυπο WEEE βρίσκεται σε αυτήν την ενότητα.

Αυτό το προϊόν δεν πρέπει να απορρίπτεται μαζί με τα υπόλοιπα οικιακά απορίμματα. Έχετε την ευθύνη να απορρίψετε όλα τα απορίμματα από τις ηλεκτρονικές συσκευές σας και, για τον σκοπό αυτό, πρέπει να τα παραδίδετε στον καθορισμένο σημείο συλλογής για την ανακύκλωση των επικίνδυνων αποβλήτων αυτών. Η απομόνωση της συλλογής και η κατάλληλη ανακύκλωση των αποβλήτων από τις ηλεκτρικές και ηλεκτρονικές συσκευές σας κατά την απόρριψη βοηθούν στη διατήρηση των φυσικών πόρων και εξασφαλίζουν την ασφάλεια της ανθρώπινης υγείας και του περιβάλλοντος. Για περισσότερες πληροφορίες σχετικά με την απόρριψη, την ανάκτηση και τα σημεία συλλογής αποβλήτων ηλεκτρικών και ηλεκτρονικών συσκευών, επικοινωνήστε με τον τοπικό δήμο, την υπηρεσία διάθεσης οικιακών αποβλήτων, το κατάστημα από το οποίο αγοράσατε τη συσκευή ή τον κατασκευαστή της.

Συμμόρφωση με την οδηγία RoHS.

Αυτό το προϊόν συμμορφώνεται με την Οδηγία 2011/65/ΕΕ και την τροποποίησή της (ΕΕ) 2015/863 του Ευρωπαϊκού Κοινοβουλίου και του Συμβουλίου της 4ης Ιουνίου 2015 για τον περιορισμό της χρήσης επικίνδυνων ουσιών σε ηλεκτρικές και ηλεκτρονικές συσκευές.

ΠΡΟΕΙΔΟΠΟΙΗΣΗ: Η μη τήρηση αυτών των οδηγιών μπορεί να οδηγήσει σε πυρκαγιά, ηλεκτροπληξία, τραυματισμούς ή ζημιές στον χρήστη, το προϊόν και άλλες ιδιοκτησίες.

1. Συνδέστε την τροφοδοσία ρεύματος σε μια πρίζα κοντά σας και βεβαιωθείτε ότι μπορείτε να αποσυνδέσετε εύκολα την παροχή ρεύματος.
2. Χρησιμοποιήστε τη μόνο σε κλειστούς και ξηρούς χώρους: αποφύγετε τη φόρτιση κοντά σε πηγές θερμότητας και υγασίας.
3. Κρατήστε την τροφοδοσία ρεύματος μακριά από υγρά ή υγασίες.
4. Αποσυνδέστε την τροφοδοσία ρεύματος από την πρίζα εναλλασσόμενου ρεύματος (AC) αν δεν πρόκειται να χρησιμοποιήσετε τη συσκευή.
5. Μην αποθηκεύετε τη συσκευή σε πολύ ζεστά ή πολύ κρύα μέρη. Χρησιμοποιήστε τη συσκευή σε θερμοκρασία δωματίου (το συνιστώμενο εύρος είναι μεταξύ 0 και 25 βαθμών Κελσίου). Μην τη χρησιμοποιείτε σε περιβάλλοντα με θερμοκρασίες άνω των 25°C.
6. Μην τη χρησιμοποιείτε αν παρατηρήσετε φανερά ελαττώματα στην τροφοδοσία ρεύματος.
7. Μην επιχειρήσετε να επισκευάσετε, να τροποποιήσετε ή να αποσυναρμολογήσετε την τροφοδοσία ρεύματος.
8. Η χρήση καλωδίων ή αξεσουάρ που δεν συνιστώνται ή δεν πωλούνται από την NGS μπορεί να αυξήσει τον κίνδυνο πυρκαγιάς, ηλεκτροπληξίας, τραυματισμών ή ζημιών στην τροφοδοσία ρεύματος.
9. Κρατήστε αυτή τη συσκευή μακριά από παιδιά για να αποφύγετε τη χρήση της ως παιχνίδι.

Προειδοποίηση: αν έχετε προβλήματα με την τροφοδοσία ρεύματος, σταματήστε να τη χρησιμοποιείτε, αποσυνδέστε την από την πρίζα εναλλασσόμενου ρεύματος (AC) και επικοινωνήστε με την NGS για βοήθεια.

BIZTONSÁG

FONTOS BIZTONSÁGI UTASÍTÁSOK

Minden termék esetében:

1. Olvassa el és kövesse az utasításokat.
2. Tartsa az utasításokat biztonságos helyen.
3. Tartsa be a figyel