BO6717E03ABG

gorenje Life Simplified

Multisystem-Backofen, 60 x 60 cm

EnamelClean

Garraum-Beleuchtung

versenkbare Knebel

Abnehmbare Glastür

BigSpace

Neun Programme

gorenje Life Simplified

Basisinformationen

Geräteart:	**Elektroherd**	Backofen-Art:	**Multifunktion**
Energieeffizienzklasse:	**A**	Farbe:	**Schwarz**
Anti-Fingerprint:	**Nein**	Material Innenraum:	**EcoClean Email**
Türscharnier:	**Klassisch**	HomeMade Plus Design:	**Ja**

Effizienz

Backofenvolumen:	**73 l**	Maximale Ofentemperatur:	**250 °C**
Größe des größten Backblechs:	**1360 cm^2**		

Steuerung

Backofensteuerung:	**Temperatursteuerung über Bedienknebel**	Knebelform:	**Versenkbare Knebel nicht beleuchtet**

Beheizungsarten

Beheizung:	**Ober- und Unterhitze**	Beheizung:	**Großflächengrillen**
Beheizung:	**Großflächengrillen mit Ventilator**	Beheizung:	**Heißluft mit Unterhitze (Pizzastufe)**
Beheizung:	**Heißluft**	Beheizung:	**Auftauen**
Beheizung:	**Unterhitze mit Ventilator**	Beheizung:	**AquaClean**

Eigenschaften

Backofenbeleuchtung:	**Hinten**	Backofentür:	**Aushängbare Glas-Backofentür**
Heizkörper oben:	**Nein**	Backen auf allen Ebenen:	**Ja**

Ausstattung

Backofenauszug:	**Seitliche Einhängegitter**	Backbleche:	**Backblech, Fettpfanne**
Grillrost:	**1 stk.**	Bratenthermometer:	**Nein**

Sicherheit

Türverglasung:	**CD (Cool Door)**	Schutzverriegelung:	**Nein**
Kühlgebläse:	**Dynamisches Kühlgebläse (DC)**		

Technische Daten/Maße

Energieverbrauch (Ventilator):	**0.8 kWh**	Verbrauch im ausgeschalteten Verbrauch:	**0.8 W**
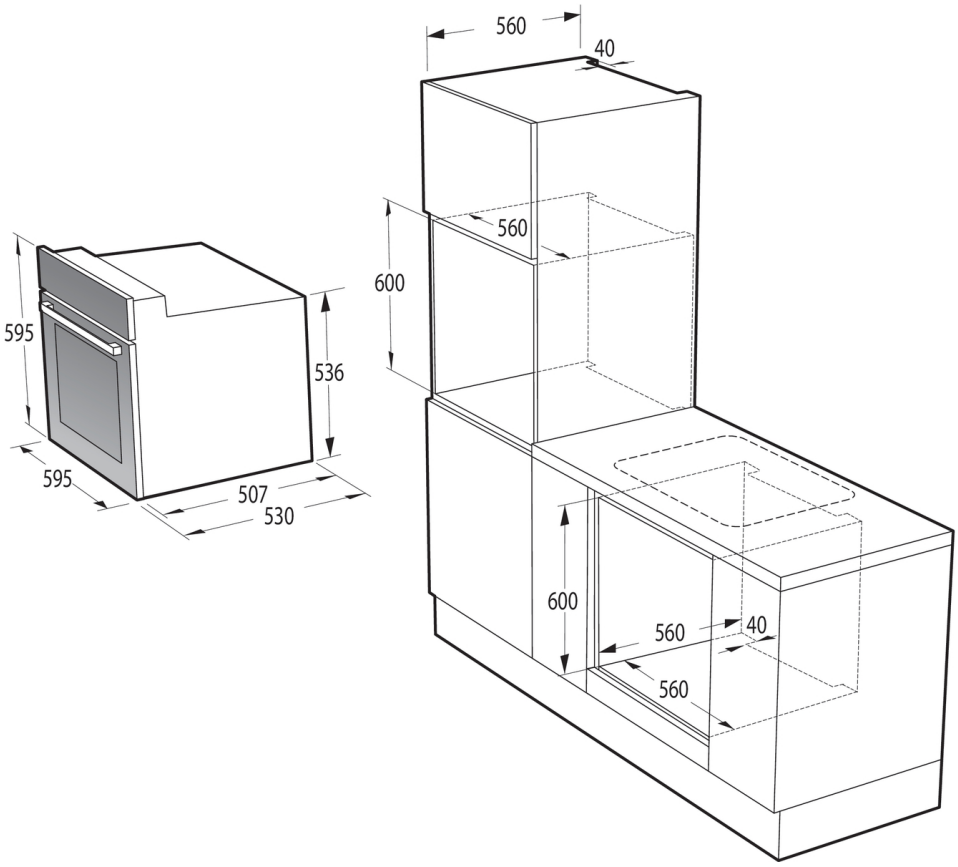
Anschlusswert:	**2.9 kW**	Breite:	**595 mm**
Höhe:	**595 mm**	Tiefe:	**530 mm**
Breite der Nischengröße für die Installation min.:	**560 mm**	Höhe der Nischengröße für die Installation min.:	**600 mm**
Tiefe der Nischengröße für die Installation min.:	**580 mm**	Breite des verpackten Produkts:	**650 mm**
Höhe des verpackten Produkts:	**655 mm**	Tiefe des verpackten Produkts:	**580 mm**
Bruttogewicht:	**28 kg**	Nettogewicht:	**27 kg**
Spannung:	**220-240 V**	Frequenz:	**50-60 Hz**
Artikel-Nr.:	**747290**	EAN-Nr.:	**3838783060433**
EPREL number:	**2477673**