RBI512E21

gorenje Life Simplified

Einbau integriert Kühlschrank/Gefrierschrank, 122.1 x 54 x 54.5 cm, Schlepptürtechnik

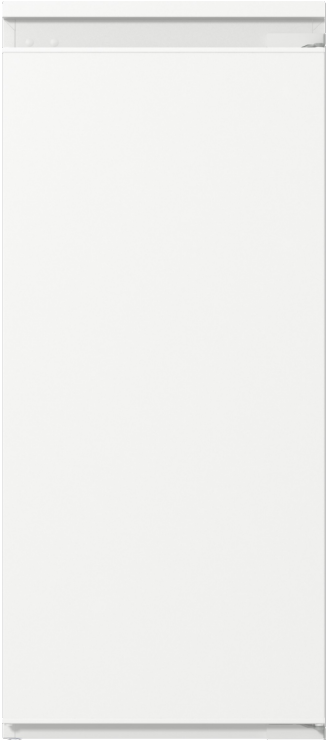

- E (Energieeffizienzklasse)
- Schiebe-Scharnier
- InverterCompressor
- ElectronicControl
- CrispZone
- LedLight
- DeepDoor-Fach
- Alarmfunktion
- EggTray
- IceTray

Basisinformationen

Bauform:	**Einbaugerät**	Energieeffizienzklasse:	**E**
Luftschallemissionsklasse:	**B**	Position des Gefrierfachs:	**Oben**
Farbe:	**Weiß**	Farbe der Tür:	**Weiß**
Türmaterial:	**Gebürstetes Metall**	Türanschlag:	**Wechselbar**
Türscharnier:	**Schlepptürtechnik**	Art der Basis:	**2 höhenverstellbare Füße**
Lagerraum:	**Frische Lebensmittel, 4-Sterne**	Klimaklasse:	**Normal, Subtropik**

Effizienz

Gesamtvolumen:	**179 l**	Lagerfach für frische Lebensmittel:	**163 l**
Gesamtvolumen Gefrierteil:	**16 l**	Gefriervermögen in 24 Stunden:	**2.6 kg**
Lagerzeit bei Störung:	**11 h**	Energieverbrauch pro Jahr:	**148 kWh**

Steuerung

Steuerung über WLAN möglich:	**Nein**	Display:	**LED Display**
Steuerung:	**Elektronische Steuerung**	Temperaturanzeige:	**Digitale Temperaturanzeige für das Kühlteil**
Anzeige bei geöffneter Tür:	**Akustisches Warnsignal bei zu lange geöffneter Tür**	Temperatureinstellung:	**Nein**
Abtauverfahren Kühlteil:	**Automatisch**	Abtauverfahren Gefrierteil:	**Manuell**

Eigenschaften

CrispZone mit Feuchteregler:	**Nein**

Kühlteil

Flaschenablage in der Innentür:	**Flaschenhalter**	Ablagen in der Innentür:	**2 Türfächer**
Kühlteil beleuchtet:	**LED Streifen an Seite**	Glasablagen, höhenverstellbar:	**3 stk.**
Kühllüfter:	**Nein**	Glasabstellflächen:	**4 stk.**

Gefrierteil

Eiswürfelbehälter:	**1 klassischer Eiswürfelbehälter**	Gefrierteil:	**1 Tür**
Gefrierteil beleuchtet:	**Ohne Beleuchtung**		

Technische Daten/Maße
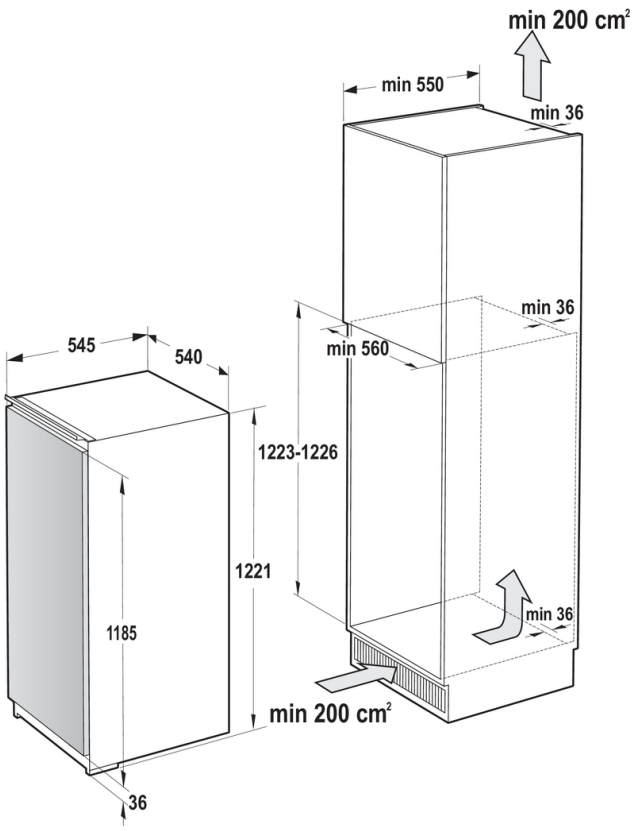
Max. Geräuschpegel:	**35 dB(A)**	Anzahl Kompressoren:	**Inverter-Kompressor**
Kältemittel:	**R600A**	Anzahl unabhängiger Kühlsysteme:	**1**
Breite:	**540 mm**	Höhe:	**1221 mm**
Tiefe:	**545 mm**	Bruttogewicht:	**39 kg**
Nettogewicht:	**35.5 kg**	Breite des verpackten Produkts:	**573 mm**
Höhe des verpackten Produkts:	**1270 mm**	Tiefe des verpackten Produkts:	**573 mm**
Spannung:	**220-240 V**	Frequenz:	**50 Hz**
Anschlusswert:	**80 W**	Artikel-Nr.:	**747196**
EAN-Nr.:	**3838783052032**	EPREL number:	**2392390**