NRKI517D61WF

gorenje Life Simplified

G600 Einbau integriert Kühlschrank/Gefrierschrank, 177.2 x 54 x 54.5 cm, Schlepptürtechnik

- D (Energieeffizienzklasse)
- NoFrost Dual
- AdaptTech
- ConvertActive
- ConnectLife
- SmartInverter
- MultiFlow 360°
- FreshZone
- CrispZone mit der Feuchtigkeitsregulierung
- Flaschenhalter
- DeepDoor-Regal
- Multibox
- Doppeltes LED Licht
- SuperCool
- FastFreeze
- EcoMode
- Alarmfunktion
- SlidingHinge
- MultiAdjust Ablagen
- SuperSilent

Basisinformationen

Bauform:	**Einbaugerät**	Energieeffizienzklasse:	**D**
Luftschallemissionsklasse:	**B**	Position des Gefrierfachs:	**Unten**
Farbe:	**Weiß**	Farbe der Tür:	**Weiß**
Türmaterial:	**Edelstahl**	Türanschlag:	**Wechselbar**
Türscharnier:	**Schlepptürtechnik**	Anzahl Türen:	**2**
Art der Basis:	**2 höhenverstellbare Füße**	Lagerraum:	**Frische Lebensmittel, 4-Sterne**
Klimaklasse:	**Subnormal, Normal, Subtropik, Tropik**		

Effizienz

Gesamtvolumen:	**252 l**	Lagerfach für frische Lebensmittel:	**176 l**
Gesamtvolumen Gefrierteil:	**76 l**	Gefriervermögen in 24 Stunden:	**6 kg**
Lagerzeit bei Störung:	**11 h**	Energieverbrauch pro Jahr:	**188 kWh**

Steuerung

Steuerung über WLAN möglich:	**Ja, integriert**	Display:	**LED Display**
Steuerung:	**Elektronische Steuerung**	Temperaturanzeige:	**Digitale Temperaturanzeige für Kühl- und Gefrierfach**
Anzeige bei geöffneter Tür:	**Akustisches Warnsignal bei zu lange geöffneter Tür**	Akustisches und visuelles Warnsignal bei Temperaturerhöhung im Kühlteil:	**Akustisches Warnsignal und weißes Signallicht**
Zu hohe Temperatur im Gefrierfach:	**Tonsignal**	Temperatureinstellung:	**Ja**
Abtauverfahren Kühlteil:	**Automatisch**	Abtauverfahren Gefrierteil:	**Automatisch**

Eigenschaften

SuperCool:	**Ja**	ConvertActive – vom Gefrierfach zur ZeroZone:	**Ja**
AdaptTech:	**Ja**	CrispZone mit Feuchteregler:	**CrispZone mit Feuchteregler**
FastFreeze:	**Ja**	NoFrost:	**NoFrost Dual**
Luftzirkulation:	**Multiflow 360° - Multi 3D Luftzirkulation**	EcoMode-Programm:	**Ja**

Kühlteil

Flaschenablage:	**Flaschengitter**	Lagerung Käse und Butter:	**1 MultiBox 3-in-1**
Flaschenablage in der Innentür:	**Flaschenablage**	Schubfach für Obst und Gemüse:	**Gemüsebehälter**

Ablagen in der Innentür:	**2 Türfächer**	Kühlteil beleuchtet:	**LED Streifen an Seite, LED Innenbeleuchtung**
Glasablagen, höhenverstellbar:	**2 stk.**	Kühllüfter:	**Nein**
Glasabstellflächen:	**3 stk.**	Keller (0 Zone):	**FreshZone**
MultiAdjust-Ablagen:	**Ja**		

Gefrierteil

Eiswürfelbehälter:	**1 klassischer Eiswürfelbehälter**	Gefrierteil:	**3 herausziehbare Gefriergut-Schubfächer**
Gefrierteil beleuchtet:	**Ohne Beleuchtung**		

Technische Daten/Maße

Max. Geräuschpegel:	**35 dB(A)**	Anzahl Kompressoren:	**1 Inverter Kompressor mit Ventil**
Kältemittel:	**R600A**	Anzahl unabhängiger Kühlsysteme:	**1**
Breite:	**540 mm**	Höhe:	**1772 mm**
Tiefe:	**545 mm**	Bruttogewicht:	**61 kg**
Nettogewicht:	**57 kg**	Breite des verpackten Produkts:	**585 mm**
Höhe des verpackten Produkts:	**1878 mm**	Tiefe des verpackten Produkts:	**585 mm**
Spannung:	**220-240 V**	Frequenz:	**50 Hz**
Anschlusswert:	**130 W**	Artikel-Nr.:	**20015438**
EAN-Nr.:	**3838782948770**	EPREL number:	**2174617**

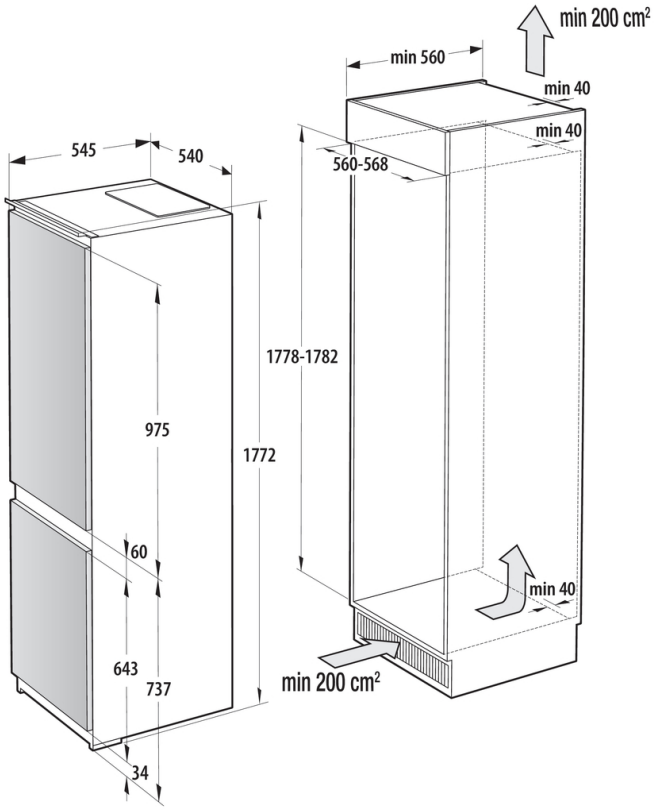
min 200 cm²
min 560
min 40
min 40
545
540
560-568
1778-1782
975
1772
60
min 40
643
737
min 200 cm²
34