gorenje

COOKER HOOD
ODSÁVAČ PÁR
PÁRAELSZÍVÓ
KUHINJSKA NAPA
DUNSTABZUGSHAUBE
АБСОРБАТОР
HOTTE ASPIRANTE
ODSAVAČ PAR
KUHINJSKA NAPA
OKAP KUCHENNY
CAMPANA EXTRACTORA

WHI66236B
WHI96236B

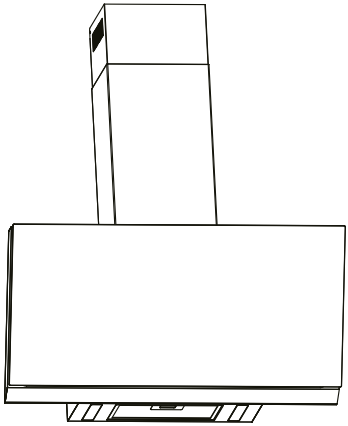

Please carefully read and properly retain this manual before using the appliance

LANGUAGES

05 EN COOKER HOOD

15 FR HOTTE ASPIRANTE

25 HU PÁRAELSZÍVÓ

35 HR KUHINJSKA NAPA

45 DE DUNSTABZUGSHAUBE

55 BG АБСОРБАТОР

65 CS ODSAVAČ PAR

75 SK ODSÁVAČ PÁR

85 SL KUHINJSKA NAPA

95 PL OKAP KUCHENNY

105 ES CAMPANA EXTRACTORA

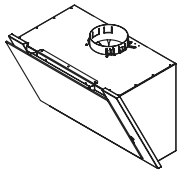

1X

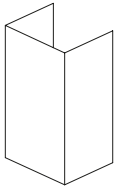

1X

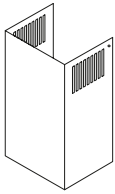

1X

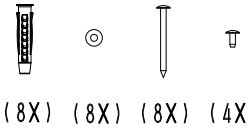

2X

1X

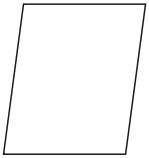

1X

1X

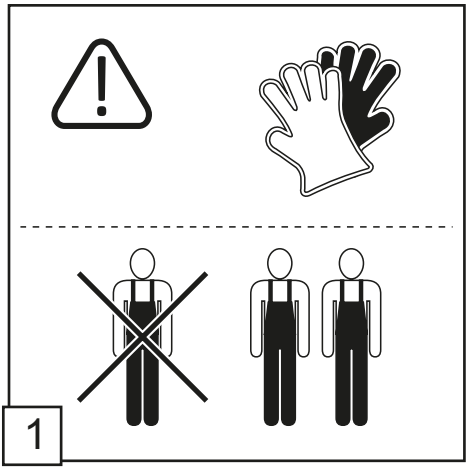
1

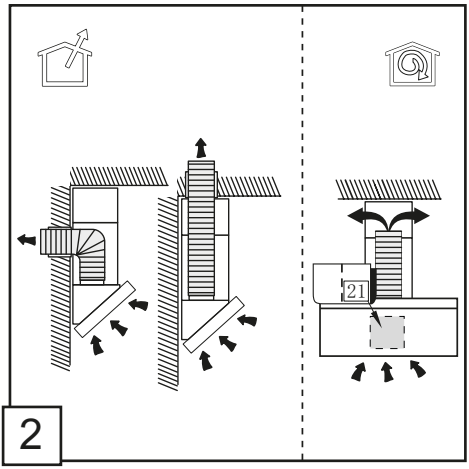
21
2

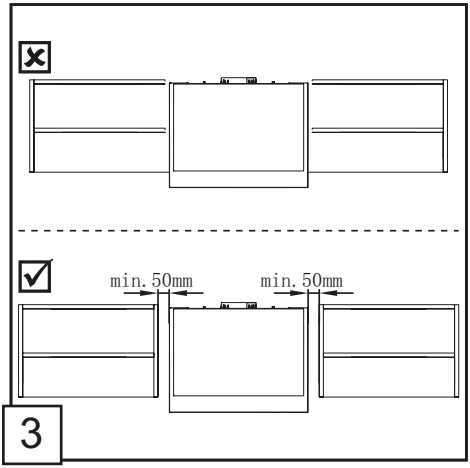
min. 50mm
min. 50mm
3

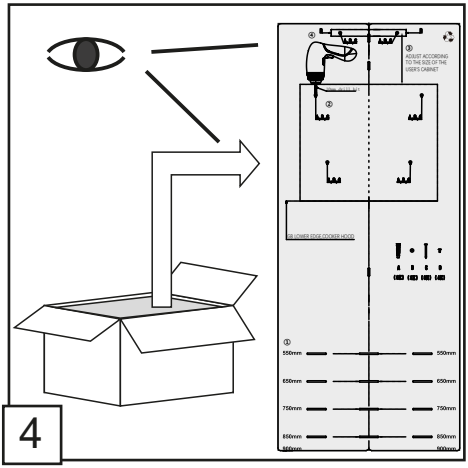
ADJUST ACCORDING TO THE SIZE OF THE USER'S CABINET
FOR LOWER EDGE COOKER HOOD
550mm
650mm
750mm
850mm
900mm
4

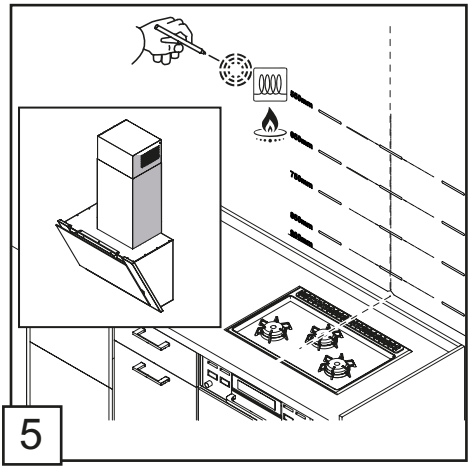
5

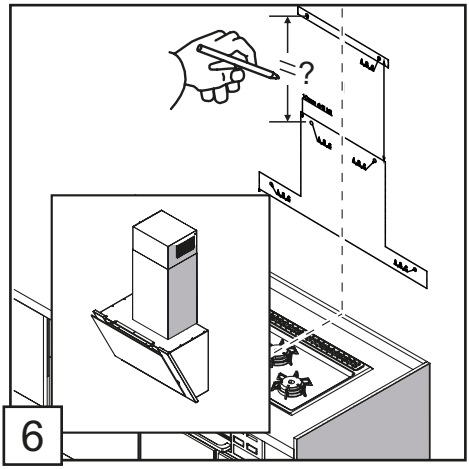
?
6

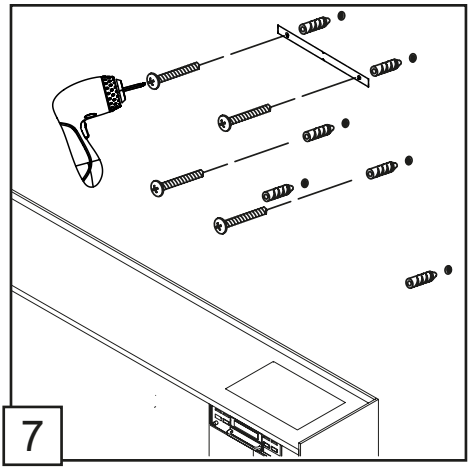
7

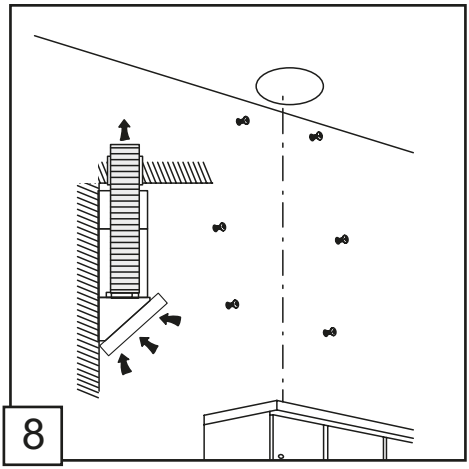
8

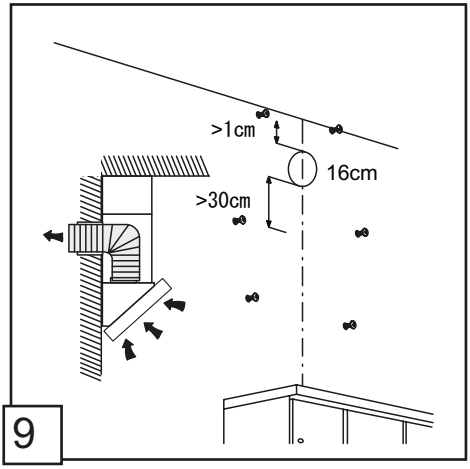
>1cm
16cm
>30cm
9

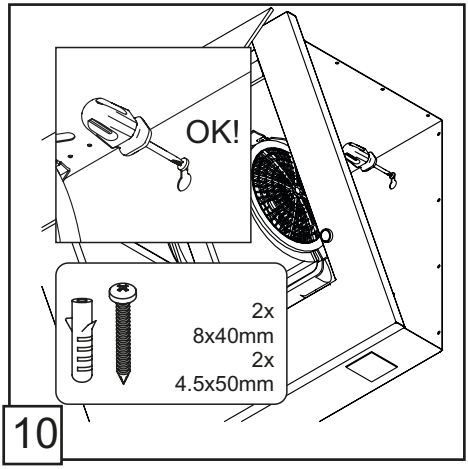
OK!
2x
8x40mm
2x
4.5x50mm
10

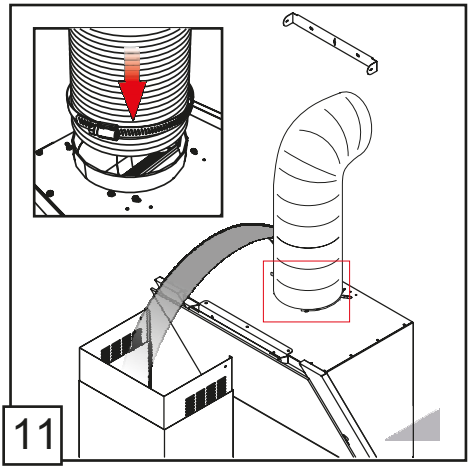
11

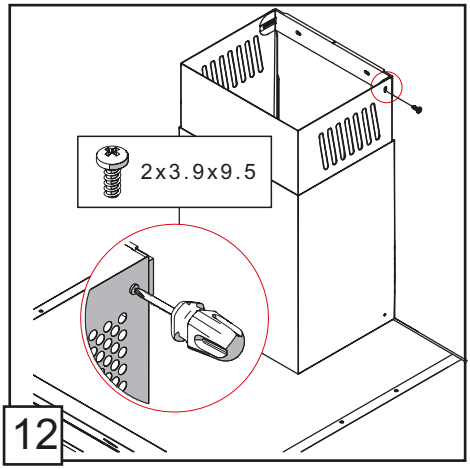
2x3.9x9.5
12

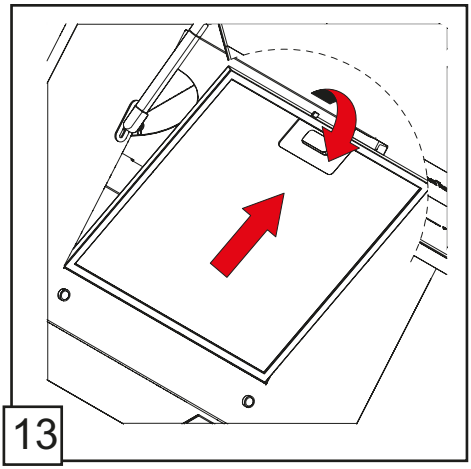
13

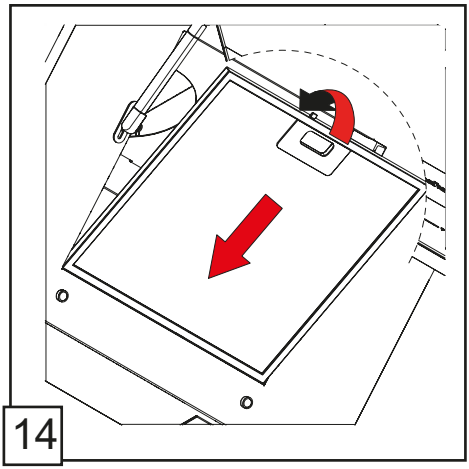
14

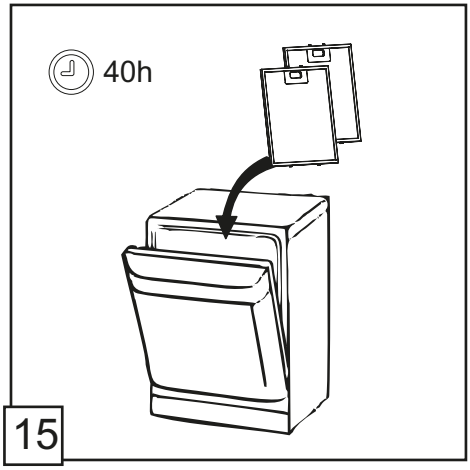
40h
15

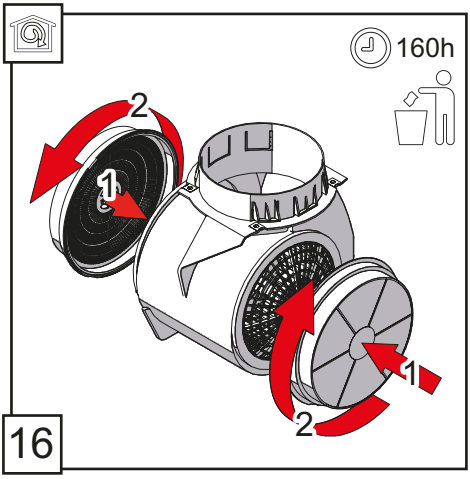
160h
2
1
1
2
16

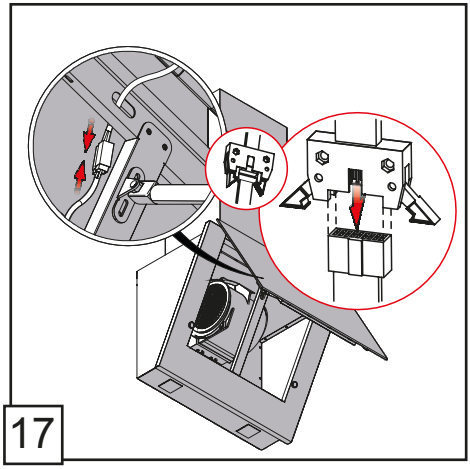
17

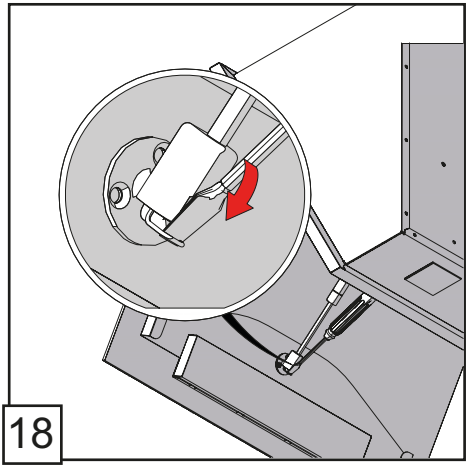
18

EN COOKER HOOD

Closely follow the instructions set out in this manual.All responsibility, for any eventual inconveniences, damages or fires caused by not complying with the instructions in this manual, is declined. The hood is conceived for the suction of cooking fumes and steam and is Intended only for domestic use.
The hood can look different to that illustrated in the drawings in this booklet. The instructions for use, maintenance and installation, however, remain the same.

! It is important to conserve this booklet for consultation at any moment. In the case of sale, cession or move, make sure it is together with the product.
! Read the instructions carefully: there is important information about installation, use and safety.
! Do not carry out electrical or mechanical variations on the product or on the discharge conduits.
! Before proceeding with the installation of the appliance verify that there are no damaged components. Otherwise contact your dealer and do not proceed with the installation.

Note: the elements marked with the symbol “(*)” are optional accessories supplied only with some models or elements to purchase, not supplied.

CAUTION
WARNING!

! Do not connect the appliance to the mains until the installation is fully complete.
! Before any cleaning or maintenance operation, disconnect hood from the mains by removing the plug or disconnecting the mains electrical supply.
! Always wear work gloves for all installation and maintenance operations.
! The appliance is not intended for use by children or persons with impaired physical, sensorial or mental faculties, or if lacking in experience or knowledge, unless they are under supervision or have been trained in the use of the appliance by a person responsible for their safety.
! This appliance is designed to be operated by adults, children should be monitored to ensure that they do not play with the appliance.
! This appliance is designed to be operated by adults. Children should not be allowed to tamper with the controls or play with the appliance.
! Never use the hood without effectively mounted grating!
! The hood must NEVER be used as a support surface unless specifically indicated.
! The premises where the appliance is installed must be sufficiently ventilated, when the kitchen hood is used together with other gascombustion devices or other fuels.
! The ducting system for this appliance must not be connected to any existing ventilation system which is beingused for any other purpose such as discharging exhaust fumes from appliances burning gas or other fuels.
! The flaming of foods beneath the hood itself is severely prohibited.
! The use of exposed flames is detrimental to the filters and may cause a fire risk, and must therefore be avoided in all circumstances.
! Any frying must be done with care in order to make sure that the oil does not overheat and ignite.
! Accessible parts of the hood may became hot when used with cooking appliance.With regards to the technical and safety measures to be adopted for fume discharging it is important to closely follow the regulations provided by the local authorities.
! The hood must be regularly cleaned on both the inside and outside (AT LEAST ONCE A MONTH).
! This must be completed in accordance with the maintenance instructions provided in this manual).
! Failure to follow the instructions provided in this user guide regarding the cleaning of the hood and filters will lead to the risk of fires.
! Do not use or leave the hood without the lamp correctly mounted due to the possible risk of electric shocks.
! We will not accept any responsibility for any faults, damage or fires caused to the appliance as a result of the nonobservance of the instructions included in this manual.
! This appliance is marked according to the European directive2002/96/EC on Waste Electrical and Electronic Equipment (WEEE). By ensuring this product is disposed of correctly, you will help prevent potential negative consequences for the environment and human health, which could otherwise be caused by inappropriate waste handling of this product.

The symbol on the product, or on the documents accompanying the product, indicates that this appliance may not be treated as household waste. Instead it should be taken to the appropriate collection point for the recycling of electrical and electronic equipment. Disposal must be carried out in accordance with local environmental regulations for waste disposal.
For further detailed information regarding the process, collection and recycling of this product, please contact the appropriate department of your local authorities or the local department for household waste or the shop where you purchased this product.

Appliance designed, tested and manufactured according to:

- Safety: EN/IEC 60335-1; EN/IEC 60335-2-31, EN/IEC 62233.
- Performance: EN/IEC 61591; ISO 5167-1; ISO 5167-3; ISO 5168; EN/IEC 60704-1; EN/IEC 60704-2-13; ISO 3741; EN 50564; IEC 62301.
- EMC: EN 55014-1; CISPR 14-1; EN 55014-2; CISPR 14-2; EN/IEC 61000-3-2; EN/IEC 61000-3-3.

Additional Installation Specifications:
Use only the fixing screws supplied with the product for installation or, if not supplied, purchase the correct screw type.
Use the correct length for the screws which are identified in the Installation Guide.
In case of doubt, consult an authorised service assistance centre or similar qualified person.
WARNING! Failure to install the screws or fixing device in accordance with these instructions may result in electrical hazards.

USE

The hood is designed to be used either for Exhaust or Recirculation version.

Exhaust version

Vapours must be discharged outdoors using an exhaust pipe connected to the air outlet flange.

ATTENTION!
If the product includes one or more carbon filters,remove them before installation.

ATTENTION!
The ducting pipe is not included and must be purchased separately.
Connect the product to wall-mounted exhaust pipes or wall openings with a diameter that matches the air outlet flange.
Using pipes or wall openings with a smaller diameter will:
• Reduce extraction performance
• Significantly increase noise levels

Note: The manufacturer accepts no responsibility for issues resulting from improper installation.

• Use the shortest possible length of ducting pipe
• Use the fewest possible bends (maximum bend angle: 90°)
• Avoid sudden changes in ducting pipe diameter

Recirculation version

The suctioned air is degreased and deodorised before being returned to the room.

IMPORTANT:
To operate the product in recirculation mode,an activated carbon filter system must be installed.

INSTALLATION

The minimum distance between the countertop on the hob and the lowest part
of the range hood must be not less than 55cm from electric cookers and 65cm from gas or mixed cookers.
If the instructions for installation for the gas hob specify a greater distance, this must be adhered to.

Electrical connection

The mains power supply must correspond to the rating indicated on the plate situated inside the hood. If provided with a plug connect the hood to a socket in compliance with current regulations and positioned in an accessible area, after installation. If it not fitted with a plug (direct mains connection) or if the plug is not located in an accessible area, after installation, apply a double pole switch in accordance with standards which assures the complete disconnection of the mains under conditions relating to over-current category III, in accordance with installation instructions.

Warning! Before re-connecting the hood circuit to the mains supply and checking the efficient function, always check that the mains cable is correctly assembled.

Mounting

Very heavy product; hood handling and installation must be carried out by at least two persons.
Before beginning installation:

- Check that the product purchased is of a suitable size for the chosen installation area.
- Remove the charcoal (*) filter/s if supplied (see also relative paragraph). This/these is/are to be mounted only if you want to use the hood in the recirculation version.
- Check (for transport reasons) that there is no other supplied material inside the hood (e.g. packets with screws (*), guarantees (*), etc.), eventually removing them and keeping them.
- If possible, disconnect and move freestanding or slide-in range from cabinet opening to provide easier access to rear wall/ceiling. Otherwise put a thick, protective covering over countertop, cooktop or range to protect from damage and debris. Select a flat surface for assembling the unit. Cover that surface with a protective covering and place all hood parts and hardware in it.
- In addition check whether near the installation area of the hood (in the area accessible also with the hood mounted) an electric socket is available and it is possible to connect a fumes discharge device to the outside (only ducting version).
- Carry out all the masonry work necessary (e.g. installation of an electric socket and/or a hole for the passage of the discharge tube).

Expansion wall plugs are provided to secure the hood to most types of walls/ceilings. However, a qualified technician must verify suitability of the materials in accordance with the type of wall/ceiling. The wall/ceiling must be strong enough to take the weight of the hood. Do not tile, grout or silicone this appliance to the wall. Surface mounting only.

OPERATION

Appliances are equipped with touch control interfaces. Use the high suction speed in cases of concentrated kitchen vapours. It is recommended that the cooker hood suction is switched on for 5 minutes prior to cooking and to leave in operation during cooking and for another 15 minutes approximately after terminating cooking.

- press to turn off the appliance

- press to activate WiFi module*

- press to activate Auto Mode function*

- press to activate speed level 1

- press to activate speed level 2

- press to activate speed level 3

- press to activate intensive speed level

- press to activate light*

- filter alert*

Note: Appliance will operate on intensive level for 5 min, then revert to previously selected speed level.

Note: For the functions marked with asterix (*), more details are available in separate chapters provided in this user manual.

Auto Mode function

In Auto Mode operation appliance automatically adjusts the fan speed based on the level of cooking residues in the air, such as smoke, steam, and cooking odors. This ensures optimal ventilation without manual intervention.

When connected hob is used, Auto Mode is activated automatically when the hob is turned on (for details, how to connect hood and hob, see chapter “Connecting an external hob - "Hob to Hood”). When operating in recirculation mode, Auto Mode will limit the fan to speed 3 to ensure optimal odor filtration.

When function is active, the A will illuminate.
The current fan speed will also be illuminated to indicate which fan level is active.
To use appliance in manual mode, press fan speed button (1, 2, 3, or P).
To return to Auto Mode, press the A again.

Filter saturation alert

The appliance indicates when maintenance is needed for the filters:
•Grease filters (Filter 1) which can be washed in the dishwasher (after 40h of operation).
•Carbon Filter (Filter 2) that must be replaced (after 160h of operation).

Grease filter alarm

Reset 3 Sec will illuminate red and stay on until the filter is reset. Blinking red number 1 will appear for 5 seconds when the hood is turned ON or OFF.

Carbon filter alarm

Reset 3 Sec will illuminate red and stay on until the filter is reset. Blinking red number 2 will appear for 5 seconds when the hood is turned ON or OFF.

Note: If both filters are due, both numbers will blink.

Resetting grease filter saturation alert:

1. Remove and clean grease filter.
2. Press and hold the Reset 3 Sec for 3 seconds.
3. The red icon will turn off once filters are reset.

Resetting carbon filter saturation alert:

1. Replace the carbon filter(s).
4. Press and hold the Reset 3 Sec for 3 seconds.
5. The red icon will turn off once filters are reset.

Note: In case both filters are due:

a. first long press on Reset 3 Sec resets grease filter (Filter1).
b. second long press on Reset 3 Sec resets carbon (Filter 2).
c. the red icon will turn off once all filters are reset.

Resetting the filters when alert is not active

If you wish to reset filters when the filter alert is not active, press and hold the filter number (1 for grease filters, 2 for carbon filter) for 3 seconds to reset the corresponding filter and receive a confirmation sound.

Setting the appliance operating mode

The appliance can operate either in recirculation mode (default setting) or exhaust mode. Switching modes allows the hood to adapt to different kitchen setups and user preferences.

Using ConnectLife app

1. Open the ConnectLife app.
2. the hood is connected via WiFi.
3. Go to Settings > Ventilation Mode.
4. Select either:
   a. Recirculation mode
   b. Exhaust mode
5. The selected mode is sent to the appliance.
6. The hood will respond with:
   a. One beeping sound and light blinking once → switched to Exhaust mode.
   b. Two beeping sounds and light blinking twice → switched to Recirculation mode.

Using the hood only

1. Make sure the hood is powered OFF.
2. Press and hold 1 + simultaneously for 5 seconds.
3. The hood will respond with:
   a. One beeping sound and light blinking once → switched to Exhaust mode.
   b. Two beeping sounds and light blinking twice → switched to Recirculation mode.
4. Repeat the same key combination to toggle between modes.

Light and dimmer function

The appliance is equipped with LED light to illuminate your cooking area. It can be toggled ON or OFF and features a dimmer function that allows you to adjust the brightness.

Turning the Light On/Off

- Short press the to toggle the light.
- The light will turn on at the last used brightness level.
- Press again to turn it off.

Automatic Light Activation

When the hood is turned on automatically via a connected hob, the light also turns on automatically.

Adjusting Brightness

- Long press the to activate the dimmer.
- The brightness will cycle from full brightness to minimum in 5 seconds.
- Release the button when the desired brightness is reached.
- The hood will remember this brightness level for the next time the light is turned on.

Tip: You can fine-tune the brightness by releasing the button at different points during the dimming cycle.

Wi-Fi & DEVICE-TO-DEVICE SYNC

Connecting the appliance to the ConnectLife application

ConnectLife is a smart home platform that connects people, devices and services. The ConnectLife application includes advanced digital services and carefree solutions that allow users to monitor and control appliances, receive notifications from a smartphone, and update software (supported features may vary depending on your appliance and the region/country in which you are located).
To connect your smart device, you need a home Wi-Fi network (only 2.4 GHz networks are supported) and a smartphone equipped with the application ConnectLife.

ConnectLife

To download the ConnectLife, application, scan the QR code or search for ConnectLife in your favourite app store.

1. Install the ConnectLife application and create an account.
2. In the ConnectLife application, go to the "Add device" menu and select the appropriate type of device. Then scan the QR code (it can be found on the nameplate of the appliance; you can also enter the AUID/MV number manually).
3. The application then guides you through the entire process of connecting the appliance to your smartphone.
4. After a successful connection, the appliance can be operated remotely via the mobile application.

WIFI Management

Switching on WiFi module

- Make sure the hood is turned off.
- Press the on hood to switch on WiFi module. will be blinking.

Connecting the appliance to ConnectLife

- Install the ConnectLife app to your phone.
- Choose to add device in the ConnectLife app.
- Scan the enclosed QR code from the rating plate of appliance.
- Make sure the hood is turned off.
- Press and hold on hood for 3 seconds to activate Connection setup. and 1 will be blinking. The process will timeout after 5 minutes.
- After successfully establishing the connection, the be fully illuminated and stop blinking. The device is now connected to the app.

NOTE: For further settings, follow the instructions in the ConnectLife app.

Connecting additional users

- Make sure the hood is turned off.
- Press and hold on hood for 6 seconds to connect additional user. and 2 will be blinking. The process will timeout after 3 minutes.

• After successfully establishing the connection, be fully illuminated and stop blinking. The device is now connected to the app.

NOTE: To continue the set-up, follow the instructions in the ConnectLife app.

Removing all connected users

• Make sure the hood is turned off.
• Press and hold the for 9 seconds, to remove all connected users from the ConnectLife app. and 3 will be blinking for up to 1 minute.
• After successfully unapiring, the will be blinking.

NOTE: The unpairing process will unpair appliance from the ConnectLife and from hob, when performing unpairing process. To reconnect to the hob or ConnectLife, pairing process needs to be repeated. The password and all other settings configured in the ConnectLife App. will be reset and must be reconfigured.

Switching off WiFi module

• Make sure the hood is turned off.
• Press and hold on hood for 12 seconds to switch on WiFi module. will turn off.

Connecting an external hob - "Hood Sync"

A connected appliance allows an external induction hob to be connected. With the connection, the hood will adapt its operation to the cooking process on the induction hob. The smart algorithm and sensor used in the devices accurately monitors the cooking intensity on the hob and, based on the data detected, selects the power of the hood.

Pairing hood with hob

To initiate the pairing of the hood and induction hob follow steps below. Simultaneously start the pairing process on your induction hob (for details see instruction manual of your hob).

• Before using the Hob to Hood function for the first time, the hood must be updated using the ConnectLife app.
• Make sure the hood is turned off.
• Press hood to switch on WiFi module. will be blinking.
• Press and hold on hood for 6 seconds to start pairing process. and 2 will be blinking. The process will timeout after 3 minutes.When the connection is successful the hood will turn on the fan and light.

Unpairing hood from hob

• Make sure the hood is turned off.
• Press and hold the for 9 seconds, to remove the hob from the ConnectLife app and unpair from hood. and 3 will be blinking for up to 1 minute.
• After successfully unapiring, will be blinking.

NOTE: The unpairing process will unpair appliance from hob and from the ConnectLife, when performing unpairing process. To reconnect to the hob or ConnectLife, pairing process needs to be repeated. The password and all other settings configured in the ConnectLife App. will be reset and must be reconfigured.

INFORMATION

In case of turning the appliance off, without previously disconnecting from the induction hob, the hood and induction hob will be automatically connected, when you will start your new cooking session.

MAINTENANCE

ATTENTION! Before performing any maintenance operation, isolate the hood from the electrical supply by switching off at the connector and removing the connector fuse.
Or if the appliance has been connected through a plug and socket, then the plug must be removed from the socket.

Cleaning

The cooker hood should be cleaned regularly (at least with the same frequency with which you carry out maintenance of the grease filters) internally and externally. Clean using the cloth dampened with neutral liquid detergent. Do not use abrasive products. DO NOT USE ALCOHOL!
WARNING: Failure to carry out the basic cleaning recommendations of the cooker hood and replacement of the filters may cause fire risks.
Therefore, we recommend observing these instructions.
The manufacturer declines all responsibility for any damage to the motor or any fire damage linked to inappropriate maintenance or failure to observe the above safety recommendations.

Grease filter

Traps cooking grease particles.

The grease filter must be cleaned once a month using non aggressive detergents, either by hand or in the dishwasher, which must be set to a low temperature and a short cycle. When washed in a dishwasher, the grease filter may discolour slightly, but this does not affect its filtering capacity. To remove the grease filter, push the spring release handle.

Charcoal filter(Recirculation version only)

It absorbs unpleasant odours caused by cooking. The saturation of the charcoal filter occurs after more or less prolonged use, depending on the type of cooking and the regularity of cleaning of the grease filter. In any case, the filter insert should be cleaned at least every 4 months (suitable for dishwashers). The filter should be renewed after 36 months at the latest.

Replacing lamps

The hood is equipped with a lighting system based on LED technology.
The LEDs guarantee an optimum lighting, a duration up to 10 times as long as the traditional lamps and allow to save 90% electrical energy.
For replacement, contact the technical service.

Compliance information

Radio equipment type	HLW3215-TG01
Wi-Fi	
Operating frequency range:	2.4000 GHz - 2.4835 GHz
Maximum output power:	≤10dBm/MHz (EIRP) (Antenna gain <10dBi)
Maximum antenna gain:	Gain: 0dBi
Bluetooth	
Frequency range:	2.400 GHz - 2.4835 GHz
Carrier Output:	6dBm(≤10dBm)
Emission type:	F1D

The company declares that the device with the function Connectlife complies with the essential requirements and other relevant provisions of Directive 2014/53/EU. The detailed Declaration of Conformity can be found at the web address https://auid.connectlife.io on the page of your device among the additional documents.

FR HOTTE ASPIRANTE

Veuillez respecter scrupuleusement les instructions de ce manuel. Nous déclinons toute responsabilité en cas de désagrément, de dommage ou d'incendie résultant du non-respect des instructions. Cette hotte aspirante est conçue pour extraire les fumées et vapeurs de cuisson, et est destinée exclusivement à un usage domestique.
L'aspect de la hotte peut différer des illustrations de ce manuel. Toutefois, les instructions d'utilisation, d'entretien et d'installation restent inchangées.

! Il est important de conserver ce manuel pour toute consultation ultérieure. En cas de vente, de transfert ou de déménagement, veillez à ce que le manuel accompagne le produit.
! Veuillez lire attentivement les instructions, car elles contiennent des informations importantes sur l'installation, l'utilisation et la sécurité.
! N'apportez aucune modification électrique ou mécanique au produit ni à ses conduits d'évacuation.
! Avant d'installer l'appareil, vérifiez que tous les composants ne sont pas endommagés. En cas de dommage constaté, contactez votre revendeur et ne procédez pas à l'installation.

Remarque : les éléments portant le symbole « (*) » sont des accessoires optionnels, fournis uniquement avec certains modèles ou disponibles à l'achat séparément.

ATTENTION

AVERTISSEMENT !

! Ne raccordez pas l'appareil à l'alimentation électrique tant que l'installation n'est pas terminée.
! Avant toute opération de nettoyage ou d'entretien, débranchez la hotte de l'alimentation électrique en retirant la prise ou en coupant l'alimentation.
! Portez toujours des gants de travail lors de l'installation et de l'entretien.
! Cet appareil n'est pas destiné à être utilisé par des enfants ou des personnes ayant des capacités physiques, sensorielles ou mentales réduites, ou manquant d'expérience ou de connaissances, sauf si elles sont surveillées ou instruites quant à l'utilisation sûre par une personne responsable de leur sécurité.
! Cet appareil est destiné à être utilisé uniquement par des adultes. Les enfants doivent être surveillés afin de s'assurer qu'ils ne jouent pas avec l'appareil.
! Cet appareil doit être utilisé par des adultes. Les enfants ne doivent pas manipuler les commandes ni jouer avec l'appareil.
! N'utilisez jamais la hotte sans filtres à graisse correctement installés.
! La hotte ne doit JAMAIS être utilisée comme surface d'appui, sauf indication contraire dans le manuel.
! L'endroit où l'appareil est installé doit être correctement ventilé, en particulier lorsqu'il est utilisé avec d'autres appareils fonctionnant au gaz ou utilisant d'autres combustibles.
! Le système de conduits de cet appareil ne doit pas être raccordé à un système de ventilation existant utilisé à d'autres fins, comme l'évacuation des fumées d'appareils à gaz ou d'autres sources de combustible.
! Il est strictement interdit de flamber des aliments directement sous la hotte.
! L'utilisation de flammes nues est nocive pour les filtres et présente un risque d'incendie. Cela doit être évité en toutes circonstances.
! Lors de la friture, veillez à ce que l'huile ne surchauffe pas et ne prenne pas feu.
! Les parties accessibles de la hotte peuvent devenir chaudes lors de l'utilisation avec des appareils de cuisson. Pour toute mesure technique ou de sécurité concernant l'évacuation des fumées, il est essentiel de respecter la réglementation locale en vigueur.
! La hotte doit être nettoyée régulièrement, à l'intérieur comme à l'extérieur (AU MOINS UNE FOIS PAR MOIS).
! Cette opération doit être réalisée conformément aux instructions d'entretien de ce manuel.
! Le non-respect des instructions de nettoyage de la hotte et des filtres figurant dans ce guide peut entraîner un risque d'incendie.
! N'utilisez pas la hotte et ne la laissez pas fonctionner sans que la lampe soit correctement installée, car cela peut provoquer un choc électrique.
! Nous déclinons toute responsabilité en cas de panne, de dommage ou d'incendie résultant du non-respect des instructions de ce manuel.
! Cet appareil est marqué conformément à la directive européenne 2002/96/CE relative aux déchets d'équipements électriques et électroniques (DEEE). Une élimination appropriée de ce produit permet d'éviter les risques pour l'environnement et la santé humaine liés à une élimination incorrecte.

Le symbole figurant sur le produit ou sa documentation indique que cet appareil ne doit pas être traité comme un déchet ménager. Il doit être remis à un point de collecte approprié pour le recyclage des équipements électriques et électroniques. L'élimination doit être réalisée conformément à la réglementation locale relative à la gestion des déchets.
Pour plus d'informations concernant l'élimination, la collecte ou le recyclage de ce produit, veuillez contacter les autorités locales, le service de gestion des déchets ou le magasin où vous avez acheté ce produit.

L'appareil est conçu, testé et fabriqué conformément aux normes suivantes :

- Sécurité : EN/IEC 60335-1 ; EN/IEC 60335-2-31 ; EN/IEC 62233.
- Performance : EN/IEC 61591 ; ISO 5167-1 ; ISO 5167-3 ; ISO 5168 ; EN/IEC 60704-1 ; EN/IEC 60704-2-13 ; ISO 3741 ; EN 50564 ; IEC 62301.
- CEM : EN 55014-1 ; CISPR 14-1 ; EN 55014-2 ; CISPR 14-2 ; EN/IEC 61000-3-2 ; EN/IEC 61000-3-3.

Spécifications d'installation complémentaires :
Utilisez uniquement les vis fournies avec le produit pour l'installation. Si aucune vis n'est fournie, achetez séparément le type approprié. Assurez-vous que les vis sont de la longueur appropriée, comme indiqué dans le guide d'installation. En cas de doute, consultez un centre de service agréé ou un professionnel qualifié.
AVERTISSEMENT ! L'absence de pose correcte des vis ou du dispositif de fixation peut entraîner des risques électriques.

UTILISATION

La hotte peut être utilisée en mode évacuation ou en mode recirculation.

Mode évacuation

Les vapeurs doivent être évacuées vers l'extérieur par un conduit d'évacuation relié à la bride de sortie d'air.

ATTENTION !
Si des filtres à charbon sont fournis avec le produit, retirez-les avant l'installation.

ATTENTION !
Le conduit d'évacuation n'est pas fourni et doit être acheté séparément.
Raccordez l'unité à des conduits d'évacuation muraux ou à des ouvertures murales correspondant au diamètre de la bride de sortie d'air. L'utilisation de conduits ou d'ouvertures de diamètre inférieur entraînera :

- Une diminution de l'efficacité d'aspiration ;
- Une augmentation significative du niveau sonore.

Remarque : Le fabricant décline toute responsabilité en cas de problèmes résultant d'une installation incorrecte.

- Utilisez la longueur la plus courte possible pour le conduit d'évacuation.
- Réduisez au minimum le nombre de coudes (angle maximal d'un coude : 90°)
- Évitez les changements brusques de diamètre du conduit d'évacuation.

Mode recirculation

Dans cette configuration, l'air est filtré pour éliminer les graisses et les odeurs avant d'être renvoyé dans la pièce.

IMPORTANT :
Pour utiliser le produit en mode recirculation, un système de filtre à charbon actif doit être installé.

INSTALLATION

La distance minimale entre la surface de la table de cuisson et la partie la plus basse de la hotte aspirante doit être d'au moins 55 cm pour les cuisinières électriques et de 65 cm pour les cuisinières à gaz ou mixtes. Si les instructions d'installation de la cuisinière à gaz prévoient une distance supérieure, il convient de s'y conformer.

Raccordement électrique

L'alimentation électrique doit correspondre à celle indiquée sur la plaque signalétique à l'intérieur de la hotte. Si la hotte est équipée d'une prise, branchez-la sur une prise conforme à la réglementation en vigueur et qui reste accessible après l'installation. Si la hotte n'est pas équipée d'une prise (connexion directe à l'alimentation secteur) ou si la prise n'est pas accessible après installation, un interrupteur bipolaire doit être installé conformément aux normes en vigueur, afin d'assurer une coupure totale de l'alimentation secteur en cas de surtension de catégorie III, comme précisé dans les instructions d'installation.

Avertissement ! Avant de rebrancher la hotte à l'alimentation secteur et de vérifier son fonctionnement, assurez-vous que le câble d'alimentation est correctement monté.

Montage

Le produit est lourd, la manipulation et l'installation doivent donc être effectuées par au moins deux personnes.
Avant de commencer l'installation :

- Vérifiez que le produit acheté est de dimensions adaptées à l'emplacement choisi.
- Retirez le(s) filtre(s) à charbon (*) s'il(s) est/sont fourni(s) (voir la section correspondante). Ces pièces doivent être installées uniquement si vous utilisez la hotte en mode recirculation.
- Vérifiez (pour le transport) qu'aucun autre accessoire fourni ne se trouve à l'intérieur de la hotte (par exemple, vis (*), carte de garantie (*), etc.). Si c'est le cas, retirez-les et conservez-les.
- Si possible, débranchez et déplacez toute cuisinière autonome ou encastrable pour faciliter l'accès au mur ou plafond arrière. Sinon, protégez le plan de travail, la table de cuisson ou la cuisinière à l'aide d'une protection épaisse pour éviter tout dommage ou salissure. Choisissez une surface plane pour l'assemblage de l'unité. Protégez la surface avec un recouvrement de protection et disposez-y les composants et la quincaillerie de la hotte.
- Vérifiez également qu'il existe une prise électrique accessible à proximité de l'emplacement d'installation de la hotte (accessible même après la pose) et qu'il est possible de raccorder un dispositif d'évacuation des fumées vers l'extérieur (uniquement pour le mode évacuation).
- Effectuez tous les travaux préalables nécessaires (par exemple, installation d'une prise électrique et/ou perçage d'un trou pour le tuyau de décharge).

Des chevilles d'expansion sont fournies pour fixer la hotte à la plupart des types de murs ou de plafonds. Toutefois, un technicien qualifié doit vérifier l'adéquation des matériaux selon le type de mur ou de plafond. Assurez-vous que le mur ou le plafond est suffisamment solide pour supporter le poids de la hotte. N'utilisez ni carrelage, ni joint, ni silicone pour fixer l'appareil au mur. L'appareil doit uniquement être monté en surface.

FONCTIONNEMENT

L'appareil est équipé d'une interface de commande tactile. Utilisez la vitesse maximale en cas de forte vapeur dans la cuisine. Il est recommandé de faire fonctionner la hotte aspirante 5 minutes avant la cuisson, de la laisser en marche pendant la cuisson, puis environ 15 minutes après la fin de la cuisson.

- Appuyez pour éteindre l'appareil
- Appuyez pour activer le module Wi-Fi*
- Appuyez pour activer le Mode automatique*
- Appuyez pour régler la vitesse du ventilateur sur 1
- Appuyez pour régler la vitesse du ventilateur sur 2
- Appuyez pour régler la vitesse du ventilateur sur 3
- Appuyez pour activer la vitesse intensive
- Appuyez pour allumer la lumière*
- Alerte filtre*

Remarque : L'appareil fonctionnera à vitesse intensive pendant 5 minutes, puis reviendra au niveau de vitesse précédemment sélectionné.
Remarque : Pour les fonctions marquées d'un astérisque (*), veuillez consulter les sections correspondantes de ce manuel pour plus de détails.

Fonction mode automatique

En mode automatique, l'appareil ajuste automatiquement la vitesse du ventilateur en fonction des sous-produits de cuisson présents dans l'air, tels que la fumée, la vapeur et les odeurs. Cela garantit une ventilation optimale sans intervention manuelle.

Lorsque la table de cuisson connectée est utilisée, le mode automatique s'active automatiquement lorsque la table de cuisson est allumée. Pour plus de détails sur la connexion entre la hotte et la table de cuisson, reportez-vous au chapitre « Connexion d'une table de cuisson externe – Connexion de la table de cuisson à la hotte ». En mode recirculation, le mode automatique limite la vitesse du ventilateur au niveau 3 afin d'assurer une filtration optimale des odeurs.

Lorsque cette fonction est active, A s'allume.
La vitesse actuelle du ventilateur est également affichée afin d'indiquer le niveau en fonctionnement.
Pour utiliser l'appareil en mode manuel, appuyez sur un bouton de vitesse du ventilateur (1, 2, 3 ou P).
Pour revenir au mode automatique, appuyez de nouveau sur le bouton A.

Alerte de saturation des filtres

L'appareil vous avertit lorsqu'un entretien des filtres est nécessaire :

- Filtres à graisse (filtre 1) : ils peuvent être lavés au lave-vaisselle. Nettoyez-les toutes les 40 heures d'utilisation.
- Filtre à charbon (filtre 2) : il doit être remplacé après 160 heures de fonctionnement.

Alarme filtre à graisse

Reset 3 Sec s'allume en rouge et reste allumé jusqu'à la réinitialisation du filtre. Lorsque la hotte est allumée ou éteinte, un « 1 » rouge clignotant apparaît pendant 5 secondes.

Alarme filtre à charbon

Reset 3 Sec s'allume en rouge et reste allumé jusqu'à la réinitialisation du filtre. Lorsque la hotte est allumée ou éteinte, un « 2 » rouge clignotant apparaît pendant 5 secondes.

Remarque : Si les deux filtres nécessitent un entretien, les deux chiffres clignotent simultanément.

Réinitialisation de l'alerte de saturation du filtre à graisse :

1. Retirez et nettoyez le filtre à graisse.
2. Appuyez et maintenez le bouton Reset 3 Sec pendant 3 secondes.
3. L'icône rouge s'éteint une fois la réinitialisation effectuée.

Réinitialisation de l'alerte de saturation du filtre à charbon :

1. Remplacez le(s) filtre(s) à charbon.
4. Appuyez et maintenez le bouton Reset 3 Sec pendant 3 secondes.
5. L'icône rouge s'éteint une fois la réinitialisation effectuée.

Remarque : Si les deux filtres nécessitent un entretien :

a. Appuyez et maintenez d'abord le bouton Reset 3 Sec pour réinitialiser le filtre à graisse (filtre 1).

b. Ensuite, appuyez et maintenez le bouton Reset 3 Sec pour réinitialiser le filtre à charbon (filtre 2).

c. L'icône rouge s'éteint une fois les deux filtres réinitialisés.

Réinitialisation des filtres lorsque l'alerte n'est pas active

Si vous souhaitez réinitialiser les filtres même lorsqu'aucune alerte n'est active, appuyez et maintenez pendant 3 secondes le chiffre correspondant (1 pour le filtre à graisse, 2 pour le filtre à charbon). Un signal sonore confirme la réinitialisation réussie.

Réglage du mode de fonctionnement de l’appareil

L’appareil peut fonctionner en mode recirculation (réglage par défaut) ou en mode évacuation. Vous pouvez basculer entre les modes pour vous adapter à différents aménagements de cuisine et aux préférences des utilisateurs.

Utilisation de l’application ConnectLife

1. Ouvrez l’application ConnectLife.
2. La hotte est connectée via Wi-Fi.
3. Accédez à Paramètres > Mode ventilation.
4. Sélectionnez l’une des options suivantes :
   a. Mode recirculation
   b. Mode évacuation
5. Le mode sélectionné sera activé sur l’appareil.
6. La hotte répondra par :
   a. Un bip et la lumière clignote une fois → le mode évacuation est désormais activé.
   b. Deux bips et la lumière clignote deux fois → le mode recirculation est désormais activé.

Utilisation de la hotte sans l’application

1. Assurez-vous que la hotte est éteinte.
2. Appuyez et maintenez simultanément les boutons 1 et pendant 5 secondes.
3. La hotte répondra par :
   a. Un bip et la lumière clignote une fois → le mode évacuation est désormais activé.
   b. Deux bips et la lumière clignote deux fois → le mode recirculation est désormais activé.
4. Utilisez la même combinaison de touches pour passer d’un mode à l’autre.

Fonction lumière et variateur

L’appareil est équipé d’une lumière LED pour éclairer votre zone de cuisson. Elle peut être allumée ou éteinte et dispose d’une fonction variateur permettant de régler la luminosité.

Allumer/Éteindre la lumière

- Appuyez sur le bouton pour allumer ou éteindre la lumière.
- La lumière s’allumera au niveau de luminosité défini lors de la dernière utilisation.
- Appuyez à nouveau sur le bouton pour éteindre la lumière.

Activation automatique de la lumière

Lorsque la hotte s’allume automatiquement via une table de cuisson connectée, la lumière s’allume également automatiquement.

Réglage de la luminosité

- Appuyez et maintenez le bouton pour activer la fonction variateur.
- La luminosité passera progressivement du maximum au minimum en 5 secondes.
- Relâchez le bouton lorsque la luminosité souhaitée est atteinte.
- La hotte mémorisera ce réglage et l’appliquera lors du prochain allumage de la lumière.

Astuce : Vous pouvez affiner la luminosité en relâchant le bouton au niveau souhaité pendant le réglage.

Wi-Fi ET SYNCHRONISATION ENTRE APPAREILS

Connexion de l’appareil à l’application ConnectLife

ConnectLife est une plateforme Smart Home qui connecte les personnes, les appareils et les services. L’application ConnectLife offre des fonctionnalités numériques avancées et des solutions simples, vous permettant de surveiller et de contrôler vos appareils, de recevoir des notifications sur votre smartphone et de mettre à jour le logiciel. (Les fonctionnalités peuvent varier selon le modèle de votre appareil et votre région ou pays.)
Pour connecter votre appareil intelligent, vous avez besoin d’un réseau Wi-Fi domestique (seuls les réseaux 2,4 GHz sont pris en charge) et d’un smartphone avec l’application ConnectLife installée.

ConnectLife

Pour télécharger l’application ConnectLife, scannez le code QR ou recherchez ConnectLife dans votre magasin d’applications préféré.

1. Installez l’application ConnectLife et créez un compte.
2. Dans l’application ConnectLife, accédez au menu « Ajouter un appareil » et sélectionnez le type d’appareil approprié. Scannez le code QR situé sur la plaque signalétique de l’appareil ou saisissez manuellement le numéro AUID/MV.
3. Suivez les instructions étape par étape de l’application pour terminer la connexion.
4. Une fois la connexion établie, vous pourrez contrôler votre appareil à distance via l’application ConnectLife.

Gestion du Wi-Fi

Mise en marche du module Wi-Fi

- Assurez-vous que la hotte est éteinte.
- Appuyez sur sur la hotte pour activer le module Wi-Fi. commencera à clignoter.

Connexion de l’appareil à ConnectLife

- Installez l’application ConnectLife sur votre smartphone.
- Ouvrez l’application et sélectionnez « Ajouter un appareil ».
- Scannez le code QR situé sur la plaque signalétique de l’appareil.
- Assurez-vous que la hotte est éteinte.
- Appuyez et maintenez le bouton sur la hotte pendant 3 secondes pour lancer la connexion. et 1 commenceront à clignoter. La tentative de connexion expirera après 5 minutes si elle n’est pas terminée.
- Une fois la connexion établie, restera allumé en continu (il ne clignotera plus). L’appareil est maintenant connecté à l’application.

REMARQUE : Pour d’autres paramètres, suivez les instructions fournies dans l’application ConnectLife.

Connexion d’utilisateurs supplémentaires

- Assurez-vous que la hotte est éteinte.
- Appuyez et maintenez sur la hotte pendant 6 secondes pour connecter un utilisateur supplémentaire.
  et 2 commenceront à clignoter. La tentative de connexion expirera après 3 minutes si elle n’est pas terminée.

• Après la connexion réussie, restera allumé en continu (il ne clignotera plus). L'appareil est maintenant connecté à l'application.

REMARQUE : Pour continuer la configuration, suivez les instructions de l'application ConnectLife.

Suppression de tous les utilisateurs connectés

• Assurez-vous que la hotte est éteinte.

• Appuyez et maintenez pendant 9 secondes pour supprimer tous les utilisateurs connectés de l'application ConnectLife. et 3 clignoteront pendant 1 minute maximum.

• Une fois la dissociation réussie, clignotera.

REMARQUE : Le processus de dissociation déconnectera l'appareil de ConnectLife et de la table de cuisson. Après la dissociation, vous devrez répéter le processus d'appairage pour reconnecter l'appareil à la table de cuisson ou à ConnectLife. Veuillez noter que le mot de passe et tous les paramètres configurés dans l'application ConnectLife seront réinitialisés et devront être reconfigurés.

Arrêt du module Wi-Fi

• Assurez-vous que la hotte est éteinte.

• Appuyez et maintenez sur la hotte pendant 12 secondes pour activer le module Wi-Fi. s'éteindra.

Connexion à une table de cuisson externe – « Synchronisation hotte »

Vous pouvez connecter la hotte à une table de cuisson à induction externe. Avec cette connexion, la hotte ajuste automatiquement son fonctionnement en fonction de l'activité de cuisson sur la table de cuisson à induction. Un algorithme intelligent et des capteurs surveillent l'intensité de cuisson et ajustent en conséquence la vitesse du ventilateur de la hotte selon les données détectées.

Appairage de la hotte avec la table de cuisson

Pour appairer la hotte avec votre table de cuisson à induction, suivez les étapes ci-dessous. Lancez simultanément le processus d'appairage sur votre table de cuisson à induction (reportez-vous au manuel de la table de cuisson pour plus de détails).

• Avant d'utiliser pour la première fois la fonction Connexion de la table de cuisson à la hotte, assurez-vous que la hotte est mise à jour via l'application ConnectLife.

• Assurez-vous que la hotte est éteinte.

• Appuyez sur sur la hotte pour activer le module Wi-Fi. commencera à clignoter.

• Appuyez et maintenez sur la hotte pendant 6 secondes pour démarrer le processus d'appairage. et 2 commenceront à clignoter. La tentative de connexion expirera après 3 minutes si elle n'est pas terminée. Une fois l'appairage réussi, la hotte mettra en marche le ventilateur et la lumière.

Dissociation de la hotte de la table de cuisson

• Assurez-vous que la hotte est éteinte.

• Appuyez et maintenez le bouton pendant 9 secondes pour retirer la table de cuisson de l'application ConnectLife et la dissocier de la hotte. et 3 clignoteront pendant 1 minute maximum.

• Une fois la dissociation réussie, clignotera.

REMARQUE : Le processus de dissociation déconnecte l'appareil à la fois de la table de cuisson et de l'application ConnectLife. Après la dissociation, vous devrez répéter le processus d'appairage pour reconnecter l'appareil à la table de cuisson ou à ConnectLife. Veuillez noter que le mot de passe et tous les paramètres configurés dans l'application ConnectLife seront réinitialisés et devront être reconfigurés.

INFORMATION

Si l'appareil est éteint sans avoir été préalablement déconnecté de la table de cuisson à induction, la hotte et la table de cuisson se reconnecteront automatiquement lorsque vous recommencerez à cuisiner.

ENTRETIEN

ATTENTION ! Avant toute opération d'entretien, débranchez la hotte de l'alimentation électrique en coupant l'alimentation au niveau du connecteur et en retirant le fusible correspondant.
Si l'appareil est branché sur une prise, débranchez-le avant de poursuivre.

Nettoyage

La hotte aspirante doit être nettoyée régulièrement, à l'intérieur comme à l'extérieur (au moins aussi souvent que les filtres à graisse sont entretenus). Nettoyez avec un chiffon imprégné de détergent liquide neutre. Évitez d'utiliser des produits abrasifs. N'UTILISEZ PAS D'ALCOOL !
AVERTISSEMENT : Le non-respect des recommandations de nettoyage de base ou l'omission du remplacement des filtres peut entraîner un risque d'incendie.
Il est conseillé de respecter ces consignes.
Le fabricant décline toute responsabilité en cas de dommage moteur ou d'incendie dus à un entretien inadapté ou au non-respect des recommandations de sécurité ci-dessus.

Filtre à graisse

Le filtre à graisse retient les particules de graisse issues de la cuisson.
Nettoyez le filtre à graisse une fois par mois avec un détergent doux, à la main ou au lave-vaisselle à basse température et cycle court. Un lavage au lave-vaisselle peut entraîner une légère décoloration du filtre à graisse, sans nuire à son efficacité de filtration.
Pour retirer le filtre à graisse, poussez la poignée à ressort de déverrouillage.

Filtre à charbon (pour une utilisation uniquement en mode recirculation)

Le filtre à charbon absorbe les mauvaises odeurs générées lors de la cuisson. Le filtre à charbon se sature après une utilisation prolongée, en fonction du type de cuisson et de la fréquence de nettoyage du filtre à graisse. L'insert du filtre doit être nettoyé au moins tous les 4 mois (compatible lave-vaisselle). Le filtre doit être remplacé au moins tous les 36 mois.

Remplacement des lampes

La hotte est équipée d'un système d'éclairage LED.
Il offre un éclairage optimal, dure jusqu'à 10 fois plus longtemps que des ampoules classiques et permet d'économiser 90 % d'énergie électrique.
Pour le remplacement des lampes, contactez le service technique.

Informations sur la conformité

Type d'équipement radio	HLW3215-TG01
Wi-Fi	
Gamme de fréquences de fonctionnement :	2.4000 GHz - 2.4835 GHz
Puissance de sortie maximale :	≤10dBm/MHz(EIRP) (Gain d'antenne <10dBi)
Gain d'antenne maximal :	Gain: 0dBi
Bluetooth	
Gamme de fréquences :	2.400 GHz - 2.4835 GHz
Sortie de la porteuse :	6dBm(≤10dBm)
Type d'émission :	F1D

La société déclare que l'appareil doté de la fonction Connectlife est conforme aux exigences essentielles et d'autres dispositions pertinentes de la directive 2014/53/UE. La déclaration détaillée de La conformité peut être trouvée à l'adresse Web https://auid.connectlife.io sur la page de votre appareil parmi les documents complémentaires.

HU PÁRAELSZÍVÓ

Kérjük, gondosan kövesse a kézikönyvben található utasításokat. Nem vállalunk felelősséget semmilyen kellemetlenségért, kárért vagy tűzért, amely az utasítások be nem tartásából ered. Ez a páraelszívó a főzés során keletkező gőz és pára elszívására szolgál, kizárólag háztartási használatra.
Az elszívó kinézete eltérhet a kézikönyvben található ábráktól. Azonban a használati, karbantartási és szerelési utasítások változatlanok.

! Fontos, hogy a kézikönyvet későbbi használatra megőrizze. Eladás, áthelyezés vagy átszállítás esetén a kézikönyv maradjon a termékkel.
! Kérjük, alaposan olvassa el az utasításokat, mert fontos információkat tartalmaznak a szerelésről, használatról és biztonságról.
! Ne végezzen elektromos vagy mechanikus módosítást a terméken vagy az elszívócsövön.
! A készülék felszerelése előtt ellenőrizze, hogy minden alkatrész sértetlen-e. Ha bármilyen sérülést talál, forduljon a forgalmazóhoz, és ne szerelje fel a készüléket.

Megjegyzés: Az „(*)” jellel ellátott alkatrészek opcionális tartozékok, csak bizonyos modellekhez tartoznak, vagy külön vásárolhatók meg.

FIGYELEM

FIGYELMEZTETÉS!

! A készüléket csak a szerelés teljes befejezése után csatlakoztassa a tápellátáshoz.
! Minden tisztítás vagy karbantartás előtt húzza ki a dugót, vagy kapcsolja le a páraelszívót a hálózatról.
! Szerelés és karbantartás közben mindig viseljen védőkesztyűt.
! Ezt a készüléket gyermekek, valamint fizikai, érzékszervi vagy mentális képességeikben korlátozott személyek, illetve azok, akik nem rendelkeznek megfelelő tapasztalattal vagy ismeretekkel, csak akkor használhatják, ha a használatuk felügyelet mellett történik, vagy ha a biztonságos használatra vonatkozó eligazítást kaptak egy, a biztonságukért felelős személytől.
! Ezt a készüléket kizárólag felnőttek használhatják. A gyermekeket felügyelni kell, hogy ne játszanak a készülékkel.
! Ez a készülék felnőttek általi használatra készült. A gyermekek ne állítsák a vezérlőket, és ne játszanak a készülékkel.
! Soha ne működtesse a páraelszívót megfelelően beszerelt zsírszűrő nélkül.
! A páraelszívót soha nem szabad tartófelületként használni, kivéve, ha ez kifejezetten meg van engedve.
! A készülék telepítési helyét megfelelően kell szellőztetni, különösen, ha a helyiségben más, gázzal vagy egyéb üzemanyaggal működő készülék is található.
! A készülék csőrendszerét nem szabad olyan meglévő szellőzőrendszerhez csatlakoztatni, amelyet más célra, például gázzal vagy más üzemanyaggal működő készülékek füstgázának elvezetésére használnak.
! Tilos ételt flambírozni közvetlenül a páraelszívó alatt.
! A nyílt láng használata károsítja a szűrőket, és tűzveszélyt jelent. Ezt minden esetben kerülni kell.
! Sütés közben ügyeljen arra, hogy az olaj ne hevüljön túl és ne gyulladjon meg.
! A páraelszívó hozzáférhető részei a főzőkészülékek használatakor felmelegedhetnek. A füstgáz elvezetésére vonatkozó műszaki és biztonsági előírásokat mindig a helyi hatóságok szabályai szerint kell betartani.
! A páraelszívót rendszeresen, belül és kívül is tisztítani kell (LEGALÁBB HAVONTA EGYSZER).
! Ezt a kézikönyv karbantartási útmutatása szerint kell elvégezni.
! A páraelszívó és a szűrők tisztítására vonatkozó utasítások figyelmen kívül hagyása tűzveszélyt okozhat.
! Soha ne használja és ne hagyja bekapcsolva a páraelszívót megfelelően beszerelt világítás nélkül, mert áramütés veszélye állhat fenn.
! Nem vállalunk felelősséget semmilyen meghibásodásért, kárért vagy tűzért, amely a jelen kézikönyv előírásainak be nem tartásából ered.
! A készülék megfelel a 2002/96/EK európai irányelvnek az elektromos és elektronikus hulladékokra (WEEE). A termék helyes ártalmatlanítása segít megelőzni a környezetre és az emberi egészségre káros hatásokat, amelyek helytelen ártalmatlanítás esetén jelentkezhetnek.

A készüléken vagy a kísérő dokumentáción feltüntetett szimbólum jelzi, hogy ezt a készüléket nem szabad háztartási hulladékként kezelni. Ehelyett az elektromos és elektronikai hulladékok újrahasznosítására kijelölt gyűjtőhelyre kell vinni. Az ártalmatlanítást mindig a helyi hulladékgazdálkodási előírásoknak megfelelően kell elvégezni.
További részletes információért a termék ártalmatlanításával, gyűjtésével vagy újrahasznosításával kapcsolatban forduljon a helyi hatóságokhoz, a hulladékgazdálkodási hivatalhoz vagy a vásárlás helyéhez.

A készüléket az alábbi szabványok szerint tervezték, tesztelték és gyártották.
- Biztonság: EN/IEC 60335-1; EN/IEC 60335-2-31, EN/IEC 62233.
- Teljesítmény: EN/IEC 61591; ISO 5167-1; ISO 5167-3; ISO 5168; EN/IEC 60704-1; EN/IEC 60704-2-13; ISO 3741; EN 50564; IEC 62301.
- EMC: EN 55014-1; CISPR 14-1; EN 55014-2; CISPR 14-2; EN/IEC 61000-3-2; EN/IEC 61000-3-3.

További szerelési tudnivalók:
A termékhez mellékelt csavarokat használja a felszereléshez. Ha nincs mellékelve csavar, vásárolja meg külön a megfelelő típust. Győződjön meg róla, hogy a csavarok hossza megfelel a Szerelési útmutatóban megadott méretnek. Kétség esetén forduljon hivatalos szervizhez vagy szakképzett szakemberhez.
FIGYELMEZTETÉS! A rögzítőelemek helytelen szerelése áramütés veszélyével járhat.

HASZNÁLAT

Az elszívó elszívó üzemmódban vagy légkeringetés üzemmódban használható.

Elszívó üzemmód

A gőzt a légkivezető karimához csatlakoztatott elszívócsövön keresztül kell a szabadba vezetni.

FIGYELEM!
Ha a termék tartalmaz szénszűrőt, azt a felszerelés előtt távolítsa el.

FIGYELEM!
Az elszívócső nem tartozék, külön kell megvásárolni.
Az egységet a légkivezető karima átmérőjének megfelelő, falra szerelt elszívócsőhöz vagy falnyíláshoz csatlakoztassa. Kisebb átmérőjű cső vagy nyílás használata:
- Csökkenti a szívóhatékonyságot;
- Jelentősen megnöveli a zajszintet.

Megjegyzés: A gyártó nem vállal felelősséget a nem megfelelő beszerelésből adódó problémákért.

- Használjon a lehető legrövidebb elszívócsövet.
- Minimalizálja a hajlítások számát (legnagyobb hajlítási szög: 90°)
- Kerülje a hirtelen átmérőváltozásokat az elszívócsőben.

Légkeringetés üzemmód

Ebben az üzemmódban a készülék átszűri a levegőt a zsír és a szagok eltávolítása érdekében, majd visszajuttatja a helyiségbe.

FONTOS:
Légkeringetés üzemmódban a termékhez aktív szénszűrő rendszert kell beszerelni.

TELEPÍTÉS

A főzőlap felülete és a páraelszívó legalacsonyabb pontja között legalább 55 cm távolság legyen elektromos tűzhely esetén, és 65 cm gáz- vagy vegyes tűzhely esetén. Ha a gáztűzhely szerelési utasítása nagyobb távolságot ír elő, azt kell betartani.

Elektromos csatlakoztatás

A tápellátásnak meg kell egyeznie a páraelszívóban elhelyezett adattáblán feltüntetett értékkel. Ha a páraelszívóhoz dugó is tartozik, azt olyan aljzatba csatlakoztassa, amely megfelel az előírásoknak, és a beszerelés után is elérhető marad. Ha a páraelszívó nem dugós kivitelű (közvetlen hálózati csatlakozású), vagy a dugó beszerelés után nem hozzáférhető, akkor az érvényben lévő szabványok szerint kétpólusú kapcsolót kell felszerelni, hogy III. kategóriájú túláram esetén a készülék teljesen leválasztható legyen a hálózatról – a szerelési útmutató szerint.

Figyelmeztetés! Mielőtt újra csatlakoztatja a páraelszívót a hálózathoz, és ellenőrzi a működését, minden esetben ellenőrizze, hogy a hálózati kábel megfelelően van-e bekötve.

Szerelés

A termék nehéz, ezért mozgatását és szerelését legalább két fő végezze.
Szerelés előtt:

- Ellenőrizze, hogy a megvásárolt termék mérete megfelelő-e a kiválasztott helyhez.
- Vegye ki a szénszűrőt (*), ha az tartozék (lásd a megfelelő fejezetet). Ezeket az alkatrészeket csak légkeringetés üzemmód használatakor kell beszerelni.
- Ellenőrizze (szállítás miatt), hogy nincs-e más tartozék a páraelszívóban (például csavarok (*), garancialevél (*), stb.). Ha talál ilyet, vegye ki és őrizze meg őket.
- Ha lehetséges, húzza ki vagy mozdítsa el a szabadon álló vagy beépített tűzhelyet, hogy könnyebben hozzáférjen a hátsó falhoz vagy a mennyezethez. Ellenkező esetben védje a munkalapot, a főzőlapot vagy a tűzhelyet vastag takarással, hogy megelőzze a sérüléseket és a szennyeződést. Az egység összeszereléséhez válasszon sík felületet. Védje a felületet védőburkolattal, és helyezze el rajta az elszívó alkatrészeit és szerelvényeit.
- Ellenőrizze, hogy a páraelszívó beszerelési helyénél van-e olyan elektromos aljzat, amely a beszerelés után is elérhető, illetve hogy lehetséges-e egy füstelszívó készüléket a külső térhez csatlakoztatni (csak csőrendszeres üzemmód esetén).
- Végezze el a szükséges előkészítő munkákat (például az aljzat felszerelését vagy az elvezetőcső helyének kialakítását).

Táguló tipliket mellékelünk, hogy a páraelszívót a legtöbb falhoz vagy mennyezethez rögzíthesse. Ugyanakkor szakképzett szerelőnek kell ellenőriznie, hogy a rögzítéshez használt anyag megfelel-e a fal vagy a mennyezet típusának. Győződjön meg róla, hogy a fal vagy a mennyezet elég erős a páraelszívó súlyának megtartásához. Ne használjon csempét, fugát vagy szilikont a készülék falhoz rögzítéséhez. A készüléket kizárólag felületi szereléssel lehet rögzíteni.

MŰKÖDTETÉS

A készülék érintésvezérlő felülettel rendelkezik. Erős konyhai pára esetén használja a maximális fokozatot. Javasolt a páraelszívót a főzés előtt 5 percig működtetni, főzés közben folyamatosan bekapcsolva tartani, majd főzés után körülbelül 15 percig tovább működtetni.

- Nyomja meg a készülék kikapcsolásához
- Nyomja meg a Wi-Fi modul aktiválásához*
- A - Nyomja meg az automatikus üzemmód bekapcsolásához*
- 1 - Nyomja meg a ventilátor 1. sebességfokozatának beállításához
- 2 - Nyomja meg a ventilátor 2. sebességfokozatának beállításához
- 3 - Nyomja meg a ventilátor 3. sebességfokozatának beállításához
- P - Nyomja meg az intenzív sebesség aktiválásához
- Nyomja meg a világítás bekapcsolásához*
- Reset 3 Sec - Szűrőriasztás*

Megjegyzés: A készülék 5 percig intenzív sebességen működik, majd visszatér az előzőleg beállított ventilátorsebességre.

Megjegyzés: A csillaggal (*) jelölt funkciókról további információt a kézikönyv vonatkozó részeiben talál.

Automatikus üzemmód funkció

Automatikus üzemmódban a készülék a levegőben lévő főzési melléktermékek – például füst, gőz és szagok – alapján automatikusan beállítja a ventilátor sebességét. Ez kézi beavatkozás nélkül biztosítja az optimális szellőzést.

Ha a csatlakoztatott főzőlapot használja, az Automatikus üzemmód automatikusan bekapcsol a főzőlap bekapcsolásakor. A páraelszívó és a főzőlap összekapcsolásának részleteit lásd a „Külső főzőlap csatlakoztatása – Főzőlap–Páraelszívó kapcsolat. Légkeringetés üzemmódban az Automatikus üzemmód a ventilátor sebességét a 3. fokozatra korlátozza a szagok optimális szűrése érdekében.

Amikor ez a funkció aktív, az A világítani fog.
Az aktuális ventilátorsebesség is világítani fog, jelezve a beállított fokozatot.
A készülék kézi üzemmódban való használatához nyomja meg valamelyik ventilátorsebesség-gombot (1, 2, 3 vagy P).
Az Automatikus üzemmódhoz való visszatéréshez nyomja meg ismét az A gombot.

Szűrő telítettségi jelzés

A készülék jelzi, ha a szűrők karbantartása szükséges:

- Zsírszűrők (1. szűrő): mosogatógépben tisztíthatók. Tisztítsa meg minden 40 óra használat után.
- Szénszűrő (2. szűrő): 160 óra üzemelés után cserélendő.

Zsírszűrő jelzés

Az Reset 3 Sec pirosan világít, és addig marad bekapcsolva, amíg a szűrőt vissza nem állítják. A páraelszívó be- vagy kikapcsolásakor 5 másodpercig villogó piros „1” jelenik meg.

Szénszűrő jelzés

Az Reset 3 Sec pirosan világít, és addig marad bekapcsolva, amíg a szűrőt vissza nem állítják. A páraelszívó be- vagy kikapcsolásakor 5 másodpercig villogó piros „2” jelenik meg.

Megjegyzés: Ha mindkét szűrő karbantartást igényel, a két szám egyszerre villog.

Zsírszűrő telítettségi jelzés visszaállítása:

1. Vegye ki és tisztítsa meg a zsírszűrőt.
2. Nyomja meg és tartsa nyomva az Reset 3 Sec gombot 3 másodpercig.
3. A piros ikon kialszik, amikor a visszaállítás befejeződik.

Szénszűrő telítettségi jelzés visszaállítása:

1. Cserélje ki a szénszűrőt/szénszűrőket.
4. Nyomja meg és tartsa nyomva az Reset 3 Sec gombot 3 másodpercig.
5. A piros ikon kialszik, amikor a visszaállítás befejeződik.

Megjegyzés: Ha mindkét szűrő karbantartást igényel:

a. Először nyomja meg és tartsa nyomva az Reset 3 Sec gombot a zsírszűrő (1. szűrő) visszaállításához.

b. Ezután nyomja meg és tartsa nyomva az Reset 3 Sec gombot a szénszűrő (2. szűrő) visszaállításához.

c. A piros ikon kialszik, amikor mindkét szűrő visszaállításra került.

Szűrők visszaállítása, amikor nincs aktív jelzés

Ha jelzés nélkül is vissza szeretné állítani a szűrőket, nyomja meg és tartsa nyomva a megfelelő szűrő számát (1 a zsírszűrőhöz, 2 a szénszűrőhöz) 3 másodpercig. Egy megerősítő hang jelzi a sikeres visszaállítást.

A készülék üzemmódjának beállítása

A készülék légkeringetés üzemmódban (alapbeállítás) vagy elszívó üzemmódban működhet. Az üzemmódok között váltani lehet a különböző konyhai kialakításokhoz és felhasználói igényekhez igazodva.

A ConnectLife alkalmazás használata

1. Nyissa meg a ConnectLife alkalmazást.
2. Az elszívó Wi-Fi-n keresztül csatlakozik.
3. Lépjen a „Beállítások” > „Szellőztetési üzemmód” menüpontra.
4. Válasszon az alábbiak közül:
   a. Légkeringetés üzemmód
   b. Elszívó üzemmód
5. A kiválasztott üzemmód a készüléken aktiválódik.
6. Az elszívó visszajelzése a következő lesz:
   a. Egy sípolás és a világítás egyszer felvillan → az elszívó üzemmód aktív.
   b. Két sípolás és a világítás kétszer felvillan → a légkeringetés üzemmód aktív.

Az elszívó használata alkalmazás nélkül

1. Győződjön meg arról, hogy az elszívó ki van kapcsolva.
2. Nyomja meg és tartsa nyomva egyszerre az 1 és gombokat 5 másodpercig.
3. Az elszívó visszajelzése a következő lesz:
   a. Egy sípolás és a világítás egyszer felvillan → az elszívó üzemmód aktív.
   b. Két sípolás és a világítás kétszer felvillan → a légkeringetés üzemmód aktív.
4. Ugyanezzel a gombkombinációval válthat az üzemmódok között.

Világítás és fényerőszabályzás

A készülék LED-világítással rendelkezik a főzőfelület megvilágítására. A világítás be- és kikapcsolható, valamint fényerőszabályzó funkcióval rendelkezik, amellyel a fényerő állítható.

Világítás be- és kikapcsolása

- Nyomja meg az gombot a világítás be- vagy kikapcsolásához.
- A világítás az utoljára beállított fényerőn kapcsol be.
- Nyomja meg ismét a gombot a világítás kikapcsolásához.

Automatikus világításbekapcsolás

Ha az elszívó automatikusan bekapcsol egy csatlakoztatott főzőlapról, a világítás is automatikusan bekapcsol.

Fényerő beállítása

- Nyomja meg és tartsa nyomva az gombot a fényerőszabályzó aktiválásához.
- A fényerő 5 másodperc alatt fokozatosan a maximálisról a minimális értékre csökken.
- Engedje fel a gombot, amikor elérte a kívánt fényerőt.
- Az elszívó megjegyzi a beállított fényerőt, és a következő bekapcsoláskor azt alkalmazza.

Tipp: A fényerőt pontosan beállíthatja, ha a gombot a kívánt szinten engedi fel a halványítás közben.

Wi-Fi ÉS KÉSZÜLÉKEK KÖZÖTTI SZINKRONIZÁCIÓ

A készülék csatlakoztatása a ConnectLife alkalmazáshoz

A ConnectLife egy okosotthon-platform, amely összekapcsolja az embereket, a készülékeket és a szolgáltatásokat. A ConnectLife alkalmazás fejlett digitális funkciókat és egyszerű megoldásokat kínál, amelyek segítségével felügyelheti és vezérelheti készülékeit, értesítéseket kaphat az okostelefonjára, valamint frissítheti a szoftvert. (A funkciók a készülék modelljétől és az Ön régiójától vagy országától függően eltérhetnek.)
Az okoskészülék csatlakoztatásához szüksége van egy otthoni Wi-Fi-hálózatra (csak a 2,4 GHz-es hálózatok támogatottak) és egy okostelefonra, amelyre telepítve van a ConnectLife alkalmazás.

ConnectLife

A ConnectLife alkalmazás letöltéséhez olvassa be a QR-kódot, vagy keressen rá a ConnectLife névre a kívánt alkalmazásáruházban.

1. Telepítse a ConnectLife alkalmazást, és hozzon létre egy fiókot.
2. A ConnectLife alkalmazásban lépjen a „Készülék hozzáadása” menübe, és válassza ki a megfelelő készüléktípust. Olvassa be a készülék adattábláján található QR-kódot, vagy írja be kézzel az AUID/MV számot.
3. Kövesse az alkalmazás lépésről lépésre szóló útmutatóját a csatlakoztatási folyamat befejezéséhez.
4. Sikeres csatlakozás után a ConnectLife alkalmazáson keresztül távolról is vezérelheti a készüléket.

Wi-Fi-kezelés

Wi-Fi modul bekapcsolása

- Győződjön meg arról, hogy az elszívó ki van kapcsolva.
- Nyomja meg az gombot az elszívón a Wi-Fi modul bekapcsolásához. Az villogni kezd.

A készülék csatlakoztatása a ConnectLife-hoz

- Telepítse a ConnectLife alkalmazást a telefonjára.
- Nyissa meg az alkalmazást, és válassza az „Eszköz hozzáadása” lehetőséget.
- Olvassa be a készülék adattábláján található QR-kódot.
- Győződjön meg arról, hogy az elszívó ki van kapcsolva.
- Nyomja meg és tartsa nyomva az gombot az elszívón 3 másodpercig a csatlakozás indításához. Az és a 1 villogni kezd. A csatlakozási kísérlet 5 perc után megszakad, ha nem fejeződik be.
- Sikeres csatlakozás után az folyamatosan világít (nem villog). A készülék most már csatlakoztatva van az alkalmazáshoz.

MEGJEGYZÉS: További beállításokhoz kövesse a ConnectLife alkalmazásban található utasításokat.

További felhasználók csatlakoztatása

- Győződjön meg arról, hogy az elszívó ki van kapcsolva.
- Nyomja meg és tartsa nyomva az gombot az elszívón 6 másodpercig további felhasználó csatlakoztatásához.
  Az és a 2 villogni kezd. A csatlakozási kísérlet 3 perc után megszakad, ha nem fejeződik be.

- Sikeres csatlakozás után az folyamatosan világít (nem villog). A készülék most már csatlakoztatva van az alkalmazáshoz.

MEGJEGYZÉS: A beállítás folytatásához kövesse a ConnectLife alkalmazás utasításait.

Minden csatlakoztatott felhasználó eltávolítása

- Győződjön meg arról, hogy az elszívó ki van kapcsolva.
- Nyomja meg és tartsa nyomva az gombot 9 másodpercig az összes csatlakoztatott felhasználó eltávolításához a ConnectLife alkalmazásból. Az és a 3 legfeljebb 1 percig villogni fognak.
- A párosítás megszüntetése után az villogni fog.

MEGJEGYZÉS: A párosítás megszüntetése leválasztja a készüléket a ConnectLife-ról és a főzőlapról is. A párosítás megszüntetése után újra el kell végeznie a párosítási folyamatot, hogy a készüléket a főzőlaphoz vagy a ConnectLife-hoz csatlakoztassa. A jelszó és minden, a ConnectLife alkalmazásban beállított érték visszaáll, és újra be kell állítani azokat.

Wi-Fi modul kikapcsolása

- Győződjön meg arról, hogy az elszívó ki van kapcsolva.
- Nyomja meg és tartsa nyomva az gombot az elszívón 12 másodpercig a Wi-Fi modul bekapcsolásához. Az kikapcsol.

Külső főzőlap csatlakoztatása – „Páraelszívó szinkron”

Az elszívó külső indukciós főzőlaphoz csatlakoztatható. Ennek a kapcsolatnak köszönhetően az elszívó automatikusan a főzőlap főzési tevékenységéhez igazítja működését. Intelligens algoritmus és érzékelők figyelik a főzés intenzitását, és az észlelt adatok alapján módosítják az elszívó ventilátorának sebességét.

Elszívó párosítása a főzőlappal

A páraelszívó indukciós főzőlappal való párosításához kövesse az alábbi lépéseket. Indítsa el a párosítási folyamatot az indukciós főzőlapon (a részletekért lásd a főzőlap kézikönyvét).

- A Főzőlap–Páraelszívó kapcsolat első használata előtt frissítse az elszívót a ConnectLife alkalmazáson keresztül.
- Győződjön meg arról, hogy az elszívó ki van kapcsolva.
- Nyomja meg az gombot az elszívón a Wi-Fi modul bekapcsolásához. Az villogni kezd.
- Nyomja meg és tartsa nyomva az gombot az elszívón 6 másodpercig a párosítás indításához. Az és a 2 villogni kezd. A csatlakozási kísérlet 3 perc után megszakad, ha nem fejeződik be. Sikeres párosítás után az elszívó bekapcsolja a ventilátort és a világítást.

Elszívó párosításának megszüntetése a főzőlappal

- Győződjön meg arról, hogy az elszívó ki van kapcsolva.
- Nyomja meg és tartsa nyomva az gombot 9 másodpercig a főzőlap ConnectLife alkalmazásból való eltávolításához és az elszívó párosításának megszüntetéséhez. Az és a 3 legfeljebb 1 percig villogni fognak.
- A párosítás sikeres megszüntetése után az villogni fog.

MEGJEGYZÉS: A párosítás megszüntetése leválasztja a készüléket mind a főzőlapról, mind a ConnectLife alkalmazásról. A párosítás megszüntetése után újra el kell végeznie a párosítási folyamatot, hogy a készüléket a főzőlaphoz vagy a ConnectLife-hoz csatlakoztassa. A jelszó és minden, a ConnectLife alkalmazásban beállított érték visszaáll, és újra be kell állítani azokat.

INFORMÁCIÓ

Ha a készüléket anélkül kapcsolja ki, hogy előbb leválasztaná az indukciós főzőlapról, az elszívó és a főzőlap a főzés újbóli megkezdésekor automatikusan újra csatlakozik.

KARBANTARTÁS

FIGYELEM! Bármilyen karbantartás előtt kapcsolja le a páraelszívót a tápellátásról a csatlakozódoboznál, és vegye ki a biztosítékot.
Ha a készülék csatlakozóval van ellátva, a karbantartás előtt húzza ki a dugót a konnektorból.

Tisztítás

A páraelszívót rendszeresen, legalább olyan gyakran tisztítsa, mint a zsírszűrőt – kívül-belül egyaránt. Tisztítsa meg a felületet egy semleges folyékony tisztítószerrel megnedvesített puha ronggyal. Ne használjon dörzsölő hatású tisztítószereket. ALKOHOLT NE HASZNÁLJON!
FIGYELMEZTETÉS: A tisztítási előírások vagy a szűrők cseréjének elmulasztása tűzveszélyt okozhat.
Javasolt ezeket az útmutatásokat betartani.
A gyártó nem vállal felelősséget semmilyen motorhiba vagy tűzeset esetén, amely helytelen karbantartásból vagy a fenti biztonsági utasítások be nem tartásából ered.

Zsírszűrő

A zsírszűrő összegyűjti a főzés közben keletkező zsírrészecskéket.
A zsírszűrőt havonta tisztítsa enyhe tisztítószerrel, kézzel vagy mosogatógépben, alacsony hőfokon és rövid programmal. Mosogatógépes tisztításnál előfordulhat enyhe elszíneződés, de ez nem befolyásolja a szűrő hatékonyságát.
A zsírszűrő eltávolításához nyomja meg a rugós kioldókart.

Szénszűrő (csak légkeringetés üzemmódban használható)

A szénszűrő elnyeli a főzés közben keletkező kellemetlen szagokat. A szénszűrő hosszabb használat után telítődik – ez a főzés típusától és a zsírszűrő tisztításának gyakoriságától függ. A szűrőbetétet legalább 4 havonta tisztítsa (mosogatógépben is tisztítható). A szűrőt legalább 36 havonta ki kell cserélni.

Világítás cseréje

A páraelszívó LED-világítással van felszerelve.
Optimális világítást biztosít, akár tízszer hosszabb élettartammal, mint a hagyományos izzók, és 90%-kal kevesebb energiát fogyaszt.
A világítás cseréjét bízza szakszervizre.

Megfelelőségi információk

Rádióberendezés típusa	HLW3215-TG01
Wi-Fi	
Működési frekvenciatartomány:	2.4000 GHz - 2.4835 GHz
Maximális kimeneti teljesítmény:	≤10dBm/MHz(EIRP) (Antenna nyereség <10dBi)
Maximális antennanyereség:	Erősítés: 0dBi
Bluetooth	
Frekvenciatartomány:	2.400 GHz - 2.4835 GHz
Vivő kimenet:	6dBm(≤10dBm)
Kibocsátás típusa:	F1D

La société déclare que l'appareil doté de la fonction Connectlife est conforme aux exigences essentielles et d'autres dispositions pertinentes de la directive 2014/53/UE. La déclaration détaillée de La conformité peut être trouvée à l'adresse Web https://auid.connectlife.io sur la page de votre appareil parmi les documents complémentaires.

HR KUHINJSKA NAPA

Molimo pažljivo slijedite upute navedene u ovom priručniku. Odbijamo svaku odgovornost za neugodnosti, štetu ili požare nastale zbog nepoštivanja ovih uputa. Ova kuhinjska napa namijenjena je uklanjanju kuhinjskih isparavanja i pare te je predviđena isključivo za kućnu uporabu.
Izgled nape može se razlikovati od ilustracija u ovom priručniku. Međutim, upute za uporabu, održavanje i instalaciju ostaju nepromijenjene.

! Važno je sačuvati ovaj priručnik za buduću upotrebu. U slučaju prodaje, prijenosa ili premještanja, osigurajte da priručnik ostane uz proizvod.
! Pažljivo pročitajte upute jer sadrže važne informacije o instalaciji, uporabi i sigurnosti.
! Nemojte izvoditi nikakve električne ili mehaničke preinake na proizvodu ili njegovim ispušnim kanalima.
! Prije instalacije uređaja provjerite jesu li svi dijelovi neoštećeni. Ako primijetite bilo kakva oštećenja, kontaktirajte svog distributera i nemojte nastavljati s ugradnjom.

Napomena: Artikli označeni simbolom „(*)” su opcionalni dodaci, isporučuju se samo uz određene modele ili se mogu kupiti zasebno.

OPREZ

UPOZORENJE!

! Ne spajajte uređaj na napajanje dok instalacija nije dovršena.
! Prije čišćenja ili održavanja odspojite napu od napajanja izvlačenjem utikača ili isključivanjem napajanja.
! Tijekom instalacije i održavanja uvijek nosite zaštitne rukavice.
! Ovaj uređaj nije namijenjen djeci ili osobama s tjelesnim, osjetilnim ili mentalnim oštećenjima, niti osobama bez iskustva ili znanja, osim ako su pod nadzorom ili su dobile upute o sigurnoj uporabi od osobe odgovorne za njihovu sigurnost.
! Ovaj uređaj namijenjen je isključivo odraslima. Djecu treba nadzirati kako bi se spriječilo igranje s uređajem.
! Ovaj je uređaj namijenjen uporabi odraslih osoba. Djeci nije dopušteno dirati upravljačke tipke niti se igrati s uređajem.
! Nikada ne koristite napu bez ispravno postavljenih filtera za masnoću.
! Napu se NIKADA ne smije koristiti kao površinu za odlaganje, osim ako to nije izričito navedeno.
! Prostor u kojem je uređaj instaliran mora biti dobro prozračen, osobito kada se koristi zajedno s uređajima na plin ili druge vrste goriva.
! Sustav kanala ovog uređaja ne smije se povezivati s postojećim ventilacijskim sustavima koji se koriste za druge svrhe, primjerice za odvod ispušnih plinova uređaja na plin ili druga goriva.
! Flambiranje hrane izravno ispod nape strogo je zabranjeno.
! Korištenje otvorenog plamena šteti filterima i predstavlja opasnost od požara. To se mora izbjegavati u svim okolnostima.
! Prilikom prženja budite oprezni kako se ulje ne bi pregrijalo i zapalilo.
! Dostupni dijelovi nape mogu postati vrući pri korištenju s kuhinjskim uređajima. Za tehničke i sigurnosne mjere pri odvodu ispušnih para potrebno je pridržavati se propisa lokalnih vlasti.
! Napu je potrebno redovito čistiti, iznutra i izvana (NAJMANJE JEDNOM MJESEČNO).
! To treba obaviti u skladu s uputama za održavanje iz ovog priručnika.
! Nepoštivanje uputa za čišćenje nape i filtera iz ovog priručnika može dovesti do opasnosti od požara.
! Nemojte koristiti niti ostavljati napu uključenu bez sigurno ugrađene svjetiljke jer to može uzrokovati električni udar.
! Odbijamo svaku odgovornost za kvarove, štetu ili požare uzrokovane nepoštivanjem uputa iz ovog priručnika.
! Ovaj je uređaj označen u skladu s Europskom direktivom 2002/96/EC o otpadnoj električnoj i elektroničkoj opremi (WEEE). Pravilnim odlaganjem ovog proizvoda sprječava se šteta za okoliš i ljudsko zdravlje uzrokovana neispravnim zbrinjavanjem.

Simbol na proizvodu ili pratećoj dokumentaciji označava da se ovaj uređaj ne smije odlagati s kućnim otpadom. Umjesto toga, mora se odložiti na odgovarajuće mjesto za prikupljanje i recikliranje električne i elektroničke opreme. Odlaganje mora biti u skladu s lokalnim propisima o gospodarenju otpadom.
Za detaljnije informacije o zbrinjavanju, prikupljanju i recikliranju ovog proizvoda obratite se lokalnim vlastima, službi za gospodarenje otpadom ili trgovini u kojoj ste kupili ovaj proizvod.

Uređaj je dizajniran, ispitan i proizveden u skladu s sljedećim standardima:
- Sigurnost: EN/IEC 60335-1; EN/IEC 60335-2-31, EN/IEC 62233.
- Učinkovitost: EN/IEC 61591; ISO 5167-1; ISO 5167-3; ISO 5168; EN/IEC 60704-1; EN/IEC 60704-2-13; ISO 3741; EN 50564; IEC 62301.
- EMC: EN 55014-1; CISPR 14-1; EN 55014-2; CISPR 14-2; EN/IEC 61000-3-2; EN/IEC 61000-3-3.

Dodatne specifikacije za instalaciju:
Za instalaciju koristite samo vijke isporučene s proizvodom. Ako vijci nisu priloženi, kupite odgovarajuću vrstu zasebno.
Provjerite jesu li vijci odgovarajuće duljine, kako je navedeno u Vodiču za instalaciju.
Ako niste sigurni, obratite se ovlaštenom servisu ili kvalificiranom stručnjaku.
UPOZORENJE! Nepravilna ugradnja vijaka ili uređaja za učvršćivanje može uzrokovati električni udar.

UPORABA

Napa se može koristiti u načinu ispuha ili u načinu recirkulacije.

Način ispuha

Para se mora izbacivati van kroz ispušnu cijev spojenu na prirubnicu izlaza zraka.

PAŽNJA!
Ako su s proizvodom priloženi ugljeni filteri, uklonite ih prije instalacije.

PAŽNJA!
Ispušna cijev nije priložena i potrebno ju je kupiti zasebno.
Spojite jedinicu na zidno montirane ispušne cijevi ili otvore u zidu koji odgovaraju promjeru prirubnice izlaza zraka.
Korištenje cijevi ili otvora manjeg promjera će:
- Smanjiti učinkovitost usisavanja;
- Znatno povećati razinu buke.

Napomena: Proizvođač ne odgovara za probleme koji proizlaze iz nepravilne instalacije.

- Koristite najkraću moguću duljinu ispušne cijevi.
- Smanjite broj zavoja (maksimalni kut zavoja: 90°)
- Izbjegavajte nagle promjene promjera ispušne cijevi.

Način recirkulacije

U ovoj konfiguraciji zrak se filtrira radi uklanjanja masnoće i mirisa prije nego što se vrati u prostoriju.

VAŽNO:
Za korištenje proizvoda u načinu recirkulacije mora biti ugrađen sustav s ugljenim filtrom.

INSTALACIJA

Minimalna udaljenost između ploče za kuhanje i najniže točke kuhinjske nape mora biti najmanje 55 cm za električne štednjake, odnosno 65 cm za plinske ili kombinirane štednjake. Ako upute za ugradnju plinskog štednjaka navode veću udaljenost, tada se ta udaljenost mora poštovati.

Električni priključak

Napajanje mora odgovarati vrijednosti navedenoj na oznaci unutar nape. Ako je napa isporučena s utikačem, priključite je na utičnicu (u skladu s važećim propisima) koja je dostupna i nakon instalacije. Ako napa nema utikač (izravni priključak na električnu mrežu) ili utikač nije dostupan nakon instalacije, potrebno je ugraditi dvopolni prekidač u skladu s relevantnim standardima, kako bi se omogućilo potpuno isključenje s mreže u uvjetima prenapona kategorije III, sukladno uputama za instalaciju.

Upozorenje! Prije ponovnog priključivanja nape na električnu mrežu i provjere njezina rada, uvijek provjerite je li mrežni kabel ispravno postavljen.

Montaža

Proizvod je težak, pa rukovanje i instalaciju trebaju obavljati najmanje dvije osobe.
Prije početka instalacije:

- Provjerite je li kupljeni proizvod odgovarajuće veličine za odabrano mjesto instalacije.
- Uklonite ugljeni filter(e) (*) ako su isporučeni (vidjeti odgovarajući odjeljak). Ove dijelove treba instalirati samo ako koristite napu u načinu recirkulacije.
- Provjerite (zbog transporta) nalazi li se još neki materijal unutar nape (npr. vijci (*), jamstvena kartica (*), itd.). Ako pronađete, izvadite ih i sačuvajte.
- Ako je moguće, isključite i odmaknite samostojeći ili ugradbeni štednjak kako biste lakše pristupili stražnjem zidu/stropu. U protivnom, zaštitite radnu ploču, ploču za kuhanje ili štednjak debljim zaštitnim prekrivačem kako biste spriječili oštećenja i prljavštinu. Odaberite ravnu površinu za sastavljanje jedinice. Zaštitite površinu zaštitnim prekrivačem te rasporedite komponente i pribor nape.
- Također provjerite postoji li dostupna električna utičnica u blizini mjesta instalacije nape (koja ostaje dostupna i nakon montaže) te je li moguće spojiti uređaj za ispuštanje para prema van (samo za način rada s ispušnom cijevi).
- Dovršite sve potrebne pripremne radove (npr. ugradnju električne utičnice i/ili izradu otvora za odvodnu cijev).

Priloženi su ekspanzijski tiplovi za pričvršćivanje nape na većinu vrsta zidova ili stropova. Međutim, kvalificirani tehničar mora provjeriti prikladnost materijala ovisno o vrsti zida ili stropa. Provjerite je li zid/strop dovoljno čvrst da podnese težinu nape. Ne koristite pločice, fug masu ili silikon za pričvršćivanje uređaja na zid. Uređaj se smije montirati isključivo površinski.

RAD

Uređaj je opremljen upravljačkim sučeljem na dodir. Koristite maksimalnu brzinu kod velike količine kuhinjskih para. Preporučuje se uključiti kuhinjsku napu 5 minuta prije kuhanja, držati je uključenu tijekom kuhanja te još otprilike 15 minuta nakon završetka kuhanja.

- Pritisnite za isključivanje uređaja
- Pritisnite za aktivaciju Wi-Fi modula*
- Pritisnite za aktivaciju Automatskog načina rada*
- Pritisnite za postavljanje razine brzine ventilatora 1
- Pritisnite za postavljanje razine brzine ventilatora 2
- Pritisnite za postavljanje razine brzine ventilatora 3
- Pritisnite za aktivaciju intenzivne brzine
- Pritisnite za uključivanje svjetla*
- Upozorenje filtera*

Napomena: Uređaj će raditi pri intenzivnoj brzini 5 minuta, nakon čega će se vratiti na prethodno odabranu brzinu ventilatora.

Napomena: Za funkcije označene zvjezdicom (*) pogledajte odgovarajuća poglavlja ovog priručnika za više detalja.

Funkcija automatskog načina rada

U automatskom načinu rada uređaj automatski podešava brzinu ventilatora prema česticama nastalim tijekom kuhanja, poput dima, pare i mirisa. Time se osigurava optimalna ventilacija bez potrebe za ručnim podešavanjem.

Kada je povezana ploča za kuhanje u upotrebi, automatski način rada uključuje se prilikom uključivanja ploče. Za pojedinosti o povezivanju nape i ploče za kuhanje pogledajte poglavlje „Povezivanje vanjske ploče za kuhanje – Povezivanje ploče za kuhanje s napom”. U načinu recirkulacije automatski način rada ograničava brzinu ventilatora na razinu 3 radi optimalne filtracije mirisa.

Kada je ova funkcija aktivna, A će svijetliti.
Trenutna brzina ventilatora također će biti označena osvjetljenjem kako bi se prikazala aktivna razina.
Za rad uređaja u ručnom načinu rada pritisnite tipku za odabir brzine ventilatora (1, 2, 3 ili P).
Za povratak na automatski način rada ponovno pritisnite tipku A.

Upozorenje o zasićenosti filtera

Uređaj će vas obavijestiti kada je potrebno održavanje filtera:

- Filter za masnoću (Filter 1): Može se prati u perilici posuđa. Očistite ga nakon svakih 40 sati rada.
- Ugljeni filter (Filter 2): Potrebno ga je zamijeniti nakon 160 sati rada.

Alarm filtera za masnoću

Reset 3 Sec će svijetliti crveno i ostati uključen dok se filter ne resetira. Kada se napa uključi ili isključi, trepćuća crvena „1” pojavit će se na 5 sekundi.

Alarm ugljenog filtera

Reset 3 Sec će svijetliti crveno i ostati uključen dok se filter ne resetira. Kada se napa uključi ili isključi, trepćuća crvena „2” pojavit će se na 5 sekundi.

Napomena: Ako oba filtera zahtijevaju održavanje, oba će broja treptati istovremeno.

Resetiranje upozorenja o zasićenosti filtera za masnoću:

1. Uklonite i očistite filter za masnoću.
2. Pritisnite i držite tipku Reset 3 Sec 3 sekunde.
3. Crvena ikona ugasit će se kada je resetiranje dovršeno.

Resetiranje upozorenja o zasićenosti ugljenog filtera:

1. Zamijenite ugljeni filter(e).
4. Pritisnite i držite tipku Reset 3 Sec 3 sekunde.
5. Crvena ikona ugasit će se kada je resetiranje dovršeno.

Napomena: Ako oba filtera zahtijevaju održavanje:

a. Najprije pritisnite i držite tipku Reset 3 Sec kako biste resetirali filter za masnoću (Filter 1).
b. Zatim pritisnite i držite tipku Reset 3 Sec kako biste resetirali ugljeni filter (Filter 2).
c. Crvena ikona ugasit će se kada oba filtera budu resetirana.

Resetiranje filtera kada upozorenje nije aktivno

Ako želite resetirati filtere i kada upozorenje nije aktivno, pritisnite i držite odgovarajući broj filtera (1 za filter za masnoću, 2 za ugljeni filter) 3 sekunde. Zvučni signal potvrdit će uspješno resetiranje.

Postavljanje načina rada uređaja

Uređaj može raditi u načinu recirkulacije (zadana postavka) ili u načinu ispuha. Načine rada možete mijenjati kako biste ih prilagodili različitim uvjetima u kuhinji i korisničkim preferencijama.

Korištenje ConnectLife aplikacije

1. Otvorite ConnectLife aplikaciju.
2. Napa je povezana putem Wi-Fi mreže.
3. Idite na Postavke > Način ventilacije.
4. Odaberite jedan od sljedećih načina rada:
   a. Način recirkulacije
   b. Način ispuha
5. Odabrani način rada aktivirat će se na uređaju.
6. Napa će reagirati na sljedeći način:
   a. Jedan zvučni signal i jedno treptanje svjetla → Način ispuha sada je aktivan.
   b. Dva zvučna signala i dvostruko treptanje svjetla → Način recirkulacije sada je aktivan.

Korištenje nape bez aplikacije

1. Provjerite je li napa isključena.
2. Istovremeno pritisnite i držite tipke 1 i tijekom 5 sekundi.
3. Napa će reagirati na sljedeći način:
   a. Jedan zvučni signal i jedno treptanje svjetla → Način ispuha sada je aktivan.
   b. Dva zvučna signala i dvostruko treptanje svjetla → Način recirkulacije sada je aktivan.
4. Istu kombinaciju tipki koristite za prebacivanje između načina rada.

Funkcija svjetla i zatamnjenja

Uređaj je opremljen LED svjetlom za osvjetljavanje područja kuhanja. Može se uključiti ili isključiti te ima funkciju zatamnjenja koja omogućuje podešavanje svjetline.

Uključivanje i isključivanje svjetla

- Pritisnite tipku za uključivanje ili isključivanje svjetla.
- Svjetlo će se uključiti na razini svjetline postavljenoj pri posljednjoj uporabi.
- Ponovno pritisnite tipku za isključivanje svjetla.

Automatsko uključivanje svjetla

Kada se napa automatski uključi putem povezane ploče za kuhanje, svjetlo će se također automatski uključiti.

Podešavanje svjetline

- Pritisnite i držite tipku za aktiviranje funkcije zatamnjenja.
- Svjetlina će se postupno mijenjati od maksimalne do minimalne tijekom 5 sekundi.
- Otpustite tipku kada postignete željenu svjetlinu.
- Napa će zapamtiti ovu postavku svjetline i koristiti je pri sljedećem uključivanju svjetla.

Savjet: Svjetlinu možete precizno podesiti otpuštanjem tipke na željenoj razini tijekom zatamnjenja.

Wi-Fi I SINKRONIZACIJA UREĐAJA

Povezivanje uređaja s ConnectLife aplikacijom

ConnectLife je platforma za pametni dom koja povezuje ljude, uređaje i usluge. ConnectLife aplikacija nudi napredne digitalne funkcije i jednostavna rješenja koja omogućuju nadzor i upravljanje uređajima, primanje obavijesti na pametni telefon i ažuriranje softvera. (Značajke se mogu razlikovati ovisno o modelu uređaja te regiji ili državi.)
Za povezivanje pametnog uređaja potrebna je kućna Wi-Fi mreža (podržane su samo mreže od 2,4 GHz) i pametni telefon s instaliranom ConnectLife aplikacijom.

ConnectLife

Za preuzimanje aplikacije ConnectLife skenirajte QR kod ili potražite „ConnectLife” u svojoj odabranoj trgovini aplikacija.

1. Instalirajte ConnectLife aplikaciju i izradite korisnički račun.
2. U ConnectLife aplikaciji idite na izbornik „Dodaj uređaj” i odaberite odgovarajuću vrstu uređaja. Skenirajte QR kod na natpisnoj pločici uređaja ili ručno unesite AUID/MV broj.
3. Slijedite upute u aplikaciji korak po korak kako biste dovršili postupak povezivanja.
4. Nakon uspješnog povezivanja, uređajem možete upravljati na daljinu putem ConnectLife aplikacije.

Upravljanje Wi-Fi mrežom

Uključivanje Wi-Fi modula
- Provjerite je li napa isključena.
- Pritisnite na napi kako biste uključili Wi-Fi modul. će početi treptati.

Povezivanje uređaja s ConnectLife
- Instalirajte aplikaciju ConnectLife na svoj pametni telefon.
- Otvorite aplikaciju i odaberite „Dodaj uređaj”.
- Skenirajte QR kod koji se nalazi na natpisnoj pločici uređaja.
- Provjerite je li napa isključena.
- Pritisnite i držite tipku na napi tijekom 3 sekunde kako biste započeli povezivanje. i 1 će početi treptati. Pokušaj povezivanja isteći će nakon 5 minuta ako se ne dovrši.
- Kada se veza uspješno uspostavi, će stalno svijetliti (prestati treptati). Uređaj je sada povezan s aplikacijom.

NAPOMENA: Za dodatne postavke slijedite upute u aplikaciji ConnectLife.

Povezivanje dodatnih korisnika
- Provjerite je li napa isključena.
- Pritisnite i držite na napi tijekom 6 sekundi kako biste povezali dodatnog korisnika. i 2 će početi treptati. Pokušaj povezivanja isteći će nakon 3 minuta ako se ne dovrši.

• Kada se veza uspješno uspostavi, ćе stalno svijetliti (prestati treptati). Uređaj je sada povezan s aplikacijom.

NAPOMENA: Za nastavak postavljanja slijedite upute u aplikaciji ConnectLife.

Uklanjanje svih povezanih korisnika

• Provjerite je li napa isključena.

• Pritisnite i držite tijekom 9 sekundi kako biste uklonili sve povezane korisnike iz aplikacije ConnectLife. i 3 će treptati do 1 minute.

• Kada je odspajanje uspješno, će treptati.

NAPOMENA: Proces odspajanja isključit će uređaj i iz ConnectLifea i iz ploče za kuhanje. Nakon odspajanja morat ćete ponoviti postupak uparivanja kako biste ponovno povezali uređaj s pločom za kuhanje ili s aplikacijom ConnectLife. Imajte na umu da će lozinka i sve postavke konfigurirane u aplikaciji ConnectLife biti vraćene na zadane vrijednosti te ih morate ponovno postaviti.

Isključivanje Wi-Fi modula

• Provjerite je li napa isključena.

• Pritisnite i držite na napi tijekom sekundi kako biste uključili Wi-Fi modul. će se isključiti.

Povezivanje vanjske ploče za kuhanje – „Sinkronizacija nape”

Napu možete povezati s vanjskom indukcijskom pločom za kuhanje. S ovim povezivanjem napa automatski prilagođava svoj rad prema aktivnosti kuhanja na indukcijskoj ploči za kuhanje. Pametni algoritam i senzori prate intenzitet kuhanja te prema dobivenim podacima prilagođavaju brzinu ventilatora nape.

Uparivanje nape s pločom za kuhanje

Za uparivanje nape s indukcijskom pločom za kuhanje slijedite korake u nastavku. Istodobno pokrenite postupak uparivanja na svojoj indukcijskoj ploči za kuhanje (pogledajte priručnik ploče za kuhanje za detalje).

• Prije prve uporabe funkcije povezivanja ploče za kuhanje s napom provjerite je li napa ažurirana putem aplikacije ConnectLife.

• Provjerite je li napa isključena.

• Pritisnite na napi kako biste aktivirali Wi-Fi modul. će početi treptati.

• Pritisnite i držite na napi tijekom 6 sekundi kako biste započeli postupak uparivanja. i 2 će početi treptati. Pokušaj povezivanja isteći će nakon 3 minuta ako se ne dovrši. Kada je uparivanje uspješno, napa će uključiti ventilator i svjetlo.

Odspajanje nape od ploče za kuhanje

• Provjerite je li napa isključena.

• Pritisnite i držite tipku tijekom 9 sekundi kako biste uklonili ploču za kuhanje iz aplikacije ConnectLife i odspojili je od nape. i 3 će treptati do 1 minute.

• Kada je odspajanje uspješno, će treptati.

NAPOMENA: Proces odspajanja isključuje uređaj i iz ploče za kuhanje i iz aplikacije ConnectLife. Nakon odspajanja morat ćete ponoviti postupak uparivanja kako biste ponovno povezali uređaj s pločom za kuhanje ili s aplikacijom ConnectLife. Imajte na umu da će lozinka i sve postavke konfigurirane u aplikaciji ConnectLife biti vraćene na zadane vrijednosti te ih morate ponovno postaviti.

INFORMACIJE

Ako se uređaj isključi bez prethodnog odspajanja od indukcijske ploče za kuhanje, napa i ploča automatski će se ponovno povezati kada ponovno započnete kuhati.

ODRŽAVANJE

PAŽNJA! Prije bilo kakvog održavanja odspojite napu od napajanja tako da isključite napajanje na konektoru i uklonite osigurač konektora.
Ako je uređaj priključen na utičnicu, izvucite utikač prije nastavka.

Čišćenje

Kuhinjsku napu potrebno je redovito čistiti (najmanje onoliko često koliko se održavaju filteri za masnoću), i iznutra i izvana. Čistite krpom navlaženom blagim tekućim deterdžentom. Izbjegavajte korištenje abrazivnih sredstava. NEMOJTE KORISTITI ALKOHOL!
UPOZORENJE: Nepoštivanje osnovnih preporuka za čišćenje ili zamjenu filtera može dovesti do opasnosti od požara.
Preporučuje se pridržavati ovih smjernica.
Proizvođač odbacuje svaku odgovornost za oštećenja motora ili požar nastao zbog nepravilnog održavanja ili nepoštivanja gore navedenih sigurnosnih preporuka.

Filter za masnoću

Filter za masnoću zadržava čestice masnoće nastale tijekom kuhanja.
Filter za masnoću čistite jednom mjesečno blagim deterdžentom, ručno ili u perilici posuđa na niskoj temperaturi i kratkom programu. Pranje u perilici posuđa može uzrokovati blagu promjenu boje filtera, ali to ne utječe na njegovu učinkovitost filtracije.
Za uklanjanje filtera za masnoću pritisnite ručicu opruge za otpuštanje.

Ugljeni filter (samo za uporabu u načinu recirkulacije)

Ugljeni filter upija neugodne mirise nastale kuhanjem. Ugljeni filter se zasiti nakon dulje uporabe, ovisno o vrsti kuhanja i učestalosti čišćenja filtera za masnoću. Umetak filtera treba čistiti najmanje svaka 4 mjeseca (pogodno za perilicu posuđa). Filter je potrebno zamijeniti najmanje svakih 36 mjeseci.

Zamjena svjetla

Napa je opremljena LED rasvjetnim sustavom.
Osigurava optimalnu rasvjetu, traje do 10 puta dulje od klasičnih žarulja i štedi 90 % električne energije.
Za zamjenu svjetla obratite se tehničkoj službi.

Informacije o usklađenosti

Vrsta radioopreme	HLW3215-TG01
Wi-Fi	
Raspon radne frekvencije:	2.4000 GHz - 2.4835 GHz
Maksimalna izlazna snaga:	≤10dBm/MHz(EIRP) (dobitak antene <10dBi)
Maksimalni dobitak antene:	Dobitak: 0dBi
Bluetooth	
Frekvencijski raspon:	2.400 GHz - 2.4835 GHz
Izlaz operatera:	6dBm(≤10dBm)
Vrsta emisije:	F1D

Tvrtka izjavljuje da je uređaj s funkcijom Connectlife u skladu s bitnim zahtjeve i druge relevantne odredbe Direktive 2014/53/EU. Detaljna Izjava Sukladnost se može pronaći na web adresi https://auid.connectlife.io na stranici vašeg uređaja Među dodatnim dokumentima.

DE DUNSTABZUGSHAUBE

Bitte folgen Sie sorgfältig den Anweisungen in diesem Handbuch. Wir übernehmen keine Verantwortung für Unannehmlichkeiten, Schäden oder Brände, die durch Nichtbeachtung der Anweisungen verursacht werden. Diese Dunstabzugshaube ist zum Absaugen von Kochdämpfen und Dampf vorgesehen und ist ausschließlich für den Hausgebrauch bestimmt.
Das Aussehen der Haube kann von den Illustrationen in diesem Handbuch abweichen. Die Anweisungen für Gebrauch, Wartung und Installation bleiben jedoch unverändert.

! Es ist wichtig, dieses Handbuch für zukünftige Referenzen aufzubewahren. Im Falle eines Verkaufs, einer Übertragung oder eines Umzugs stellen Sie sicher, dass das Handbuch mit dem Produkt bleibt.
! Bitte lesen Sie die Anweisungen sorgfältig durch, da sie wichtige Informationen zu Installation, Gebrauch und Sicherheit enthalten.
! Nehmen Sie keine elektrischen oder mechanischen Änderungen am Produkt oder an den Abluftkanälen vor.
! Überprüfen Sie vor der Installation, dass alle Komponenten unbeschädigt sind. Wenn Schäden festgestellt werden, wenden Sie sich an Ihren Händler und fahren Sie mit der Installation nicht fort.

Hinweis: Artikel, die mit dem Symbol „(*)“ gekennzeichnet sind, sind optionale Zubehörteile, die nur bei bestimmten Modellen geliefert werden oder separat erhältlich sind.

VORSICHT

WARNUNG!

! Schließen Sie das Gerät erst an die Stromversorgung an, wenn die Installation abgeschlossen ist.
! Trennen Sie das Gerät vor der Reinigung oder Wartung von der Stromversorgung, indem Sie den Netzstecker ziehen oder die Stromversorgung ausschalten.
! Tragen Sie bei der Installation und Wartung immer Arbeitshandschuhe.
! Dieses Gerät ist nicht für die Nutzung durch Kinder oder Personen mit körperlichen, sensorischen oder geistigen Einschränkungen oder ohne Erfahrung oder Wissen vorgesehen, es sei denn, sie werden von einer für ihre Sicherheit verantwortlichen Person beaufsichtigt oder in der sicheren Nutzung unterwiesen.
! Dieses Gerät ist nur für Erwachsene bestimmt. Kinder sollten beaufsichtigt werden, um sicherzustellen, dass sie nicht mit dem Gerät spielen.
! Dieses Gerät darf nur von Erwachsenen betrieben werden. Kinder sollten nicht mit den Bedienelementen hantieren oder mit dem Gerät spielen.
! Betreiben Sie die Haube niemals ohne korrekt installierte Fettfilter!
! Die Haube darf NIEMALS als Abstützfläche genutzt werden, es sei denn, dies wird ausdrücklich erlaubt.
! Der Bereich, in dem das Gerät installiert wird, muss ausreichend belüftet sein, insbesondere wenn es zusammen mit anderen gasbetriebenen Geräten oder Geräten, die andere Brennstoffe verwenden, eingesetzt wird.
! Das Kanalsystem für dieses Gerät darf nicht an ein bestehendes Belüftungssystem angeschlossen werden, das für andere Zwecke verwendet wird, wie z. B. das Ablassen von Abgasen von gasbetriebenen Geräten oder anderen Brennstoffen.
! Das Flambieren von Speisen direkt unter der Haube ist strengstens verboten.
! Die Verwendung von offenen Flammen ist schädlich für die Filter und stellt eine Brandgefahr dar. Sie muss unter allen Umständen vermieden werden.
! Seien Sie beim Frittieren vorsichtig, um sicherzustellen, dass das Öl nicht überhitzt und Feuer fängt.
! Zugängliche Teile der Haube können heiß werden, wenn sie zusammen mit Kochgeräten verwendet werden. Für technische und Sicherheitsmaßnahmen zur Abgasentsorgung ist es entscheidend, die von den lokalen Behörden festgelegten Vorschriften zu befolgen.
! Die Haube sollte regelmäßig sowohl innen als auch außen gereinigt werden (MINDESTENS EINMAL IM MONAT).
! Dies muss gemäß den Wartungsanweisungen in diesem Handbuch durchgeführt werden.
! Das Nichtbefolgen der Reinigungsanweisungen für die Haube und die Filter in diesem Benutzerhandbuch kann eine Brandgefahr zur Folge haben.
! Verwenden oder lassen Sie die Haube nicht eingeschaltet, ohne dass die Lampe sicher installiert ist, da dies zu einem Stromschlag führen kann.
! Wir übernehmen keine Verantwortung für Fehler, Schäden oder Brände, die durch die Nichtbeachtung der Anweisungen in diesem Handbuch verursacht werden.
! Dieses Gerät ist gemäß der Europäischen Richtlinie 2002/96/EG über Elektro- und Elektronik-Altgeräte (WEEE) gekennzeichnet. Die ordnungsgemäße Entsorgung dieses Produkts hilft, Schäden an der Umwelt und der menschlichen Gesundheit durch unsachgemäße Entsorgung zu verhindern.

Das Symbol auf dem Produkt oder auf der beiliegenden Dokumentation zeigt an, dass dieses Gerät nicht als Haushaltsabfall behandelt werden darf. Es muss stattdessen zum geeigneten Sammelpunkt für die Recycling von Elektro- und Elektronikgeräten gebracht werden. Die Entsorgung muss gemäß den lokalen Umweltvorschriften für Abfallentsorgung erfolgen.
Für detailliertere Informationen zur Entsorgung, Sammlung und dem Recycling dieses Produkts wenden Sie sich bitte an die örtlichen Behörden, die lokale Abfallwirtschaft oder das Geschäft, in dem Sie dieses Produkt gekauft haben.

Das Gerät wurde gemäß den folgenden Normen entworfen, getestet und hergestellt:
- Sicherheit: EN/IEC 60335-1; EN/IEC 60335-2-31, EN/IEC 62233.
- Leistung: EN/IEC 61591; ISO 5167-1; ISO 5167-3; ISO 5168; EN/IEC 60704-1; EN/IEC 60704-2-13; ISO 3741; EN 50564; IEC 62301.
- EMV: EN 55014-1; CISPR 14-1; EN 55014-2; CISPR 14-2; EN/IEC 61000-3-2; EN/IEC 61000-3-3.

Zusätzliche Installationsspezifikationen:
Verwenden Sie nur die mit dem Produkt gelieferten Schrauben für die Installation. Wenn keine Schrauben enthalten sind, kaufen Sie bitte den entsprechenden Typ separat. Stellen Sie sicher, dass die Schrauben die richtige Länge haben, wie in der Installationsanleitung angegeben.
Im Zweifelsfall wenden Sie sich an ein autorisiertes Servicecenter oder einen qualifizierten Fachmann.
WARNUNG! Das Nichtinstallieren der Schrauben oder der Befestigungsvorrichtung gemäß den Anweisungen kann zu Gefahren führen.

ANWENDUNG

Die Haube kann entweder im Abzugs- oder Umluftmodus verwendet werden.

Abluftmodus

Dämpfe müssen durch ein Abluftrohr, das mit dem Luftauslassflansch verbunden ist, nach draußen abgeführt werden.

ACHTUNG!
Wenn Aktivkohlefilter mit dem Produkt geliefert werden, entfernen Sie diese vor der Installation.

ACHTUNG!
Das Abluftrohr ist nicht enthalten und muss separat gekauft werden.
Schließen Sie das Gerät an Wandmontierte Abluftrohre oder Wandöffnungen an, die mit dem Durchmesser des Luftauslassflanschs übereinstimmen. Die Verwendung von Rohren oder Öffnungen mit einem kleineren Durchmesser führt zu:
- Verringerung der Saugleistung;
- Erhöhung der Geräuschpegel erheblich.

Hinweis: Der Hersteller ist nicht verantwortlich für Probleme, die durch unsachgemäße Installation entstehen.

- Verwenden Sie die kürzest mögliche Länge für das Abluftrohr.
- Minimieren Sie die Anzahl der Biegungen (maximale Biegewinkel: 90°).
- Vermeiden Sie abrupte Änderungen im Durchmesser des Abluftrohrs.

Umluftmodus

In dieser Konfiguration wird die Luft gefiltert, um Fett und Gerüche zu entfernen, bevor sie wieder in den Raum zurückgeführt wird.

WICHTIG:
Um das Produkt im Umluftmodus zu verwenden, muss ein Aktivkohlefiltersystem installiert werden.

INSTALLATION

Der Mindestabstand zwischen der Kochfeldoberfläche und dem niedrigsten Teil der Dunstabzugshaube muss betragen: mindestens 55 cm für Elektroherde, 65 cm für Gas- oder Kombikocher. Wenn die Installationsanweisungen für den Gasherd einen größeren Abstand angeben, muss dieser eingehalten werden.

Elektrischer Anschluss

Die Stromversorgung muss mit der auf dem Typenschild im Inneren der Haube angegebenen übereinstimmen. Wenn die Haube mit einem Netzstecker geliefert wird, schließen Sie ihn an eine Steckdose (die den aktuellen Vorschriften entspricht) an, die nach der Installation zugänglich bleibt. Wenn die Haube keinen Stecker hat (direkter Netzanschluss) oder der Stecker nach der Installation nicht zugänglich ist, muss ein zweipoliger Schalter gemäß den relevanten Standards installiert werden, um eine vollständige Trennung vom Netz unter Bedingungen der Überstromkategorie III zu gewährleisten, wie in den Installationsanweisungen beschrieben.

Warnung! Stellen Sie vor dem Wiederanschließen der Haube an die Stromversorgung und der Prüfung ihrer Leistung immer sicher, dass das Netzkabel korrekt zusammengebaut ist.

Montage

Das Produkt ist schwer, daher muss die Handhabung und Installation von mindestens zwei Personen durchgeführt werden.
Vor Beginn der Installation:

- Überprüfen Sie, ob das gekaufte Produkt die geeignete Größe für den gewählten Installationsbereich hat.
- Entfernen Sie die Aktivkohlefilter (*), wenn sie mitgeliefert werden (siehe den entsprechenden Abschnitt). Diese Teile sollten nur installiert werden, wenn Sie die Haube im Umluftmodus verwenden.
- Überprüfen Sie (aus Transportgründen), ob sich kein weiteres mitgeliefertes Material in der Haube befindet (z. B. Schrauben (*), Garantiekarte (*), etc.). Wenn gefunden, entfernen Sie es und bewahren Sie es auf.
- Wenn möglich, trennen Sie einen freistehenden oder einschiebbaren Herd vom Stromnetz und bewegen Sie ihn, um leichteren Zugang zur hinteren Wand/Decke zu erhalten. Andernfalls schützen Sie die Arbeitsplatte, das Kochfeld oder den Herd mit einer dicken Schutzabdeckung, um Schäden und Ablagerungen zu vermeiden. Wählen Sie eine ebene Fläche zum Zusammenbauen des Geräts. Schützen Sie die Oberfläche mit einer Schutzabdeckung und legen Sie die Haubenkomponenten sowie das Zubehör darauf.
- Überprüfen Sie außerdem, ob in der Nähe des Installationsbereichs der Haube eine Steckdose vorhanden ist, die auch nach der Montage der Haube erreichbar bleibt. Stellen Sie sicher, dass es auch möglich ist, ein Abgasabführgerät nach außen anzuschließen (nur für den Abluftmodus).
- Führen Sie alle erforderlichen Bauarbeiten durch, wie z. B. das Installieren einer Steckdose und/oder das Erstellen einer Öffnung für das Abluftrohr.

Spreizdübel sind enthalten, um die Haube an den meisten Wand- oder Deckenarten zu befestigen. Ein qualifizierter Techniker muss jedoch die Eignung der Materialien basierend auf der Art der Wand oder Decke überprüfen.
Stellen Sie sicher, dass die Wand/Decke stark genug ist, um das Gewicht der Haube zu tragen. Verwenden Sie keine Fliesen, Fugenmasse oder Silikon, um das Gerät an der Wand zu befestigen. Das Gerät sollte nur auf der Oberfläche montiert werden.

BETRIEB

Das Gerät ist mit einer Touch-Steueroberfläche ausgestattet. Verwenden Sie die maximale Geschwindigkeit für starke Küchenverdampfung. Es wird empfohlen, die Dunstabzugshaube 5 Minuten vor dem Kochen laufen zu lassen und während des Kochens sowie etwa 15 Minuten nach dem Kochen weiterlaufen zu lassen.

- Drücken Sie, um das Gerät auszuschalten
- Drücken Sie, um das WLAN-Modul zu aktivieren*
- A - Drücken Sie, um den Automatikmodus zu aktivieren*
- 1 - Drücken Sie, um die Lüftergeschwindigkeit Stufe 1 einzustellen
- 2 - Drücken Sie, um die Lüftergeschwindigkeit Stufe 2 einzustellen
- 3 - Drücken Sie, um die Lüftergeschwindigkeit Stufe 3 einzustellen
- P - Drücken Sie, um die Intensivgeschwindigkeit zu aktivieren
- Drücken Sie, um das Licht einzuschalten*
- Reset 3 Sec - Filterwarnung*

Hinweis: Das Gerät läuft 5 Minuten mit der Intensivgeschwindigkeit, danach kehrt es zur zuvor ausgewählten Lüftergeschwindigkeit zurück.
Hinweis: Für Funktionen, die mit einem Stern (*) gekennzeichnet sind, lesen Sie bitte die entsprechenden Abschnitte dieses Handbuchs für weitere Details.

Automatikmodus Funktion

Im Automatikmodus passt das Gerät die Lüftergeschwindigkeit automatisch an die in der Luft befindlichen Kochnebenprodukte wie Rauch, Dampf und Gerüche an. Dies gewährleistet eine optimale Belüftung ohne manuelles Eingreifen.

Wenn das angeschlossene Kochfeld verwendet wird, wird der Automatikmodus automatisch aktiviert, wenn das Kochfeld eingeschaltet wird. Weitere Details zur Verbindung der Haube mit dem Kochfeld finden Sie im Kapitel „Verbindung eines externen Kochfelds - 'Kochfeld-zu-Dunstabzugshaube-Verbindung'". Im Umluftmodus begrenzt der Automatikmodus die Lüftergeschwindigkeit auf Stufe 3, um eine optimale Geruchsfiltration zu gewährleisten.

Wenn diese Funktion aktiv ist, wird A beleuchtet.
Die aktuelle Lüftergeschwindigkeit wird ebenfalls beleuchtet, um anzuzeigen, welche Lüfterstufe aktiv ist.
Um das Gerät im manuellen Modus zu betreiben, drücken Sie eine Lüftergeschwindigkeits-Taste (1, 2, 3 oder P).
Um zum Automatikmodus zurückzukehren, drücken Sie die Taste A erneut.

Warnung vor Filter-Sättigung

Das Gerät wird Sie benachrichtigen, wenn eine Wartung des Filters erforderlich ist:

- Fettfilter (Filter 1): Diese können im Geschirrspüler gewaschen werden. Reinigen Sie sie nach jeweils 40 Stunden Nutzung.
- Aktivkohlefilter (Filter 2): Dieser muss nach 160 Betriebsstunden ausgetauscht werden.

Alarm für Fettfilter

Reset 3 Sec leuchtet rot und bleibt an, bis der Filter zurückgesetzt wird. Wenn die Haube ein- oder ausgeschaltet wird, erscheint für 5 Sekunden ein blinkendes rotes „1“.

Alarm für Aktivkohlefilter

Reset 3 Sec leuchtet rot und bleibt an, bis der Filter zurückgesetzt wird. Wenn die Haube ein- oder ausgeschaltet wird, erscheint für 5 Sekunden ein blinkendes rotes „2“.

Hinweis: Wenn beide Filter gewartet werden müssen, blinken beide Zahlen gleichzeitig.

Zurücksetzen der Fettfilter-Sättigungswarnung:

1. Entfernen Sie das Fettfilter und reinigen Sie es.
2. Drücken und halten Sie die Taste Reset 3 Sec für 3 Sekunden.
3. Das rote Symbol wird ausgeschaltet, sobald der Reset abgeschlossen ist.

Zurücksetzen der Aktivkohlefilter-Sättigungswarnung:

1. Ersetzen Sie die Aktivkohlefilter.
4. Drücken und halten Sie die Taste Reset 3 Sec für 3 Sekunden.
5. Das rote Symbol wird ausgeschaltet, sobald der Reset abgeschlossen ist.

Hinweis: Wenn beide Filter gewartet werden müssen:

a. Drücken und halten Sie zuerst die Taste Reset 3 Sec, um den Fettfilter (Filter 1) zurückzusetzen.

b. Drücken und halten Sie dann die Taste Reset 3 Sec, um den Aktivkohlefilter (Filter 2) zurückzusetzen.

c. Das rote Symbol wird ausgeschaltet, sobald beide Filter zurückgesetzt wurden.

Zurücksetzen der Filter, wenn der Alarm nicht aktiv ist

Wenn Sie die Filter zurücksetzen möchten, auch wenn kein Alarm aktiv ist, drücken und halten Sie die entsprechende Filternummer (1 für Fettfilter, 2 für Aktivkohlefilter) für 3 Sekunden. Ein Bestätigungston zeigt an, dass der Reset erfolgreich war.

Einstellung des Betriebsmodus des Geräts

Das Gerät kann entweder im Umluftmodus (Voreinstellung) oder im Abluftmodus betrieben werden. Sie können zwischen den Modi wechseln, um sich an unterschiedliche Küchenkonfigurationen und Benutzerpräferenzen anzupassen.

Verwendung der ConnectLife-App

1. Öffnen Sie die ConnectLife-App.
2. Die Haube ist über WLAN verbunden.
3. Gehen Sie zu Einstellungen > Belüftungsmodus.
4. Wählen Sie entweder:
   a. Umluftmodus
   b. Abluftmodus
5. Der ausgewählte Modus wird auf dem Gerät aktiviert.
6. Die Haube wird mit folgendem reagieren:
   a. Ein Piepton und das Licht blinkt einmal → Abluftmodus ist jetzt aktiv.
   b. Zwei Pieptöne und das Licht blinkt zweimal → Umluftmodus ist jetzt aktiv.

Verwendung der Haube ohne die App

1. Stellen Sie sicher, dass die Haube ausgeschaltet ist.
2. Drücken und halten Sie gleichzeitig beide Tasten 1 und für 5 Sekunden.
3. Die Haube wird mit folgendem reagieren:
   a. Ein Piepton und das Licht blinkt einmal → Abluftmodus ist jetzt aktiv.
   b. Zwei Pieptöne und das Licht blinkt zweimal → Umluftmodus ist jetzt aktiv.
4. Verwenden Sie die gleiche Tastenkombination, um zwischen den Modi zu wechseln.

Licht- und Dimmerfunktion

Das Gerät ist mit LED-Licht ausgestattet, um Ihren Kochbereich zu beleuchten. Es kann ein- oder ausgeschaltet werden und verfügt über eine Dimmfunktion, mit der Sie die Helligkeit anpassen können.

Licht ein-/ausschalten

- Drücken Sie die Taste , um das Licht ein- oder auszuschalten.
- Das Licht wird mit der Helligkeit eingeschaltet, die bei der letzten Benutzung eingestellt war.
- Drücken Sie die Taste erneut, um das Licht auszuschalten.

Automatische Lichtaktivierung

Wenn die Haube automatisch über ein verbundenes Kochfeld eingeschaltet wird, wird auch das Licht automatisch eingeschaltet.

Helligkeit anpassen

- Drücken und halten Sie die Taste , um die Dimmfunktion zu aktivieren.
- Die Helligkeit wird in 5 Sekunden von voller Helligkeit auf das Minimum verringert.
- Lassen Sie die Taste los, wenn die gewünschte Helligkeit erreicht ist.
- Die Haube merkt sich diese Helligkeitseinstellung und verwendet sie beim nächsten Einschalten des Lichts.

Tipp: Sie können die Helligkeit feinabstimmen, indem Sie die Taste während des Dimmens auf dem gewünschten Niveau loslassen.

Wi-Fi & GERÄT-ZU-GERÄT SYNC

Das Gerät mit der ConnectLife-App verbinden

ConnectLife ist eine Smart-Home-Plattform, die Menschen, Geräte und Dienste verbindet. Die ConnectLife-App bietet fortschrittliche digitale Funktionen und einfache Lösungen, mit denen Sie Ihre Geräte überwachen und steuern, Benachrichtigungen auf Ihrem Smartphone erhalten und Software-Updates durchführen können. (Die Funktionen können je nach Gerätemodell und Region oder Land variieren.)
Um Ihr Smart-Gerät zu verbinden, benötigen Sie ein Heim-WLAN-Netzwerk (nur 2,4 GHz Netzwerke werden unterstützt) und ein Smartphone mit der ConnectLife-App.

ConnectLife

Um die ConnectLife-App herunterzuladen, scannen Sie den QR-Code oder suchen Sie nach ConnectLife in Ihrem bevorzugten App-Store.

1. Installieren Sie die ConnectLife-App und erstellen Sie ein Konto.
2. Gehen Sie in der ConnectLife-Anwendung zum Menü „Gerät hinzufügen“ und wählen Sie den entsprechenden Gerätetyp aus. Scannen Sie den QR-Code auf dem Typenschild des Geräts oder geben Sie die AUID/MV-Nummer manuell ein.
3. Folgen Sie den Schritt-für-Schritt-Anweisungen der App, um den Verbindungsprozess abzuschließen.
4. Nach erfolgreicher Verbindung können Sie Ihr Gerät über die ConnectLife-App fernsteuern.

Wi-Fi-Verwaltung

WLAN-Modul einschalten
- Stellen Sie sicher, dass die Haube ausgeschaltet ist.
- Drücken Sie an der Haube, um das WLAN-Modul einzuschalten. beginnt zu blinken.

Das Gerät mit ConnectLife verbinden
- Installieren Sie die ConnectLife-App auf Ihrem Handy.
- Öffnen Sie die App und wählen Sie „Gerät hinzufügen“.
- Scannen Sie den QR-Code auf dem Typenschild des Geräts.
- Stellen Sie sicher, dass die Haube ausgeschaltet ist.
- Drücken und halten Sie die Taste an der Haube für 3 Sekunden, um die Verbindung zu starten. und 1 beginnen zu blinken. Der Verbindungsversuch läuft nach 5 Minuten ab, wenn er nicht abgeschlossen wurde.
- Nach erfolgreicher Verbindung bleibt dauerhaft beleuchtet (hört auf zu blinken). Das Gerät ist nun mit der App verbunden.

HINWEISE: Für weitere Einstellungen folgen Sie den Anweisungen in der ConnectLife-App.

Zusätzliche Benutzer verbinden
- Stellen Sie sicher, dass die Haube ausgeschaltet ist.
- Drücken und halten Sie an der Haube für 6 Sekunden, um einen weiteren Benutzer zu verbinden.
  und 2 beginnen zu blinken. Der Verbindungsversuch läuft nach 3 Minuten ab, wenn er nicht abgeschlossen wurde.

- Nach erfolgreicher Verbindung bleibt dauerhaft beleuchtet (hört auf zu blinken). Das Gerät ist nun mit der App verbunden.

HINWEISE: Um mit der Einrichtung fortzufahren, folgen Sie den Anweisungen der ConnectLife-App.

Alle verbundenen Benutzer entfernen

- Stellen Sie sicher, dass die Haube ausgeschaltet ist.
- Drücken und halten Sie für 9 Sekunden, um alle verbundenen Benutzer aus der ConnectLife-App zu entfernen. und 3 blinken bis zu 1 Minute.
- Nach erfolgreichem Entkoppeln blinkt .

HINWEISE: Der Entkoppelungsvorgang trennt das Gerät sowohl von ConnectLife als auch vom Kochfeld. Nach dem Entkoppeln müssen Sie den Kopplungsprozess wiederholen, um das Gerät entweder mit dem Kochfeld oder ConnectLife erneut zu verbinden. Beachten Sie, dass das Passwort und alle in der ConnectLife-App konfigurierten Einstellungen zurückgesetzt werden und neu konfiguriert werden müssen.

WLAN-Modul ausschalten

- Stellen Sie sicher, dass die Haube ausgeschaltet ist.
- Drücken und halten Sie an der Haube für 12 Sekunden, um das WLAN-Modul auszuschalten. wird ausgeschaltet.

Verbindung eines externen Kochfelds – „Haube Sync“

Sie können die Haube mit einem externen Induktionskochfeld verbinden. Mit dieser Verbindung passt die Haube ihre Funktion automatisch basierend auf der Kochaktivität des Induktionskochfelds an. Ein intelligenter Algorithmus und Sensoren überwachen die Kochintensität und passen die Lüftergeschwindigkeit der Haube entsprechend den erfassten Daten an.

Die Haube mit dem Kochfeld koppeln

Um die Haube mit Ihrem Induktionskochfeld zu koppeln, folgen Sie den folgenden Schritten. Starten Sie den Kopplungsprozess gleichzeitig an Ihrem Induktionskochfeld (siehe die Bedienungsanleitung des Kochfeldes für Details).

- Stellen Sie sicher, dass die Haube vor der erstmaligen Verwendung der „Kochfeld-zu-Haube“-Verbindungsfunktion über die ConnectLife-App aktualisiert wurde.
- Stellen Sie sicher, dass die Haube ausgeschaltet ist.
- Drücken Sie an der Haube, um das WLAN-Modul zu aktivieren. beginnt zu blinken.
- Drücken und halten Sie an der Haube für 6 Sekunden, um den Kopplungsprozess zu starten. und 2 beginnen zu blinken. Der Verbindungsversuch läuft nach 3 Minuten ab, wenn er nicht abgeschlossen wurde. Nach erfolgreicher Kopplung wird die Haube den Lüfter und das Haubenlicht einschalten.

Die Haube vom Kochfeld entkoppeln

- Stellen Sie sicher, dass die Haube ausgeschaltet ist.
- Drücken und halten Sie die Taste für 9 Sekunden, um das Kochfeld aus der ConnectLife-App zu entfernen und von der Haube zu entkoppeln. und 3 blinken bis zu 1 Minute.
- Nach erfolgreichem Entkoppeln blinkt .

HINWEISE: Der Entkoppelungsvorgang trennt das Gerät sowohl vom Kochfeld als auch von der ConnectLife-App. Nach dem Entkoppeln müssen Sie den Kopplungsprozess wiederholen, um das Gerät entweder mit dem Kochfeld oder ConnectLife erneut zu verbinden. Beachten Sie, dass das Passwort und alle in der ConnectLife-App konfigurierten Einstellungen zurückgesetzt werden und neu konfiguriert werden müssen.

INFORMATION

Wenn das Gerät ausgeschaltet wird, ohne zuvor vom Induktionskochfeld getrennt zu werden, werden die Haube und das Kochfeld automatisch wieder verbunden, sobald Sie mit dem Kochen fortfahren.

WARTUNG

ACHTUNG! Trennen Sie die Haube vor jeglicher Wartung von der Stromversorgung, indem Sie den Stecker ausschalten und die Stecker-Sicherung entfernen.
Wenn das Gerät an eine Steckdose angeschlossen ist, ziehen Sie den Netzstecker, bevor Sie fortfahren.

Reinigung

Die Dunstabzugshaube sollte regelmäßig gereinigt werden (mindestens so oft wie die Fettfilter gewartet werden), sowohl innen als auch außen. Reinigen Sie mit einem Tuch, das mit einem neutralen Flüssigwaschmittel befeuchtet ist. Vermeiden Sie die Verwendung von abrasiven Produkten. KEIN ALKOHOL VERWENDEN!
WARNUNG: Das Nichtbefolgen grundlegender Reinigungsempfehlungen oder das Nichtaustauschen der Filter kann zu Brandgefahren führen.
Es wird empfohlen, diese Richtlinien zu befolgen.
Der Hersteller übernimmt keine Verantwortung für Motorschäden oder Brandvorfälle, die durch unsachgemäße Wartung oder das Nichtbefolgen der oben genannten Sicherheitsvorschriften verursacht werden.

Fettfilter

Der Fettfilter fängt Kochfettpartikel auf.
Reinigen Sie den Fettfilter einmal im Monat mit milden Reinigungsmitteln, entweder von Hand oder im Geschirrspüler bei niedriger Temperatur und kurzem Zyklus. Das Waschen im Geschirrspüler kann zu leichten Verfärbungen des Fettfilters führen, was jedoch die Filterleistung nicht beeinträchtigt.
Um den Fettfilter zu entfernen, drücken Sie den Federfreigabeschalter.

Aktivkohlefilter (nur für den Umluftmodus)

Der Aktivkohlefilter absorbiert unangenehme Gerüche, die beim Kochen entstehen. Der Aktivkohlefilter wird nach längerem Gebrauch gesättigt, abhängig von der Art des Kochens und der Häufigkeit der Reinigung des Fettfilters. Der Filtereinsatz sollte mindestens alle 4 Monate gereinigt werden (geeignet für Geschirrspüler). Der Filter muss mindestens alle 36 Monate ausgetauscht werden.

Lampenersatz

Die Haube ist mit einem LED-Beleuchtungssystem ausgestattet.
Es bietet optimale Beleuchtung, hält bis zu 10-mal länger als herkömmliche Glühbirnen und spart 90% der elektrischen Energie.
Für den Lampenersatz wenden Sie sich bitte an den technischen Service.

Konformitätsinformationen

Typ des Funkgeräts	HLW3215-TG01
WLAN	
Betriebsfrequenzbereich:	2,4000 GHz - 2,4835 GHz
Maximale Ausgangsleistung:	≤10 dBm/MHz (EIRP) (Antennengewinn <10 dBi)
Maximale Antennengewinn:	Gewinn: 0 dBi
Bluetooth	
Frequenzbereich:	2,400 GHz - 2,4835 GHz
Trägerausgang:	6 dBm (≤10 dBm)
Emissionstyp:	F1D

Der Hersteller erklärt, dass das Gerät mit der ConnectLife-Funktion den grundlegenden Anforderungen und anderen relevanten Bestimmungen der Richtlinie 2014/53/EU entspricht. Eine detaillierte Konformitätserklärung ist unter https://auid.connectlife.io auf der Geräteseite unter den zusätzlichen Dokumenten verfügbar.

BG АБСОРБАТОР

Моля, следвайте внимателно инструкциите, предоставени в това ръководство. Ние не носим отговорност за всякакви неудобства, щети или пожари, причинени от неспазване на инструкциите. Този абсорбатор е предназначен за извличане на пара и миризми от готвене и е предназначен само за домашна употреба.
Външният вид на абсорбатора може да се различава от илюстрациите в това ръководство. Въпреки това, инструкциите за използване, поддръжка и монтаж остават непроменени.

! Важно е да съхранявате това ръководство за бъдеща справка. При продажба, прехвърляне или преместване на продукта, уверете се, че ръководството остава с продукта.
! Моля, прочетете внимателно инструкциите, тъй като те съдържат важна информация относно инсталацията, употребата и безопасността.
! Не правете никакви електрически или механични модификации на продукта или неговите вентилационни тръби.
! Преди да инсталирате уреда, проверете дали всички компоненти са непокътнати. Ако се открие повреда, свържете се с вашия търговец и не продължавайте с инсталацията.

Забележка: Артикулите, маркирани със символа „(*)“, са допълнителни аксесоари, които се доставят само с определени модели или са на разположение за закупуване отделно.

ВНИМАНИЕ

ПРЕДУПРЕЖДЕНИЕ!

! Не свързвайте уреда към електрическата мрежа, докато инсталацията не бъде завършена.
! Преди да извършите каквото и да е почистване или поддръжка, изключете абсорбатора от електрическата мрежа, като извадите щепсела или изключите захранването.
! Винаги носете работни ръкавици по време на инсталация и поддръжка.
! Този уред не е предназначен за използване от деца или лица с физически, сетивни или умствени увреждания, или тези, които нямат опит или знания, освен ако не са наблюдавани или инструктирани относно безопасната му употреба от лице, отговорно за тяхната безопасност.
! Този уред е предназначен само за употреба от възрастни. Децата трябва да бъдат наблюдавани, за да се осигури, че не играят с уреда.
! Този уред е предназначен да се експлоатира само от възрастни. Децата не трябва да имат достъп до контролните бутони или да играят с уреда.
! Никога не експлоатирайте абсорбатора без правилно инсталирани филтри за мазнини!
! Абсорбаторът НИКОГА не трябва да се използва като опорна повърхност, освен ако изрично не е посочено.
! Областта, където е инсталиран уредът, трябва да бъде адекватно вентилирана, особено когато се използва заедно с други уреди на газ или уреди, използващи други горива.
! Въздуховодната система за този уред не трябва да бъде свързана с вече съществуваща вентилационна система, използвана за други цели, като вентилиране на изпускателни газове от газови уреди или други източници на гориво.
! Пряко flambé (пламтящо готвене) под абсорбатора е строго забранено.
! Използването на открити пламъци е вредно за филтрите и представлява опасност от пожар. Това трябва да се избягва при всички обстоятелства.
! При пържене, бъдете внимателни, за да не прегреете маслото и да не започне да гори.
! Достъпни части на абсорбатора могат да станат горещи при използване с готварски уреди. За техническите и безопасни мерки, които трябва да се прилагат за отстраняване на миризми, е от съществено значение да се спазват разпоредбите, установени от местните власти.
! Абсорбаторът трябва да се почиства редовно, както отвътре, така и отвън (НАЙ-МАЛКО ВЕДНЪЖ НА МЕСЕЦ).
! Това трябва да се извърши съгласно инструкциите за поддръжка, предоставени в това ръководство.
! Неспазването на инструкциите за почистване на абсорбатора и филтрите в това ръководство може да доведе до опасност от пожар.
! Не използвайте или оставяйте абсорбатора включен без надеждно инсталирана лампа, тъй като това може да доведе до електрически удар.
! Ние не носим отговорност за каквито и да било неизправности, повреди или пожари, причинени от неспазване на инструкциите в това ръководство.
! Този уред е маркиран в съответствие с Европейската директива 2002/96/EC за отпадъчни електрически и електронни уреди (WEEE). Правилното изхвърляне на този продукт помага да се предотвратят вреди за околната среда и човешкото здраве, причинени от неправилно изхвърляне.

Символът върху продукта или придружаващата документация показва, че този уред не трябва да бъде третиран като битови отпадъци. Той трябва да бъде предаден на съответната точка за събиране за рециклиране на електрически и електронни уреди. Изхвърлянето трябва да се извърши в съответствие с местните екологични разпоредби за управление на отпадъци.
За по-подробна информация относно изхвърлянето, събирането и рециклирането на този продукт, моля, свържете се с местните власти, местния отдел за управление на отпадъци или магазина, от който сте закупили продукта.

Уредът е проектиран, тестван и произведен в съответствие с следните стандарти:
- Безопасност: EN/IEC 60335-1; EN/IEC 60335-2-31, EN/IEC 62233.
- Производителност: EN/IEC 61591; ISO 5167-1; ISO 5167-3; ISO 5168; EN/IEC 60704-1; EN/IEC 60704-2-13; ISO 3741; EN 50564; IEC 62301.
- EMC: EN 55014-1; CISPR 14-1; EN 55014-2; CISPR 14-2; EN/IEC 61000-3-2; EN/IEC 61000-3-3.

Допълнителни спецификации за монтаж:
Използвайте само винтовете, предоставени с продукта, за монтаж. Ако няма включени винтове, моля, закупете подходящия тип отделно. Уверете се, че винтовете са с правилната дължина, както е посочено в ръководството за монтаж.
Ако имате съмнения, консултирайте се с оторизиран сервиз или квалифициран специалист.
ПРЕДУПРЕЖДЕНИЕ! Неспазването на инструкциите за инсталиране на винтовете или закрепващото устройство може да доведе до опасности.

УПОТРЕБА

Абсорбаторът може да се използва в режим на вентилация или рециркулация.

Режим на вентилация

Парата трябва да бъде изведена навън чрез въздуховодна тръба, свързана с фланеца за въздуховод.

ВНИМАНИЕ!
Ако филтрите с активен въглен са включени в продукта, ги премахнете преди инсталацията.

ВНИМАНИЕ!
Въздуховодната тръба не е включена и трябва да се закупи отделно.
Свържете единицата към стенни въздуховоди или стенни отвори, които съответстват на диаметъра на фланеца за въздуховод. Използването на тръби или отвори с по-малък диаметър ще:
- Намали ефективността на засмукване;
- Значително увеличи нивото на шума.

Забележка: Производителят не носи отговорност за проблеми, произтичащи от неправилна инсталация.

- Използвайте най-кратката възможна дължина за въздуховодната тръба.
- Минимизирайте броя на завоите (максимален ъгъл на завой: 90°).
- Избягвайте рязката промяна в диаметъра на въздуховодната тръба.

Режим на рециркулация

В тази конфигурация въздухът се филтрира за премахване на мазнини и миризми, преди да бъде върнат обратно в стаята.

ВАЖНО:
За използване на продукта в режим на рециркулация, трябва да бъде инсталирана система за филтри с активен въглен.

МОНТАЖ

Минималното разстояние между повърхността на котлона и най-ниската част на абсорбатора трябва да бъде: най-малко 55 см за електрически готварски печки, 65 см за газови или комбинирани печки. Ако инструкциите за инсталация на газовата печка посочват по-голямо разстояние, това трябва да бъде спазено.

Електрическо свързване

Захранването трябва да съвпада с това, посочено на табелката с технически данни в абсорбатора. Ако абсорбаторът е снабден с щепсел, свържете го към изход (съответстващ на действащите разпоредби), който остава достъпен след инсталацията. Ако абсорбаторът няма щепсел (директно свързване към мрежата) или ако щепселът не е достъпен след инсталацията, трябва да бъде инсталиран двуполюсен прекъсвач в съответствие с релевантните стандарти, за да се осигури пълно изключване от мрежата при условия на прекомерно напрежение категория III, както е посочено в инструкциите за монтаж.

Предупреждение! Преди да свържете отново абсорбатора към мрежата и да проверите неговото представяне, винаги се уверете, че захранващият кабел е правилно монтиран.

Монтаж

Продуктът е тежък, така че манипулацията и инсталацията трябва да се извършват от поне двама души. Преди да започнете инсталацията:

- Проверете дали закупеният продукт е с подходящ размер за избраната зона за инсталация.
- Премахнете филтъра с активен въглен (*) ако е предоставен (позовавайте се на съответния раздел). Тези части трябва да бъдат инсталирани само ако използвате абсорбатора в режим на рециркулация.
- Проверете (по транспортни причини), че няма друго предоставено материал вътре в абсорбатора (напр. винтове (*), гаранционна карта (*), и др.). Ако бъдат открити, премахнете ги и ги съхранявайте.
- Ако е възможно, изключете и преместете всяка самостоятелна или вградена готварска печка, за да осигурите по-лесен достъп до задната стена/таван. В противен случай, защитете плота, котлона или готварската печка с дебело защитно покритие, за да предотвратите повреди и отломки. Изберете равна повърхност за събиране на уреда. Защитете повърхността с защитно покритие и подредете компонентите на абсорбатора и хардуера върху нея.
- Освен това, проверете дали има електрически контакт в близост до зоната за инсталация на абсорбатора (в обсега дори след като абсорбаторът е монтиран). Уверете се, че е възможно също така да се свърже устройство за извеждане на димове навън (само за режим на въздуховод).
- Извършете необходимите строителни работи, като инсталиране на електрически контакт и/или създаване на отвор за вентилационната тръба.

Предоставени са разширителни дюбели за закрепване на абсорбатора към повечето видове стени или тавани. Въпреки това, квалифициран техник трябва да провери подходящостта на материалите в зависимост от типа на стената или тавана. Уверете се, че стената/таванът е достатъчно здрав, за да поддържа тежестта на абсорбатора. Не нанасяйте плочки, фугираща смес или силикон за закрепване на уреда към стената. Уредът трябва да бъде монтиран само на повърхността.

РАБОТА

Уредът е оборудван с интерфейс за сензорно управление. Използвайте максималната скорост за силни кухненски пари. Препоръчва се да включите абсорбатора 5 минути преди готвене, да го оставите включен по време на готвенето и да го оставите да работи още около 15 минути след приключване на готвенето.

- Натиснете, за да изключите уреда
- Натиснете, за да активирате Wi-Fi модула*
- Натиснете, за да активирате автоматичния режим*
- Натиснете, за да зададете ниво 1 на вентилатора
- Натиснете, за да зададете ниво 2 на вентилатора
- Натиснете, за да зададете ниво 3 на вентилатора
- Натиснете, за да активирате интензивната скорост
- Натиснете, за да включите светлината*
- Предупреждение за филтъра*

Забележка: Уредът ще работи на интензивна скорост за 5 минути, след което ще се върне към предишно избраното ниво на вентилатора.

Забележка: За функции, маркирани със звезда (*), моля, консултирайте се с съответните раздели в това ръководство за повече подробности.

Функция Автоматичен режим

В автоматичен режим уредът автоматично регулира скоростта на вентилатора в зависимост от въздуха с остатъци от готвенето, като дим, пара и миризми. Това осигурява оптимална вентилация без нужда от ръчна намеса.

Когато свързаният котлон е използван, автоматичният режим се активира автоматично, когато котлонът е включен. За подробности относно свързването на абсорбатора и котлона, се запознайте с раздела „Свързване на външен котлон - свързване котлон към абсорбатор“. В режим на рециркулация, автоматичният режим ограничава скоростта на вентилатора до ниво 3, за да осигури оптимално филтриране на миризмите.

Когато тази функция е активирана, A ще светне.
Текущата скорост на вентилатора също ще бъде осветена, за да покаже кой ниво на вентилатора е активно.
За да работите с уреда в ръчен режим, натиснете бутон за скорост на вентилатора (1, 2, 3 или P).
За да се върнете в автоматичен режим, натиснете бутона A отново.

Предупреждение за насищане на филтъра

Уредът ще ви уведоми, когато е необходима поддръжка на филтрите:

- Филтри за мазнини (Филтър 1): Те могат да се мият в съдомиялна машина. Почиствайте ги след всяка употреба от 40 часа.
- Филтър с активен въглен (Филтър 2): Той трябва да бъде заменен след 160 часа работа.

Аларма за филтър за мазнини

Reset 3 Sec ще светне в червено и ще остане включен, докато филтърът не бъде нулиран. Когато абсорбатора е включен или изключен, ще се появи мигащо червено „1“ за 5 секунди.

Аларма за филтър с активен въглен

Reset 3 Sec ще светне в червено и ще остане включен, докато филтърът не бъде нулиран. Когато абсорбатора е включен или изключен, ще се появи мигащо червено „2“ за 5 секунди.

Забележка: Ако и двата филтъра изискват поддръжка, и двата номера ще мигат едновременно.

Нулиране на предупреждението за насищане на филтър за мазнини:

1. Премахнете и почистете филтъра за мазнини.
2. Натиснете и задръжте бутона Reset 3 Sec за 3 секунди.
3. Червената икона ще изгасне, след като нулирането бъде завършено.

Нулиране на предупреждението за насищане на филтър с активен въглен:

1. Заменете филтрите с активен въглен.
4. Натиснете и задръжте бутона Reset 3 Sec за 3 секунди.
5. Червената икона ще изгасне, след като нулирането бъде завършено.

Забележка: Ако и двата филтъра изискват поддръжка:

a. Първо натиснете и задръжте бутона Reset 3 Sec, за да нулирате филтъра за мазнини (Филтър 1).

b. След това натиснете и задръжте бутона Reset 3 Sec, за да нулирате филтъра с активен въглен (Филтър 2).

c. Червената икона ще изгасне, след като двата филтъра бъдат нулирани.

Нулиране на филтрите, когато предупреждението не е активно

Ако желаете да нулирате филтрите дори когато предупреждението не е активно, натиснете и задръжте съответния номер на филтъра (1 за филтър за мазнини, 2 за филтър с активен въглен) за 3 секунди. Потвърдителен звук ще потвърди успешно нулиране.

Настройване на работния режим на уреда

Уредът може да работи или в режим на рециркулация (по подразбиране), или в режим на вентилация. Можете да превключвате между режимите, за да се адаптирате към различни кухненски настройки и предпочитания на потребителя.

Използване на приложението ConnectLife

1. Отворете приложението ConnectLife.
2. Абсорбаторът е свързан чрез Wi-Fi.
3. Отидете в Настройки > Режим на вентилация.
4. Изберете или:
   a. Режим на рециркулация
   b. Режим на вентилация
5. Избраният режим ще бъде активиран на уреда.
6. Абсорбаторът ще отговори с:
   a. Един звуков сигнал и мигаща светлина веднъж → Режимът на вентилация сега е активен.
   b. Два звукови сигнала и мигаща светлина два пъти → Режимът на рециркулация сега е активен.

Използване на абсорбатора без приложението

1. Уверете се, че абсорбатора е изключен.
2. Натиснете и задръжте едновременно бутоните 1 и за 5 секунди.
3. Абсорбаторът ще отговори с:
   a. Един звуков сигнал и мигаща светлина веднъж → Режимът на вентилация сега е активен.
   b. Два звукови сигнала и мигаща светлина два пъти → Режимът на рециркулация сега е активен.
4. Използвайте същата комбинация от клавиши, за да превключвате между режимите.

Функция за осветление и димер

Уредът е оборудван с LED осветление, за да осветява зоната ви за готвене. Може да бъде включвано и изключвано и разполага с функция за димер, която ви позволява да регулирате яркостта.

Включване/изключване на осветлението

- Натиснете бутона , за да превключвате осветлението.
- Светлината ще се включи на нивото на яркост, зададено при последното използване.
- Натиснете бутона отново, за да изключите светлината.

Автоматично включване на светлината

Когато абсорбаторът се включи автоматично чрез свързан котлон, светлината ще се включи също автоматично.

Регулиране на яркостта

- Натиснете и задръжте бутона , за да активирате функцията за димер.
- Яркостта ще премине от пълна яркост до минимална за 5 секунди.
- Отпуснете бутона, когато бъде постигната желаната яркост.
- Абсорбаторът ще запомни тази настройка за яркост и ще я използва следващия път, когато светлината се включи.

Съвет: Можете да настроите яркостта точно, като отпуснете бутона на желаното ниво по време на регулирането.

Wi-Fi & СИНХРОНИЗАЦИЯ МЕЖДУ УРЕДИ

Свързване на уреда с приложението ConnectLife

ConnectLife е платформа за интелигентен дом, която свързва хора, устройства и услуги. Приложението ConnectLife предлага усъвършенствани цифрови функции и прости решения, които ви позволяват да наблюдавате и контролирате вашите уреди, да получавате уведомления на вашия смартфон и да актуализирате софтуера. (Функциите може да се различават в зависимост от модела на уреда и региона или страната ви.)
За да свържете интелигентното си устройство, ви е необходима домашна Wi-Fi мрежа (поддържат се само 2,4 GHz мрежи) и смартфон с инсталирано приложение ConnectLife.

ConnectLife

За да изтеглите приложението ConnectLife, скентирайте QR кода или потърсете ConnectLife в предпочитания от вас магазин за приложения.

1. Инсталирайте приложението ConnectLife и създайте акаунт.
2. В приложението ConnectLife отидете в менюто „Добави устройство“ и изберете съответния тип устройство. Скентирайте QR кода, разположен на табелката с технически данни на уреда, или въведете AUID/MV номера ръчно.
3. Следвайте стъпка по стъпка инструкциите в приложението, за да завършите процеса на свързване.
4. След успешно свързване, можете да контролирате уреда си дистанционно чрез приложението ConnectLife.

Управление на Wi-Fi

Включване на Wi-Fi модула

- Уверете се, че абсорбатора е изключен.
- Натиснете на абсорбатора, за да включите Wi-Fi модула. ще започне да мига.

Свързване на уреда с ConnectLife

- Инсталирайте приложението ConnectLife на телефона си.
- Отворете приложението и изберете „Добави устройство“.
- Скентирайте QR кода, разположен на табелката с технически данни на уреда.
- Уверете се, че абсорбатора е изключен.
- Натиснете и задръжте бутона на абсорбатора за 3 секунди, за да започнете свързването. и 1 ще започнат да мигат. Опитът за свързване ще изтече след 5 минути, ако не е завършен.
- След успешно свързване, ще остане стабилно осветен (спира да мига). Устройството е свързано с приложението.

ЗАБЕЛЕЖКА: За допълнителни настройки, следвайте инструкциите в приложението ConnectLife.

Свързване на допълнителни потребители

- Уверете се, че абсорбатора е изключен.
- Натиснете и задръжте на абсорбатора за 6 секунди, за да свържете допълнителен потребител.

  и 2 ще започнат да мигат. Опитът за свързване ще изтече след 3 минути, ако не е завършен.

- След успешно свързване, ще остане стабилно осветен (спира да мига). Устройството е свързано с приложението.

ЗАБЕЛЕЖКА: За да продължите настройките, следвайте инструкциите в приложението ConnectLife.

Премахване на всички свързани потребители

- Уверете се, че абсорбатора е изключен.
- Натиснете и задръжте за 9 секунди, за да премахнете всички свързани потребители от приложението ConnectLife. и 3 ще мигат до 1 минута.
- След успешно премахване на сдвояването, ще започне да мига.

ЗАБЕЛЕЖКА: Процесът на премахване на сдвояването ще прекъсне връзката на уреда както с ConnectLife, така и с котлона. След премахването на сдвояването ще трябва да повторите процеса на сдвояване, за да свържете отново уреда с котлона или с ConnectLife. Моля, имайте предвид, че паролата и всички настройки, конфигурирани в приложението ConnectLife, ще бъдат нулирани и ще трябва да бъдат повторно конфигурирани.

Изключване на Wi-Fi модула

- Уверете се, че абсорбатора е изключен.
- Натиснете и задръжте на абсорбатора за 12 секунди, за да изключите Wi-Fi модула. ще се изключи.

Свързване на външен котлон - „Синхронизиране на абсорбатора“

Можете да свържете абсорбатора към външен индукционен котлон. С тази връзка абсорбаторът автоматично регулира работата си в зависимост от активността на готвене на индукционния котлон. Умен алгоритъм и сензори наблюдават интензивността на готвенето и съответно регулират скоростта на вентилатора на абсорбатора, базирайки се на засечените данни.

Сдвояване на абсорбатора с котлона

За да сдвоите абсорбатора с вашия индукционен котлон, следвайте стъпките по-долу. Започнете процеса на сдвояване на индукционния котлон едновременно (позовавайте се на ръководството за котлона за подробности).

- Преди да използвате функцията за свързване котлон-абсорбатор за първи път, уверете се, че абсорбатора е актуализиран чрез приложението ConnectLife.
- Уверете се, че абсорбатора е изключен.
- Натиснете на абсорбатора, за да активирате Wi-Fi модула. ще започне да мига.
- Натиснете и задръжте на абсорбатора за 6 секунди, за да започнете процеса на сдвояване. и 2 ще започнат да мигат. Опитът за свързване ще изтече след 3 минути, ако не е завършен. След успешно сдвояване, абсорбатора ще включи вентилатора и светлината на абсорбатора.

Премахване на сдвояването на абсорбатора от котлона

- Уверете се, че абсорбатора е изключен.
- Натиснете и задръжте бутона за 9 секунди, за да премахнете котлона от приложението ConnectLife и да го премахнете от сдвояването с абсорбатора. и 3 ще мигат до 1 минута.
- След успешното премахване на сдвояването, ще мига.

ЗАБЕЛЕЖКА: Процесът на премахване на сдвояването прекъсва връзката на уреда както с котлона, така и с приложението ConnectLife. След премахването на сдвояването ще трябва да повторите процеса на сдвояване, за да свържете отново уреда с котлона или с ConnectLife. Моля, имайте предвид, че паролата и всички настройки, конфигурирани в приложението ConnectLife, ще бъдат нулирани и ще трябва да бъдат повторно конфигурирани.

ИНФОРМАЦИЯ

Ако уредът е изключен, без да бъде предварително прекъсната връзката с индукционния котлон, абсорбаторът и котлонът ще се свържат автоматично, когато започнете отново да готвите.

ПОДДРЪЖКА

ВНИМАНИЕ! Преди да извършите каквато и да е поддръжка, изключете абсорбатора от захранването, като изключите на свързващия конектор и извадите предпазителя на конектора. Ако уредът е включен в контакт, изключете го, преди да продължите.

Почистване

Абсорбаторът трябва да се почиства редовно (поне толкова често, колкото се поддържат филтрите за мазнини), както отвътре, така и отвън. Почиствайте с кърпа, напоена с неутрален течен препарат. Избягвайте използването на абразивни продукти. НЕ ИЗПОЛЗВАЙТЕ АЛКОХОЛ!
ПРЕДУПРЕЖДЕНИЕ: Неспазването на основни препоръки за почистване или неподмяната на филтри може да доведе до опасности от пожар.
Препоръчва се да се следват тези указания.
Производителят не носи отговорност за каквито и да било повреди на мотора или инциденти с пожар, причинени от неправилна поддръжка или неспазване на безопасните препоръки, посочени по-горе.

Филтър за мазнини

Филтърът за мазнини улавя частиците от мазнина по време на готвене.
Почиствайте филтъра за мазнини веднъж месечно с леки детергенти, ръчно или в съдомиялна машина на ниска температура и кратък цикъл. Мийката в съдомиялна може да доведе до леко обезцветяване на филтъра за мазнини, но това не влияе на неговата ефективност при филтриране.
За да премахнете филтъра за мазнини, натиснете дръжката на пружинния механизъм.

Филтър с активен въглен (само за режим на рециркулация)

Филтърът с активен въглен абсорбира неприятни миризми, причинени от готвене. Филтърът с активен въглен се насища след продължителна употреба, в зависимост от типа на готвенето и честотата на почистване на филтъра за мазнини. Филтърът трябва да се почиства поне на всеки 4 месеца (подходящ за съдомиялни машини). Филтърът трябва да бъде заменен поне на всеки 36 месеца.

Заместване на лампи

Абсорбаторът е оборудван със система за LED осветление.
Тя осигурява оптимално осветление, издържа до 10 пъти по-дълго от традиционните крушки и спестява 90% от електрическата енергия.
За замяна на лампите се свържете с техническия сервиз.

Информация за съответствие

Тип радио оборудване	HLW3215-TG01
Wi-Fi	
Работен честотен обхват:	2,4000 GHz - 2,4835 GHz
Максимална изходна мощност:	≤10 dBm/MHz (EIRP) (Печалба на антената <10 dBi)
Максимална печалба на антената:	Печалба: 0 dBi
Bluetooth	
Честотен обхват:	2,400 GHz - 2,4835 GHz
Изход на носещата:	6 dBm (≤10 dBm)
Тип на излъчването:	F1D

Производителят заявява, че уредът с функцията ConnectLife отговаря на основните изисквания и други релевантни разпоредби на Директива 2014/53/EU. Подробно Декларация за съответствие е налична на: https://auid.connectlife.io, на страницата на вашето устройство сред допълнителните документи.

CS ODSAVAČ PAR

Pečlivě dodržujte pokyny uvedené v tomto návodu. Zříkáme se jakékoli odpovědnosti za nepříjemnosti, škody nebo požáry způsobené nedodržením pokynů. Tento odsavač par je navržen k odsávání kuchyňských par a pára a je určen pouze pro domácí použití.
Vzhled odsavače se může lišit od ilustračních obrázků v tomto návodu. Pokyny pro použití, údržbu a instalaci však zůstávají nezměněny.

! Je důležité tento návod uchovávat pro budoucí potřebu. V případě prodeje, převodu nebo přestěhování se ujistěte, že návod zůstane s produktem.
! Před použitím si pečlivě přečtěte pokyny, protože obsahují důležité informace o instalaci, použití a bezpečnosti.
! Nedělejte žádné elektrické nebo mechanické úpravy produktu ani jeho odsávacích potrubí.
! Před instalací zařízení zkontrolujte, zda nejsou žádné poškozené komponenty. Pokud je nalezeno jakékoli poškození, kontaktujte svého prodejce a neprovádějte instalaci.

Poznámka: Předměty označené symbolem „(*)“ jsou volitelné příslušenství, dodávané pouze s některými modely nebo dostupné k zakoupení samostatně.

UPOZORNĚNÍ

VAROVÁNÍ!

! Nepo připojujte zařízení k napájení, dokud není instalace dokončena.
! Před prováděním jakékoli údržby nebo čištění odpojte odsavač od napájení odstraněním zástrčky nebo vypnutím napájení.
! Při instalaci a údržbě vždy noste pracovní rukavice.
! Toto zařízení není určeno pro použití dětmi nebo osobami s tělesnými, smyslovými nebo mentálními omezeními, nebo těmi, kteří nemají zkušenosti nebo znalosti, pokud nejsou pod dohledem nebo poučeny o bezpečném použití osobou odpovědnou za jejich bezpečnost.
! Toto zařízení je určeno pouze pro použití dospělými osobami. Děti by měly být pod dohledem, aby se zajistilo, že si nebudou s přístrojem hrát.
! Toto zařízení je určeno pro obsluhu dospělými osobami. Dětem by nemělo být dovoleno manipulovat s ovládacími prvky nebo si hrát s přístrojem.
! Nikdy nepoužívejte odsavač bez správně nainstalovaných tukových filtrů!
! Odsavač nikdy nesmí být použit jako podpůrný povrch, pokud to není výslovně uvedeno.
! Prostor, kde je zařízení nainstalováno, musí být dostatečně větrán, zejména pokud je používán spolu s jinými zařízeními na plyn nebo zařízeními používajícími jiné paliva.
! Potrubní systém pro toto zařízení nesmí být připojen k žádnému existujícímu ventilačnímu systému používanému pro jiné účely, jako je odvětrávání výfukových plynů z plynových spotřebičů nebo jiných palivých zdrojů.
! Flambování jídla přímo pod odsavačem je přísně zakázáno.
! Používání otevřených plamenů je škodlivé pro filtry a představuje požární nebezpečí. Musí být za všech okolností zabráněno.
! Při smažení buďte opatrní, abyste zajistili, že olej nepřehřeje a nechytne požár.
! Přístupné části odsavače mohou být horké při používání s kuchyňskými spotřebiči. Pro technická a bezpečnostní opatření týkající se vypouštění par je nezbytné dodržovat předpisy stanovené místními úřady.
! Odsavač by měl být pravidelně čištěn, jak uvnitř, tak i zvenčí (NEJMÉNĚ JEDNOU ZA MĚSÍC).
! Toto musí být dokončeno v souladu s pokyny pro údržbu uvedenými v tomto návodu.
! Nedodržení pokynů pro čištění odsavače a filtrů v tomto uživatelském průvodci může vést k požárnímu nebezpečí.
! Nepoužívejte ani nenechávejte odsavač par zapnutý, pokud není lampa bezpečně nainstalována, protože to může způsobit zásah elektrickým proudem.
! Zříkáme se jakékoli odpovědnosti za závady, škody nebo požáry způsobené nedodržením pokynů v tomto návodu.
! Toto zařízení je označeno v souladu s evropskou směrnicí 2002/96/ES o odpadech z elektrických a elektronických zařízení (WEEE). Správná likvidace tohoto výrobku pomáhá předcházet poškození životního prostředí a lidského zdraví způsobeného nesprávnou likvidací.

Symbol na výrobku nebo v přiložené dokumentaci označuje, že toto zařízení by nemělo být považováno za domácí odpad. Místo toho musí být odevzdáno na příslušné sběrné místo pro recyklaci elektrických a elektronických zařízení. Likvidace musí probíhat v souladu s místními předpisy o ochraně životního prostředí a nakládání s odpady.
Pro podrobnější informace týkající se likvidace, sběru a recyklace tohoto výrobku se prosím obraťte na místní úřady, oddělení správy odpadů nebo obchod, kde jste tento výrobek zakoupili.

Zařízení bylo navrženo, testováno a vyrobeno podle následujících norem:
- Bezpečnost: EN/IEC 60335-1; EN/IEC 60335-2-31, EN/IEC 62233.
- Výkon: EN/IEC 61591; ISO 5167-1; ISO 5167-3; ISO 5168; EN/IEC 60704-1; EN/IEC 60704-2-13; ISO 3741; EN 50564; IEC 62301.
- EMC: EN 55014-1; CISPR 14-1; EN 55014-2; CISPR 14-2; EN/IEC 61000-3-2; EN/IEC 61000-3-3.

Další instalační specifikace:
Používejte pouze šrouby dodané s výrobkem pro instalaci. Pokud šrouby nejsou součástí balení, zakoupíte si vhodný typ samostatně. Ujistěte se, že šrouby mají správnou délku, jak je uvedeno v návodu k instalaci.
V případě pochybností se obraťte na autorizované servisní středisko nebo kvalifikovaného odborníka.
VAROVÁNÍ! Nedodržení pokynů pro instalaci šroubů nebo upevňovacího zařízení může vést k nebezpečím.

POUŽITÍ

Odsavač může být použit v režimu odsávání nebo recirkulace.

Režim odsávání

Páry musí být vyvedeny ven přes odsávací potrubí připojené k přírubě pro výstup vzduchu.

POZOR!
Pokud jsou součástí výrobku uhlíkové filtry, vyjměte je před instalací.

POZOR!
Odsávací potrubí není součástí balení a musí být zakoupeno samostatně.
Připojte jednotku k nástěnným odsávacím potrubím nebo otvorům ve zdi, které odpovídají průměru příruby pro výstup vzduchu. Použití potrubí nebo otvorů s menším průměrem způsobí:
- Snížení účinnosti odsávání;
- Významné zvýšení hladiny hluku.

Poznámka: Výrobce není odpovědný za problémy vzniklé nesprávnou instalací.

- Používejte co nejkratší délku odsávacího potrubí.
- Minimalizujte počet ohybů (maximální úhel ohybu: 90°).
- Vyhněte se náhlým změnám průměru odsávacího potrubí.

Režim recirkulace

V této konfiguraci je vzduch filtrován k odstranění tuku a pachů, než se vrátí zpět do místnosti.

DŮLEŽITÉ:
Pro použití výrobku v režimu recirkulace musí být nainstalován systém uhlíkového filtru.

INSTALACE

Minimální vzdálenost mezi povrchem varné desky a nejnižší částí odsavače par musí být: alespoň 55 cm pro elektrické varné desky, 65 cm pro plynové nebo kombinované sporáky. Pokud instalační pokyny pro plynový sporák určují větší vzdálenost, je nutné ji dodržet.

Elektrické připojení

Napájení musí odpovídat hodnotám uvedeným na typovém štítku uvnitř odsavače. Pokud je odsavač dodán s konektorem, připojte jej k zásuvce (v souladu s platnými předpisy), která zůstane přístupná i po instalaci. Pokud odsavač nemá zástrčku (přímé připojení k síti) nebo pokud zástrčka není přístupná po instalaci, musí být nainstalován dvoupólový vypínač podle příslušných norem, aby byla zajištěna úplná izolace od napájení v podmínkách kategorie přetížení III, jak je uvedeno v instalačním návodu.

Varování! Před opětovným připojením odsavače k napájení a testováním jeho výkonu se vždy ujistěte, že je napájecí kabel správně sestaven.

Instalace

Produkt je těžký, takže manipulaci a instalaci musí provádět alespoň dvě osoby.
Před zahájením instalace:

- Zkontrolujte, že zakoupený produkt má vhodnou velikost pro vybranou instalační oblast.
- Odstraňte uhlíkové (*) filtry, pokud jsou součástí (viz příslušná část). Tyto části by měly být nainstalovány pouze v případě použití odsavače v režimu recirkulace.
- Zkontrolujte (z důvodu dopravy), že uvnitř odsavače není žádný jiný dodávaný materiál (např. šrouby (*), záruční karta (*), atd.). Pokud naleznete, odstraňte a uchovejte je.
- Pokud je to možné, odpojte a přemístěte jakýkoli volně stojící nebo zasouvací sporák, abyste získali snadnější přístup ke zadní stěně/stropu. Jinak chraňte pracovní desku, varnou desku nebo sporák silným ochranným krytem, abyste zabránili poškození a nečistotám. Vyberte rovný povrch pro sestavení jednotky. Chraňte povrch ochranným krytem a rozložte komponenty odsavače a hardwarové součásti na něm.
- Dále zkontrolujte, že je v blízkosti oblasti instalace odsavače dostupná elektrická zásuvka (v dosahu i po montáži odsavače). Ujistěte se, že je také možné připojit zařízení pro výfuk par na venkovní stranu (pouze pro odsávací režim).
- Proveďte potřebné stavební práce, jako je instalace elektrické zásuvky a/nebo vytvoření otvoru pro odsávací potrubí.

K upevnění odsavače na většinu typů stěn nebo stropů jsou dodány rozšiřovací hmoždinky. Nicméně kvalifikovaný technik musí ověřit vhodnost materiálů na základě typu stěny nebo stropu. Ujistěte se, že stěna/strop je dostatečně silná, aby unese váhu odsavače. Neaplikujte dlaždice, spárovací hmotu nebo silikon pro připevnění zařízení ke stěně. Zařízení by mělo být pouze povrchově namontováno.

PROVOZ

Zařízení je vybaveno dotykovým ovládacím rozhraním. Používejte maximální rychlost pro silné kuchyňské páry. Doporučuje se spustit odsavač par na 5 minut před vařením, během vaření jej nechat běžet a přibližně 15 minut po dokončení vaření.

- Stiskněte pro vypnutí zařízení
- Stiskněte pro aktivaci Wi-Fi modulu*
- Stiskněte pro aktivaci automatického režimu*
- Stiskněte pro nastavení úrovně rychlosti ventilátoru 1
- Stiskněte pro nastavení úrovně rychlosti ventilátoru 2
- Stiskněte pro nastavení úrovně rychlosti ventilátoru 3
- Stiskněte pro aktivaci intenzivní rychlosti
- Stiskněte pro zapnutí světla*
- Upozornění na filtr*

Poznámka: Zařízení bude pracovat na intenzivní rychlosti po dobu 5 minut, po které se vrátí k předchozímu nastavení rychlosti ventilátoru.
Poznámka: Pro funkce označené hvězdičkou (*), prosím, podívejte se na příslušné části tohoto návodu pro více informací.

Funkce automatického režimu

V automatickém režimu zařízení automaticky upravuje rychlost ventilátoru podle vzdušných vedlejších produktů vaření, jako jsou kouř, pára a zápachy. To zajišťuje optimální ventilaci bez ručního zásahu.

Při použití připojené varné desky je automatický režim aktivován automaticky, když je varná deska zapnuta. Podrobnosti o připojení odsavače a varné desky najdete v kapitole „Připojení externí varné desky - ‚Spojení varné desky s odsavačem'". V režimu recirkulace automatický režim omezí rychlost ventilátoru na úroveň 3, aby zajistil optimální filtraci zápachu.

Když je tato funkce aktivní, A se rozsvítí.
Aktuální rychlost ventilátoru bude také osvětlena, aby označila, která úroveň ventilátoru je aktivní.
Pro použití zařízení v ručním režimu stiskněte tlačítko pro nastavení rychlosti ventilátoru (1, 2, 3 nebo P).
Chcete-li se vrátit do automatického režimu, stiskněte tlačítko A znovu.

Upozornění na nasycení filtru

Zařízení vás upozorní, když je potřeba údržba filtrů:

- Tukové filtry (Filtr 1): Tyto filtry lze umývat v myčce nádobí. Čistěte je po každých 40 hodinách použití.
- Uhlíkový filtr (Filtr 2): Tento filtr musí být vyměněn po 160 hodinách provozu.

Upozornění na tukový filtr

Reset 3 Sec se rozsvítí červeně a zůstane rozsvícený, dokud nebude filtr resetován. Když je odsavač zapnutý nebo vypnutý, na 5 sekund se zobrazí blikající červené 1.

Upozornění na uhlíkový filtr

Reset 3 Sec se rozsvítí červeně a zůstane rozsvícený, dokud nebude filtr resetován. Když je odsavač zapnutý nebo vypnutý, na 5 sekund se zobrazí blikající červené 2.

Poznámka: Pokud oba filtry vyžadují údržbu, obě čísla budou blikat současně.

Resetování upozornění na nasycení tukového filtru:

1. Odstraňte a vyčistěte tukový filtr.
2. Stiskněte a držte tlačítko Reset 3 Sec po dobu 3 sekund.
3. Červená ikona se vypne, jakmile bude reset dokončen.

Resetování upozornění na nasycení uhlíkového filtru:

1. Vyměňte uhlíkový filtr(y).
4. Stiskněte a držte tlačítko Reset 3 Sec po dobu 3 sekund.
5. Červená ikona se vypne, jakmile bude reset dokončen.

Poznámka: Pokud oba filtry vyžadují údržbu:

a. Nejprve stiskněte a držte tlačítko Reset 3 Sec pro resetování tukového filtru (Filtr 1).
b. Poté stiskněte a držte tlačítko Reset 3 Sec pro resetování uhlíkového filtru (Filtr 2).
c. Červená ikona se vypne, jakmile budou oba filtry resetovány.

Resetování filtrů, když není aktivní upozornění

Pokud chcete resetovat filtry i v případě, že není aktivní žádné upozornění, stiskněte a držte odpovídající číslo filtru (1 pro tukový filtr, 2 pro uhlíkový filtr) po dobu 3 sekund. Potvrzovací zvuk označí úspěšný reset.

Nastavení provozního režimu zařízení

Zařízení může pracovat buď v režimu recirkulace (výchozí nastavení), nebo v režimu odsávání. Můžete přepínat mezi režimy, aby vyhovovaly různým uspořádáním kuchyně a preferencím uživatele.

Použití aplikace ConnectLife

1. Otevřete aplikaci ConnectLife.
2. Odsavač je připojen přes Wi-Fi.
3. Přejděte do Nastavení > Režim ventilace.
4. Vyberte buď:
   a. Režim recirkulace
   b. Režim odsávání
5. Vybraný režim bude aktivován na zařízení.
6. Odsavač par reaguje následujícím způsobem:
   a. Jeden pípnutí a světlo blikne jednou → Režim odsávání je nyní aktivní.
   b. Dvě pípnutí a světlo blikne dvakrát → Režim recirkulace je nyní aktivní.

Použití odsavače bez aplikace

1. Ujistěte se, že je odsavač vypnutý.
2. Stiskněte a držte tlačítka 1 a ☼ současně po dobu 5 sekund.
3. Odsavač par reaguje následujícím způsobem:
   a. Jeden pípnutí a světlo blikne jednou → Režim odsávání je nyní aktivní.
   b. Dvě pípnutí a světlo blikne dvakrát → Režim recirkulace je nyní aktivní.
4. Použijte stejnou kombinaci tlačítek pro přepínání mezi režimy.

Funkce světla a stmívače

Zařízení je vybaveno LED světlem pro osvětlování vaší pracovní plochy. Světlo lze zapnout nebo vypnout a má funkci stmívače, která umožňuje nastavit jas.

Zapnutí/Vypnutí světla

- Stiskněte tlačítko ☼ pro zapnutí nebo vypnutí světla.
- Světlo se zapne na úroveň jasu, která byla nastavena při posledním použití.
- Stiskněte tlačítko znovu pro vypnutí světla.

Automatické zapnutí světla

Když se odsavač zapne automaticky pomocí připojené varné desky, světlo se také automaticky zapne.

Nastavení jasu

- Stiskněte a držte tlačítko ☼ pro aktivaci funkce stmívače.
- Jas bude postupně přecházet od plného jasu k minimálnímu za 5 sekund.
- Uvolněte tlačítko, když dosáhnete požadovaného jasu.
- Odsavač si tuto úroveň jasu zapamatuje a použije ji při příštím zapnutí světla.

Tip: Jas můžete jemně doladit tím, že tlačítko uvolníte na požadované úrovni během stmívání.

Wi-Fi & SYNC MEZI ZAŘÍZENÍMI

Připojení zařízení k aplikaci ConnectLife

ConnectLife je platforma pro chytrou domácnost, která propojuje lidi, zařízení a služby. Aplikace ConnectLife poskytuje pokročilé digitální funkce a jednoduchá řešení, která vám umožní sledovat a ovládat vaše zařízení, přijímat upozornění na vašem smartphonu a aktualizovat software. (Funkce se mohou lišit v závislosti na modelu vašeho zařízení a vaší oblasti nebo zemi.)
Pro připojení chytrého zařízení potřebujete domácí Wi-Fi síť (podporovány jsou pouze 2,4 GHz sítě) a smartphone s nainstalovanou aplikací ConnectLife.

ConnectLife

Pro stažení aplikace ConnectLife naskenujte QR kód nebo hledejte aplikaci ConnectLife v preferovaném obchodu s aplikacemi.

1. Nainstalujte aplikaci ConnectLife a vytvořte účet.
2. V aplikaci ConnectLife přejděte do menu „Přidat zařízení“ a vyberte příslušný typ zařízení. Naskenujte QR kód umístěný na typovém štítku zařízení nebo zadejte číslo AUID/MV ručně.
3. Postupujte podle kroků v aplikaci a dokončete proces připojení.
4. Po úspěšném připojení můžete zařízení ovládat na dálku pomocí aplikace ConnectLife.

Správa Wi-Fi

Zapnutí Wi-Fi modulu

- Ujistěte se, že je odsavač vypnutý.
- Stiskněte na odsavači pro zapnutí Wi-Fi modulu. začne blikat.

Připojení zařízení k ConnectLife

- Nainstalujte aplikaci ConnectLife do svého telefonu.
- Otevřete aplikaci a vyberte možnost Přidat zařízení.
- Naskenujte QR kód umístěný na typovém štítku zařízení.
- Ujistěte se, že je odsavač vypnutý.
- Stiskněte a držte tlačítko na odsavači po dobu 3 sekund, abyste zahájili připojení. a 1 začnou blikat. Pokus o připojení vyprší po 5 minutách, pokud nebude dokončen.
- Po úspěšném připojení zůstane trvale rozsvícený (přestane blikat). Zařízení je nyní připojeno k aplikaci.

POZNÁMKA: Pro další nastavení postupujte podle pokynů uvedených v aplikaci ConnectLife.

Připojení dalších uživatelů

- Ujistěte se, že je odsavač vypnutý.
- Stiskněte a držte tlačítko na odsavači po dobu 6 sekund pro připojení dalšího uživatele. a 2 začnou blikat. Pokus o připojení vyprší po 3 minutách, pokud nebude dokončen.

- Po úspěšném připojení zůstane trvale rozsvícený (přestane blikat). Zařízení je nyní připojeno k aplikaci.

POZNÁMKA: Pro pokračování v nastavení postupujte podle pokynů v aplikaci ConnectLife.

Odstranění všech připojených uživatelů

- Ujistěte se, že je odsavač vypnutý.
- Stiskněte a držte tlačítko po dobu 9 sekund, abyste odstranili všechny připojené uživatele z aplikace ConnectLife. a 3 budou blikat až 1 minutu.
- Po úspěšném zrušení párování bude blikat.

POZNÁMKA: Proces zrušení párování odpojí zařízení od ConnectLife i varné desky. Po zrušení párování bude nutné opakovat proces párování pro znovu připojení zařízení k varné desce nebo ConnectLife. Všimněte si, že heslo a všechna nastavení nakonfigurovaná v aplikaci ConnectLife budou resetována a musí být znovu nakonfigurována.

Vypnutí Wi-Fi modulu

- Ujistěte se, že je odsavač vypnutý.
- Stiskněte a držte tlačítko na odsavači po dobu 12 sekund pro vypnutí Wi-Fi modulu. se vypne.

Připojení externí varné desky - „Synchronizace odsavače“

Můžete připojit odsavač k externí indukční varné desce. Při tomto připojení odsavač automaticky přizpůsobí svůj provoz podle vaření na indukční varné desce. Chytrý algoritmus a senzory sledují intenzitu vaření a na základě zjištěných dat upravují rychlost ventilátoru odsavače.

Párování odsavače s varnou deskou

Pro spárování odsavače s indukční varnou deskou postupujte podle následujících kroků. Současně zahajte proces párování na vaší indukční varné desce (pro podrobnosti se podívejte do návodu k varné desce).

- Před prvním použitím funkce spojení varné desky s odsavačem se ujistěte, že je odsavač aktualizován pomocí aplikace ConnectLife.
- Ujistěte se, že je odsavač vypnutý.
- Stiskněte na odsavači pro aktivaci Wi-Fi modulu. začne blikat.
- Stiskněte a držte tlačítko na odsavači po dobu 6 sekund pro zahájení procesu párování. a 2 začnou blikat. Pokus o připojení vyprší po 3 minutách, pokud nebude dokončen. Po úspěšném párování se odsavač zapne a rozsvítí ventilátor a světlo.

Zrušení párování odsavače s varnou deskou

- Ujistěte se, že je odsavač vypnutý.
- Stiskněte a držte tlačítko po dobu 9 sekund, abyste odstranili varnou desku z aplikace ConnectLife a zrušili její párování s odsavačem. a 3 budou blikat až 1 minutu.
- Po úspěšném zrušení párování bude blikat.

POZNÁMKA: Proces zrušení párování odpojí zařízení od varné desky i aplikace ConnectLife. Po zrušení párování bude nutné opakovat proces párování pro znovu připojení zařízení k varné desce nebo ConnectLife. Všimněte si, že heslo a všechna nastavení nakonfigurovaná v aplikaci ConnectLife budou resetována a musí být znovu nakonfigurována.

INFORMACE

Pokud bude zařízení vypnuto, aniž by bylo nejprve odpojeno od indukční varné desky, odsavač a varná deska se automaticky znovu připojí při dalším zapnutí vaření.

ÚDRŽBA

POZOR! Před prováděním jakékoli údržby odpojte odsavač od napájení vypnutím na konektoru a vyjmutím pojistky konektoru.
Pokud je zařízení zapojeno do zásuvky, odpojte jej před pokračováním.

Čištění

Odsavač par by měl být pravidelně čištěn (alespoň tak často, jak je údržba tukových filtrů) uvnitř i zvenčí. Čistěte vlhkým hadříkem namočeným v neutrálním tekutém čisticím prostředku. Vyhněte se používání abrazivních produktů. NEPOUŽÍVEJTE ALKOHOL!
VAROVÁNÍ: Nedodržení základních doporučení pro čištění nebo výměnu filtrů může vést k požárním nebezpečím.
Doporučuje se dodržovat tato doporučení.
Výrobce se zříká jakékoli odpovědnosti za poškození motoru nebo požární incidenty způsobené nesprávnou údržbou nebo nedodržením výše uvedených bezpečnostních doporučení.

Tukový filtr

Tukový filtr zachycuje částice vařeného tuku.
Čistěte tukový filtr jednou měsíčně jemnými čisticími prostředky, buď ručně, nebo v myčce na nádobí při nízké teplotě a krátkém cyklu. Ačkoli mytí v myčce může způsobit mírné zbarvení tukového filtru, neovlivní to jeho filtrační výkon.
Pro odstranění tukového filtru stiskněte páčku pro uvolnění pružiny.

Uhlíkový filtr (pouze pro použití v režimu recirkulace)

Uhlíkový filtr absorbuje nepříjemné pachy způsobené vařením. Uhlíkový filtr se nasycuje po delším používání, v závislosti na typu vaření a frekvenci čištění tukového filtru. Vložku filtru je třeba čistit alespoň každé 4 měsíce (vhodné pro myčky nádobí). Filtr musí být vyměněn alespoň každé 36 měsíců.

Výměna žárovek

Odsavač je vybaven LED osvětlením.
Poskytuje optimální osvětlení, vydrží až 10krát déle než tradiční žárovky a šetří 90% elektrické energie.
Pro výměnu žárovky kontaktujte technickou službu.

Informace o shodě

Typ rádiového zařízení	HLW3215-TG01
Wi-Fi	
Provozní frekvenční rozsah:	2,4000 GHz – 2,4835 GHz
Maximální výstupní výkon:	≤10 dBm/MHz (EIRP) (Zisk antény <10 dBi)
Maximální zisk antény:	Zisk: 0 dBi
Bluetooth	
Frekvenční rozsah:	2,400 GHz – 2,4835 GHz
Výstup nosné:	6 dBm (≤10 dBm)
Typ emisí:	F1D

Výrobce prohlašuje, že zařízení s funkcí ConnectLife splňuje základní požadavky a další relevantní ustanovení směrnice 2014/53/EU. Podrobný prohlášení o shodě je k dispozici na: https://auid.connectlife.io, na stránce vašeho zařízení mezi dalšími dokumenty.

SK ODSÁVAČ PÁR

Dôkladne postupujte podľa pokynov uvedených v tomto návode. Nezodpovedáme za žiadne nepríjemnosti, škody alebo požiare spôsobené nedodržiavaním týchto pokynov. Tento odsávač pár je navrhnutý na odsávanie pár a výparov pri varení a je určený výhradne na domáce použitie.
Vzhľad odsávača môže byť odlišný od obrázkov v tomto návode. Pokyny na použitie, údržbu a inštaláciu však zostávajú nezmenené.

! Je dôležité si tento návod uchovať na neskoršie použitie. V prípade predaja, prevodu alebo premiestnenia zabezpečte, aby návod zostal s výrobkom.
! Dôkladne si prečítajte pokyny, pretože obsahujú dôležité informácie o inštalácii, používaní a bezpečnosti.
! Nenechávajte elektrické ani mechanické úpravy výrobku alebo jeho odsávacích potrubí.
! Pred inštaláciou spotrebiča skontrolujte, či sú všetky komponenty nepoškodené. Ak je zistené akékoľvek poškodenie, kontaktujte svojho predajcu a neproceedujte s inštaláciou.

Poznámka: Predmety označené symbolom „(*)“ sú voliteľné príslušenstvo, ktoré sa dodávajú iba s určitými modelmi alebo sú k dispozícii na zakúpenie samostatne.

OPATRNOSŤ

VAROVANIE!

! Nepripojujte spotrebič k napájaniu, kým nie je inštalácia úplná.
! Pred vykonaním akéhokoľvek čistenia alebo údržby odpojte odsávač od napájania vytiahnutím zástrčky alebo vypnutím napájania.
! Počas inštalácie a údržby vždy noste pracovné rukavice.
! Tento spotrebič nie je určený na používanie deťmi ani osobami so zdravotným postihnutím, senzorickým alebo mentálnym postihnutím alebo osobami, ktoré nemajú skúsenosti alebo vedomosti, pokiaľ nie sú pod dohľadom alebo neboli informované o bezpečnom používaní zo strany osoby zodpovednej za ich bezpečnosť.
! Tento spotrebič je určený iba na používanie dospelými. Deti by mali byť pod dohľadom, aby sa zabezpečilo, že si nebudú hrať so spotrebičom.
! Tento spotrebič je navrhnutý na obsluhu iba dospelými. Deťom by sa nemalo umožniť manipulovať s ovládacími prvkami alebo si hrať so spotrebičom.
! Nikdy neprevádzkujte odsávač bez riadne nainštalovaných tukových filtrov.
! Odsávač nikdy nesmie byť použitý ako podporný povrch, pokiaľ to nie je výslovne špecifikované.
! Oblasť, kde je spotrebič nainštalovaný, musí byť riadne vetraná, najmä ak sa používa spolu s inými zariadeniami na plyn alebo spotrebičmi, ktoré používajú iné palivá.
! Systém potrubia pre tento spotrebič nesmie byť pripojený k existujúcemu ventilačnému systému používanému na iné účely, ako je odvádzanie výfukových plynov z plynových spotrebičov alebo iných zdrojov paliva.
! Priame flambovanie jedla pod odsávačom je prísne zakázané.
! Používanie odkrytých plameňov je škodlivé pre filtre a predstavuje požiarne riziko. Musí sa vyhnúť za všetkých okolností.
! Pri vyprážaní buďte opatrní, aby olej neprehrial a nezachvátil sa požiarom.
! Prístupné časti odsávača sa môžu pri používaní s varnými spotrebičmi zahriať. Pre technické a bezpečnostné opatrenia pri odvádzaní pár je nevyhnutné dodržiavať predpisy stanovené miestnymi úradmi.
! Odsávač pár by sa mal pravidelne čistiť, a to zvnútra aj zvonku (ASPOŇ RAZ ZA MESIAC).
! Toto musí byť vykonané v súlade s pokynmi na údržbu uvedenými v tomto návode.
! Nedodržanie pokynov na čistenie odsávača a filtrov v tomto návode môže spôsobiť požiarne nebezpečenstvo.
! Nepoužívajte ani nenechávajte odsávač zapnutý bez riadne nainštalovanej lampy, pretože to môže spôsobiť úraz elektrickým prúdom.
! Nezodpovedáme za žiadne poruchy, škody alebo požiare spôsobené nedodržiavaním pokynov v tomto návode.
! Tento spotrebič je označený v súlade s Európskou smernicou 2002/96/EC o odpade elektrických a elektronických zariadení (WEEE). Správna likvidácia tohto výrobku pomáha predchádzať poškodeniu životného prostredia a ľudského zdravia spôsobenému nesprávnou likvidáciou.

Symbol na výrobku alebo na sprievodnej dokumentácii znamená, že tento spotrebič by nemal byť považovaný za domový odpad. Namiesto toho musí byť odovzdaný na príslušné zberné miesto na recykláciu elektrických a elektronických zariadení. Likvidácia musí byť vykonaná v súlade s miestnymi predpismi o ochrane životného prostredia a nakladaní s odpadmi.
Pre podrobnejšie informácie o likvidácii, zbere a recyklácii tohto výrobku kontaktujte svoje miestne úrady, oddelenie správy odpadu alebo obchod, kde ste tento výrobok zakúpili.

Spotrebič je navrhnutý, testovaný a vyrobený podľa nasledujúcich noriem:
- Bezpečnosť: EN/IEC 60335-1; EN/IEC 60335-2-31, EN/IEC 62233.
- Výkon: EN/IEC 61591; ISO 5167-1; ISO 5167-3; ISO 5168; EN/IEC 60704-1; EN/IEC 60704-2-13; ISO 3741; EN 50564; IEC 62301.
- EMC: EN 55014-1; CISPR 14-1; EN 55014-2; CISPR 14-2; EN/IEC 61000-3-2; EN/IEC 61000-3-3.

Ďalšie špecifikácie inštalácie:
Na inštaláciu používajte iba skrutky dodané s výrobkom. Ak nie sú skrutky zahrnuté, zakúpte si vhodný typ samostatne. Uistite sa, že skrutky majú správnu dĺžku, ako je špecifikované v inštalačnom návode.
Ak máte pochybnosti, obráťte sa na autorizované servisné stredisko alebo kvalifikovaného odborníka.
VAROVANIE ! Nedodržanie inštalácie skrutiek alebo upevňovacieho zariadenia podľa pokynov môže spôsobiť nebezpečenstvá.

POUŽITIE

Odsávač môže byť použitý v režime odsávania alebo recirkulácie.

Režim odsávania

Para musí byť odvádzaná von cez potrubie pripojené k prírube na výstup vzduchu.

POZOR!
Ak sú súčasťou výrobku uhlíkové filtre, odstráňte ich pred inštaláciou.

POZOR!
Potrubie nie je súčasťou dodávky a musí byť zakúpené samostatne.
Pripojte zariadenie k potrubiam na stenu alebo otvorom v stene, ktoré zodpovedajú priemeru príruby na výstup vzduchu. Používanie potrubí alebo otvorov menšieho priemeru spôsobí:
• Zníženie účinnosti odsávania;
• Výrazné zvýšenie hladiny hluku.

Poznámka: Výrobca nezodpovedá za problémy vzniknuté nesprávnou inštaláciou.

• Používajte čo najkratšiu dĺžku potrubia.
• Minimalizujte počet ohybov (maximálny uhol ohybu: 90°)
• Vyhnite sa náhlym zmenám priemeru potrubia.

Režim recirkulácie

V tejto konfigurácii je vzduch filtrovaný na odstránenie tuku a zápachov predtým, než je opätovne recirkulovaný späť do miestnosti.

DÔLEŽITÉ:
Na použitie výrobku v režime recirkulácie je potrebné nainštalovať systém uhlíkového filtra.

INŠTALÁCIA

Minimálna vzdialenosť medzi povrchom varnej dosky a najnižšou časťou odsávača pár musí byť: aspoň 55 cm pre elektrické sporáky, 65 cm pre plynové alebo zmiešané sporáky. Ak inštalačné pokyny pre plynový sporák určujú väčšiu vzdialenosť, je potrebné ju dodržať.

Elektrické zapojenie

Napájanie musí zodpovedať hodnotám uvedeným na typovom štítku vo vnútri odsávača. Ak je odsávač dodaný so zástrčkou, pripojte ho do zásuvky (v súlade s platnými predpismi), ktorá zostane prístupná po inštalácii. Ak odsávač nemá zástrčku (priamy pripojenie na sieť) alebo ak zástrčka nie je prístupná po inštalácii, je potrebné nainštalovať dvojpólový vypínač podľa príslušných noriem, aby sa zabezpečilo úplné odpojenie od siete v podmienkach kategórie nadprúdu III, v súlade s inštalačnými pokynmi.

Varovanie! Pred opätovným pripojením odsávača k napájaniu a testovaním jeho výkonu vždy skontrolujte, či je napájací kábel správne pripojený.

Montáž

Výrobok je ťažký, preto manipuláciu a inštaláciu musí vykonávať minimálne dve osoby
Pred začatím inštalácie:

- Skontrolujte, či zakúpený výrobok má vhodnú veľkosť pre vybranú inštalačnú oblasť.
- Ak sú súčasťou výrobku uhlíkové (*) filtre, odstráňte ich (pozrite si príslušnú sekciu). Tieto diely by sa mali nainštalovať iba v prípade, že používate odsávač v režime recirkulácie.
- Skontrolujte (z dôvodu prepravy), či sa v odsávači nenachádzajú žiadne ďalšie dodané materiály (napr. skrutky (*), záručný list (*), atď.). Ak sa nájdu, odstráňte ich a uchovajte.
- Ak je to možné, odpojte a presuňte akýkoľvek voľne stojaci alebo zasúvací sporák, aby ste uľahčili prístup k zadnej stene/stropu. Inak chráňte pracovnú dosku, varnú dosku alebo sporák hrubým ochranným krytom, aby ste predišli poškodeniu a znečisteniu. Vyberte rovný povrch na zostavenie zariadenia. Chráňte povrch ochranným krytom a položte naň komponenty odsávača a príslušenstvo.
- Ďalej skontrolujte, či je v blízkosti inštalačnej oblasti odsávača dostupná elektrická zásuvka (v dosahu aj po namontovaní odsávača). Zabezpečte, aby bolo možné pripojiť zariadenie na odvádzanie pár na vonkajšiu stranu (iba pre verziu s potrubím).
- Vykonajte potrebné stavebné práce, ako je inštalácia elektrickej zásuvky a/alebo vytvorenie otvoru pre odťahové potrubie.

Rozperné hmoždinky sú súčasťou dodávky na upevnenie odsávača na väčšinu typov stien alebo stropov. Avšak kvalifikovaný technik musí overiť vhodnosť materiálov na základe typu steny alebo stropu. Uistite sa, že stena/strop je dostatočne pevný na to, aby uniesol hmotnosť odsávača. Na pripevnenie spotrebiča na stenu nepoužívajte dlaždice, škárovaciu hmotu alebo silikón. Spotrebič by mal byť namontovaný iba na povrch.

PREVÁDZKA

Spotrebič je vybavený dotykovým ovládacím rozhraním. Používajte maximálnu rýchlosť pre silné kuchynské výpary. Odporúča sa nechať odsávač bežať 5 minút pred varením, počas varenia a približne 15 minút po dokončení varenia.

- Stlačte tlačidlo na vypnutie spotrebiča
- Stlačte tlačidlo na aktiváciu Wi-Fi modulu*
- A - Stlačte tlačidlo na aktiváciu automatického režimu*
- 1 - Stlačte tlačidlo na nastavenie úrovne rýchlosti ventilátora 1
- 2 - Stlačte tlačidlo na nastavenie úrovne rýchlosti ventilátora 2
- 3 - Stlačte tlačidlo na nastavenie úrovne rýchlosti ventilátora 3
- P - Stlačte tlačidlo na aktiváciu intenzívnej rýchlosti
- Stlačte tlačidlo na zapnutie svetla*
- Reset 3 Sec - Upozornenie na filter*

Poznámka: Spotrebič bude pracovať na intenzívnej rýchlosti 5 minút, po čom sa vráti k predtým zvolenej úrovni rýchlosti ventilátora.
Poznámka: Pre funkcie označené hviezdičkou (*), prosím, pozrite príslušné sekcie tohto návoda pre podrobnosti.

Funkcia automatického režimu

V automatickom režime spotrebič automaticky nastavuje rýchlosť ventilátora na základe vzdušných produktov varenia, ako sú dym, para a zápachy. Tým sa zabezpečí optimálne vetranie bez potreby manuálneho zásahu.

Pri použití pripojenej varnej dosky sa automatický režim aktivuje automaticky pri zapnutí varnej dosky. Pre podrobnosti o pripojení odsávača a varnej dosky si prečítajte kapitolu „Pripojenie externého varného panela – „Pripojenie varná doska k odsávaču“. V režime recirkulácie automatický režim obmedzuje rýchlosť ventilátora na úroveň 3, aby sa zabezpečila optimálna filtrácia zápachov.

Keď je táto funkcia aktívna, A sa rozsvieti.
Aktuálna úroveň rýchlosti ventilátora sa tiež rozsvieti, aby ukázala, ktorá úroveň ventilátora je aktívna.
Pre prevádzku spotrebiča v manuálnom režime stlačte tlačidlo rýchlosti ventilátora (1, 2, 3 alebo P).
Pre návrat do automatického režimu stlačte tlačidlo A opäť.

Upozornenie na saturáciu filtra

Spotrebič vás upozorní, keď je potrebná údržba filtrov:

- Tukové filtre (Filter 1): Tieto je možné umývať v umývačke riadu. Čistite ich po každých 40 hodinách používania.
- Uhlíkový filter (Filter 2): Tento filter musí byť vymenený po 160 hodinách prevádzky.

Alarm na tukový filter

sa rozsvieti na červeno a zostane zapnuté, kým nebude filter resetovaný. Keď je odsávač zapnutý alebo vypnutý, na 5 sekúnd sa zobrazí blikanie červeného „1“.

Alarm na uhlíkový filter

sa rozsvieti na červeno a zostane zapnuté, kým nebude filter resetovaný. Keď je odsávač zapnutý alebo vypnutý, na 5 sekúnd sa zobrazí blikanie červeného „2“.

Poznámka: Ak oba filtre vyžadujú údržbu, obe čísla budú blikať súčasne.

Resetovanie upozornenia na saturáciu tukového filtra:

1. Odstráňte a vyčistite tukový filter.
2. Stlačte a podržte tlačidlo po dobu 3 sekúnd.
3. Červená ikona sa vypne po dokončení resetovania.

Resetovanie upozornenia na saturáciu uhlíkového filtra:

1. Vymieňajte uhlíkový filter(y).
2. Stlačte a podržte tlačidlo po dobu 3 sekúnd.
3. Červená ikona sa vypne po dokončení resetovania.

Poznámka: Ak oba filtre vyžadujú údržbu:

a. Najprv stlačte a podržte tlačidlo na resetovanie tukového filtra (Filter 1).

b. Potom stlačte a podržte tlačidlo na resetovanie uhlíkového filtra (Filter 2).

c. Červená ikona sa vypne po resetovaní oboch filtrov.

Resetovanie filtrov, keď nie je aktívne upozornenie

Ak chcete resetovať filtre aj v prípade, že nie je aktívne žiadne upozornenie, stlačte a podržte príslušné číslo filtra (1 pre tukový filter, 2 pre uhlíkový filter) po dobu 3 sekúnd. Potvrdzovací zvuk označí úspešný reset.

Nastavenie prevádzkového režimu spotrebiča

Spotrebič môže fungovať buď v režime recirkulácie (prednastavený režim), alebo v režime odsávania. Môžete prepínať medzi režimami, aby ste sa prispôsobili rôznym usporiadaniam kuchyne a preferenciám používateľa.

Používanie aplikácie ConnectLife
1. Otvorte aplikáciu ConnectLife.
2. Odsávač pár je pripojený cez Wi-Fi.
3. Prejdite do Nastavenia > Režim vetrania.
4. Vyberte možnosť:
   a. Režim recirkulácie
   b. Režim odsávania
5. Zvolený režim sa aktivuje na spotrebiči.
6. Odsávač zareaguje nasledovne:
   a. Jeden zvukový signál a jedno bliknutie svetla → režim odsávania je aktívny.
   b. Dva zvukové signály a dvojité bliknutie svetla → režim recirkulácie je aktívny.

Používanie odsávača bez aplikácie
1. Uistite sa, že odsávač je vypnutý.
2. Stlačte a podržte tlačidla 1 a súčasne počas 5 sekúnd.
3. Odsávač zareaguje nasledovne:
   a. Jeden zvukový signál a jedno bliknutie svetla → režim odsávania je aktívny.
   b. Dva zvukové signály a dvojité bliknutie svetla → režim recirkulácie je aktívny.
4. Rovnakou kombináciou tlačidiel môžete prepínať medzi režimami.

Svetlo a funkcia stmievača

Spotrebič je vybavený LED svetlom na osvetlenie varnej plochy. Svetlo možno zapnúť alebo vypnúť a spotrebič má stmievač na reguláciu jasu.

Zapnutie a vypnutie svetla
• Stlačte tlačidlo na zapnutie alebo vypnutie svetla.
• Svetlo sa zapne na úroveň jasu nastavenú pri poslednom použití.
• Opätovným stlačením tlačidla svetlo vypnete.

Automatické zapnutie svetla
Keď sa odsávač zapne automaticky cez pripojenú varnú dosku, svetlo sa zapne tiež automaticky.

Nastavenie jasu
• Stlačte a podržte tlačidlo na aktiváciu funkcie stmievania.
• Jas bude plynulo prechádzať od maximálneho po minimálny počas 5 sekúnd.
• Uvoľnite tlačidlo, keď dosiahnete požadovanú úroveň jasu.
• Odsávač si nastavenú úroveň jasu zapamätá a použije ju pri ďalšom zapnutí svetla.

Tip: Jemné doladenie jasu dosiahnete uvoľnením tlačidla počas stmievania v požadovanom momente.

Wi-Fi A SYNCHRONIZÁCIA ZARIADENÍ

Pripojenie spotrebiča k aplikácii ConnectLife

ConnectLife je inteligentná platforma, ktorá prepája ľudí, zariadenia a služby .Aplikácia ConnectLife ponúka rozšírené digitálne funkcie a jednoduché riešenia na sledovanie a ovládanie spotrebičov, prijímanie upozornení do smartfónu a aktualizácie softvéru. (Funkcie sa môžu líšiť podľa modelu spotrebiča a vašej oblasti alebo krajiny.)
Na pripojenie spotrebiča potrebujete domácu Wi-Fi sieť (podporované sú iba siete 2,4 GHz) a smartfón s nainštalovanou aplikáciou ConnectLife.

ConnectLife

Ak chcete stiahnuť aplikáciu ConnectLife, naskenujte QR kód alebo vyhľadajte „ConnectLife“ vo svojom obchode s aplikáciami.

1. Nainštalujte aplikáciu ConnectLife a vytvorte si účet.
2. V aplikácii ConnectLife prejdite do menu „Pridať zariadenie“ a vyberte príslušný typ zariadenia. Naskenujte QR kód umiestnený na typovom štítku spotrebiča alebo manuálne zadajte číslo AUID/MV.
3. Postupujte podľa pokynov v aplikácii, aby ste dokončili proces pripojenia.
4. Po úspešnom pripojení môžete spotrebič ovládať na diaľku cez aplikáciu ConnectLife.

Správa Wi-Fi

Zapnutie Wi-Fi modulu
- Uistite sa, že odsávač je vypnutý.
- Stlačte tlačidlo na odsávači, aby ste zapli Wi-Fi modul. začne blikať.

Pripojenie spotrebiča k aplikácii ConnectLife
- Nainštalujte aplikáciu ConnectLife do svojho telefónu.
- Otvorte aplikáciu a vyberte „Pridať zariadenie“.
- Naskenujte QR kód umiestnený na typovom štítku spotrebiča.
- Uistite sa, že odsávač je vypnutý.
- Stlačte a podržte tlačidlo na odsávači pár po dobu 3 sekúnd na začatie pripojenia. a 1 začnú blikať. Pokus o pripojenie vyprší po 5 minútach, ak nebude dokončený.
- Po úspešnom pripojení zostane neustále osvetlené (prestane blikať). Zariadenie je teraz pripojené k aplikácii.

POZNÁMKA: Pre ďalšie nastavenia postupujte podľa pokynov uvedených v aplikácii ConnectLife.

Pripojenie ďalších používateľov
- Uistite sa, že odsávač je vypnutý.
- Stlačte a podržte tlačidlo na odsávači pár po dobu 6 sekúnd na pripojenie ďalšieho používateľa.

a 2 začnú blikať. Pokus o pripojenie vyprší po 3 minútach, ak nebude dokončený.

- Po úspešnom pripojení zostane neustále osvetlené (prestane blikať). Zariadenie je teraz pripojené k aplikácii.

POZNÁMKA: Pre pokračovanie v nastavení postupujte podľa pokynov v aplikácii ConnectLife.

Odstránenie všetkých pripojených používateľov
- Uistite sa, že odsávač je vypnutý.
- Stlačte a podržte tlačidlo po dobu 9 sekúnd na odstránenie všetkých pripojených používateľov z aplikácie ConnectLife. a 3 budú blikať až 1 minútu.
- Po úspešnom zrušení párovania bude blikať.

POZNÁMKA: Proces zrušenia párovania odpojí spotrebič od aplikácie ConnectLife aj od varnej dosky. Po zrušení párovania budete musieť zopakovať proces párovania na opätovné pripojenie spotrebiča buď k varnej doske, alebo k aplikácii ConnectLife. Upozorňujeme, že heslo a všetky nastavenia nakonfigurované v aplikácii ConnectLife budú resetované a musia byť znovu nakonfigurované.

Vypnutie Wi-Fi modulu
- Uistite sa, že odsávač je vypnutý.
- Stlačte a podržte tlačidlo na odsávači pár po dobu 12 sekúnd na vypnutie Wi-Fi modulu. sa vypne.

Pripojenie externého varného panela – „Synchronizácia odsávača“

Odsávač pár môžete pripojiť k externému indukčnému varnému panelu. S týmto pripojením sa odsávač automaticky prispôsobí svojmu výkonu podľa varnej činnosti na indukčnej varnej doske. Inteligentný algoritmus a senzory sledujú intenzitu varenia a prispôsobujú rýchlosť ventilátora odsávača na základe detegovaných údajov.

Párovanie odsáva**č**a s varnou doskou
Na spárovanie odsávača s vašou indukčnou varnou doskou postupujte podľa nasledujúcich krokov. Súčasne spustite proces párovania na vašej indukčnej varnej doske (pozrite si návod na obsluhu varnej dosky pre podrobnosti).
- Pred prvým použitím funkcie „Pripojenie varná doska k odsávaču“ sa uistite, že odsávač je aktualizovaný cez aplikáciu ConnectLife.
- Uistite sa, že odsávač je vypnutý.
- Stlačte tlačidlo na odsávači na aktiváciu Wi-Fi modulu. začne blikať.
- Stlačte a podržte tlačidlo na odsávači po dobu 6 sekúnd na začatie procesu párovania. a 2 začnú blikať. Pokus o pripojenie vyprší po 3 minútach, ak nebude dokončený. Po úspešnom spárovaní odsávač zapne ventilátor a svetlo odsávača.

Zrušenie párovania odsávača s varnou doskou
- Uistite sa, že odsávač je vypnutý.
- Stlačte a podržte tlačidlo po dobu 9 sekúnd na odstránenie varnej dosky z aplikácie ConnectLife a zrušenie párovania s odsávačom. a 3 budú blikať až 1 minútu.
- Po úspešnom zrušení párovania bude blikať.

POZNÁMKA: Proces zrušenia párovania odpojí spotrebič od varnej dosky aj od aplikácie ConnectLife. Po zrušení párovania budete musieť zopakovať proces párovania na opätovné pripojenie spotrebiča buď k varnej doske, alebo k aplikácii ConnectLife. Upozorňujeme, že heslo a všetky nastavenia nakonfigurované v aplikácii ConnectLife budú resetované a musia byť znovu nakonfigurované.

INFORMÁCIE
Ak je spotrebič vypnutý bez predchádzajúceho odpojenia od indukčnej varnej dosky, odsávač a varná doska sa automaticky opäť pripoja pri ďalšom varení.

ÚDRŽBA

POZOR! Pred vykonaním akéhokoľvek údržbového zásahu odpojte odsávač od napájania vypnutím konektora a odstránením poistky konektora.
Ak je spotrebič zapojený do zásuvky, odpojte ho pred pokračovaním.

Čistenie

Odsávač pár by sa mal pravidelne čistiť (aspoň tak často, ako sa udržiavajú tukové filtre), zvnútra aj zvonka. Čistite handrou navlhčenou v neutrálnom tekutom čističi. Vyhnite sa používaniu abrazívnych produktov. NIKDY NEPOUŽÍVAJTE ALKOHOL!
VAROVANIE: Nedodržanie základných odporúčaní na čistenie alebo výmenu filtrov môže viesť k požiarom.
Odporúča sa dodržiavať tieto pokyny.
Výrobca nezodpovedá za poškodenie motora alebo požiarne udalosti spôsobené nesprávnou údržbou alebo nedodržiavaním bezpečnostných odporúčaní uvedených vyššie.

Tukový filter

Tukový filter zachytáva častice kuchynského tuku.
Čistite tukový filter raz za mesiac jemnými čistiacimi prostriedkami, buď ručne, alebo v umývačke riadu na nízkej teplote a krátkom cykle. Aj keď umývanie v umývačke riadu môže spôsobiť mierne zafarbenie tukového filtra, neovplyvňuje to jeho výkon pri filtrácii.
Na odstránenie tukového filtra stlačte uvoľňovací mechanizmus pružiny.

Uhlíkový filter (používa sa iba v režime recirkulácie)

Uhlíkový filter absorbuje nepríjemné zápachy spôsobené varením. Uhlíkový filter sa nasýti po dlhšom používaní, v závislosti od typu varenia a frekvencie čistenia tukového filtra. Vložka filtra by mala byť čistená aspoň každé 4 mesiace (vhodné pre umývačky riadu). Filter musí byť vymenený aspoň každé 36 mesiacov.

Výmena lámp

Odsávač je vybavený LED osvetľovacím systémom.
Poskytuje optimálne osvetlenie, vydrží až 10-krát dlhšie než tradičné žiarovky a ušetrí 90 % elektrickej energie.
Pre výmenu lampy kontaktujte technický servis.

Informácie o zhode

Typ rádiového zariadenia	HLW3215-TG01
Wi-Fi	
Prevádzkový frekvenčný rozsah:	2,4000 GHz – 2,4835 GHz
Maximálny výstupný výkon:	≤10 dBm/MHz (EIRP) (Zisk antény <10 dBi)
Maximálny zisk antény:	Zisk: 0 dBi
Bluetooth	
Frekvenčný rozsah:	2,400 GHz – 2,4835 GHz
Výstup nosiča:	6 dBm (≤10 dBm)
Typ emisie:	F1D

Výrobca vyhlasuje, že spotrebič s funkciou ConnectLife spĺňa základné požiadavky a ďalšie príslušné ustanovenia smernice 2014/53/EÚ. Podrobný dokument o zhode je k dispozícii na stránke: https://auid.connectlife.io, na stránke vášho zariadenia medzi doplňujúcimi dokumentmi.

SL KUHINJSKA NAPA

Natančno upoštevajte navodila v tem priročniku. Ne prevzemamo odgovornosti za nevšečnosti, poškodbe ali požare, ki nastanejo zaradi neupoštevanja navodil. Ta kuhinjska napa je namenjena odvajanju kuhinjskih hlapov in pare ter je predvidena izključno za domačo uporabo.
Videz nape se lahko razlikuje od prikazov v tem priročniku. Navodila za uporabo, vzdrževanje in namestitev ostajajo nespremenjena.

! Ta priročnik shranite za poznejšo uporabo. Ob prodaji, prenosu ali selitvi zagotovite, da priročnik ostane skupaj z izdelkom.
! Navodila natančno preberite, saj vsebujejo pomembne informacije o namestitvi, uporabi in varnosti.
! Na izdelku ali njegovem odvodu ne izvajajte električnih ali mehanskih sprememb.
! Pred namestitvijo naprave preverite, ali so vsi sestavni deli nepoškodovani. Če odkrijete poškodbe, se obrnite na prodajalca in ne nadaljujte z namestitvijo.

Opomba: Deli, označeni s simbolom „(*)“, so dodatna oprema, priložena le določenim modelom ali na voljo za ločen nakup.

PREVIDNOST

POZOR!

! Naprave ne priključujte na napajanje, dokler namestitev ni zaključena.
! Pred čiščenjem ali vzdrževanjem napo izključite iz napajanja tako, da izvlečete vtič ali izklopite napajanje.
! Med namestitvijo in vzdrževanjem vedno uporabljajte delovne rokavice.
! Ta naprava ni namenjena uporabi otrokom ali osebam z zmanjšanimi telesnimi, čutnimi ali duševnimi sposobnostmi oziroma osebam brez izkušenj ali znanja, razen če so pod nadzorom ali so prejele navodila o varni uporabi s strani osebe, odgovorne za njihovo varnost.
! Ta naprava je namenjena uporabi samo odraslih. Otroke je treba nadzorovati, da se ne igrajo z napravo.
! Ta naprava je namenjena uporabi samo odraslih. Otroci ne smejo posegati v upravljalne elemente ali se igrati z napravo.
! Kuhinjske nape nikoli ne uporabljajte kot odlagalne površine, razen če je to izrecno navedeno.
! Nape NIKOLI ne uporabljajte kot odlagalne površine, razen če je to izrecno navedeno.
! Prostor, kjer je naprava nameščena, mora biti ustrezno prezračevan, zlasti ob hkratni uporabi plinskih naprav ali naprav na druga goriva.
! Kanalni sistem te naprave ne sme biti priključen na obstoječe prezračevalne sisteme, ki se uporabljajo za druge namene, na primer za odvod dimnih plinov plinskih naprav ali naprav na druga goriva.
! Flambiranje hrane neposredno pod kuhinjsko napo je strogo prepovedano.
! Uporaba odprtega ognja poškoduje filtre in predstavlja nevarnost požara. Temu se je treba izogibati v vseh okoliščinah.
! Pri cvrtju bodite previdni, da se olje ne pregreje in ne zagori.
! Dostopni deli nape se lahko med uporabo kuhalnih naprav segrejejo. Za tehnične in varnostne ukrepe pri odvajanju hlapov je nujno upoštevati predpise lokalnih oblasti.
! Kuhinjsko napo je treba redno čistiti, tako znotraj kot zunaj (NAJMANJ ENKRAT MESEČNO).
! To je treba izvajati v skladu z navodili za vzdrževanje v tem priročniku.)
! Neupoštevanje navodil za čiščenje nape in filtrov v tem priročniku lahko povzroči nevarnost požara.
! Nape ne uporabljajte in je ne puščajte vklopljene brez pravilno nameščene svetilke, saj lahko pride do električnega udara.
! Ne prevzemamo odgovornosti za napake, poškodbe ali požare, ki nastanejo zaradi neupoštevanja navodil v tem priročniku.
! Ta naprava je označena v skladu z Evropsko direktivo 2002/96/ES o odpadni električni in elektronski opremi (WEEE). Pravilno odstranjevanje tega izdelka pomaga preprečiti škodo okolju in zdravju ljudi zaradi nepravilnega ravnanja z odpadki.

Simbol na izdelku ali v priloženi dokumentaciji pomeni, da naprave ni dovoljeno obravnavati kot gospodinjski odpadek. Napravo je treba oddati na ustrezno zbirno mesto za recikliranje električne in elektronske opreme. Odstranjevanje mora potekati v skladu z lokalnimi okoljskimi predpisi za ravnanje z odpadki.
Za podrobnejše informacije o odstranjevanju, zbiranju in recikliranju tega izdelka se obrnite na lokalne organe, službo za ravnanje z odpadki ali trgovino, kjer ste izdelek kupili.

Naprava je zasnovana, preizkušena in izdelana v skladu z naslednjimi standardi.
- Varnost: EN/IEC 60335-1; EN/IEC 60335-2-31; EN/IEC 62233.
- Zmogljivost: EN/IEC 61591; ISO 5167-1; ISO 5167-3; ISO 5168; EN/IEC 60704-1; EN/IEC 60704-2-13; ISO 3741; EN 50564; IEC 62301.
- EMC: EN 55014-1; CISPR 14-1; EN 55014-2; CISPR 14-2; EN/IEC 61000-3-2; EN/IEC 61000-3-3.

Dodatne zahteve za namestitev:
Za namestitev uporabljajte samo vijake, priložene izdelku. Če vijaki niso priloženi, ustrezen tip kupite posebej.
Preverite, ali so vijaki ustrezne dolžine, kot je navedeno v navodilih za namestitev.
V primeru dvoma se posvetujte s pooblaščenim servisnim centrom ali usposobljenim strokovnjakom.
POZOR! Nepravilna namestitev vijakov ali pritrdilnih elementov v skladu z navodili lahko povzroči nevarnosti.

UPORABA

Kuhinjska napa se lahko uporablja v načinu odvajanja ali v recirkulacijskem načinu.

Način odvajanja

Hlapi se morajo odvajati na prosto skozi odvodno cev, povezano z izhodno prirobnico.

POZOR!
Če so ogljikovi filtri priloženi izdelku, jih pred namestitvijo odstranite.

POZOR!
Odvodna cev ni priložena in jo je treba kupiti posebej.
Enoto priključite na stensko odvodno cev ali odprtino v steni, ki ustreza premeru izhodne prirobnice. Uporaba cevi ali odprtin z manjšim premerom bo:
• Zmanjšala učinkovitost sesanja
• Znatno povečala raven hrupa.

Opomba: Proizvajalec ne odgovarja za težave, ki nastanejo zaradi nepravilne namestitve.

• Uporabite čim krajšo odvodno cev.
• Zmanjšajte število ovinkov (največji kot ovinka: 90°).
• Izogibajte se nenadnim spremembam premera odvodne cevi.

Recirkulacijski način

V tem načinu se zrak filtrira za odstranjevanje maščob in vonjav, nato pa se vrača nazaj v prostor.

POMEMBNO:
Za uporabo izdelka v recirkulacijskem načinu mora biti nameščen sistem ogljikovega filtra.

NAMESTITEV

Najmanjša razdalja med kuhalno ploščo in najnižjim delom kuhinjske nape mora znašati najmanj 55 cm pri električnih štedilnikih ter 65 cm pri plinskih ali kombiniranih štedilnikih. Če navodila za namestitev plinskega štedilnika določajo večjo razdaljo, jo je treba upoštevati.

Električni priklop

Napajanje mora ustrezati podatkom, navedenim na tipski ploščici v notranjosti nape. Če je napa opremljena z vtičem, jo priključite v električno vtičnico, skladno z veljavnimi predpisi, ki po namestitvi ostane dostopna. Če napa nima vtiča (neposreden priklop na električno omrežje) ali če vtič po namestitvi ni dostopen, je treba v skladu z ustreznimi standardi namestiti dvopolno stikalo, ki zagotavlja popolno ločitev od električnega omrežja v pogojih prenapetostne kategorije III.

Pozor! Pred ponovnim priklopom nape na električno omrežje in preverjanjem njenega delovanja vedno preverite, ali je omrežni kabel pravilno nameščen.

Montaža

Izdelek je težak, zato morata ravnanje z njim in namestitev opraviti najmanj dve osebi.
Pred začetkom namestitve:

- Preverite, ali je kupljeni izdelek primerne velikosti za izbrano mesto namestitve.
- Odstranite ogljikov filter ali filtre (*), če so priloženi (glejte ustrezno poglavje). Ti deli se namestijo samo, če napo uporabljate v recirkulacijskem načinu.
- Preverite, ali v napi zaradi transporta ni drugega priloženega materiala (na primer vijakov (*), garancijskega lista (*) ipd.). Če ga najdete, ga odstranite in shranite.
- Če je mogoče, odklopite in premaknite samostoječi ali delno vgradni štedilnik, da omogočite lažji dostop do zadnje stene ali stropa. V nasprotnem primeru zaščitite delovno površino, kuhalno ploščo ali štedilnik z debelo zaščitno prevleko, da preprečite poškodbe in onesnaženje. Za sestavljanje enote izberite ravno površino. Površino zaščitite z zaščitno prevleko ter nanjo razporedite sestavne dele nape in pritrdilni material.
- Poleg tega preverite, ali je v bližini mesta namestitve nape na voljo električna vtičnica (tako, da ostane dosegljiva tudi po montaži nape). Preverite tudi, ali je mogoče odvod hlapov priključiti na prosto (samo za različico z odvodom).
- Izvedite potrebna gradbena dela, na primer namestitev električne vtičnice in/ali izdelavo odprtine za odvodno cev.

Raztezni vložki so priloženi za pritrditev nape na večino vrst sten ali stropov. Vendar mora usposobljen strokovnjak preveriti ustreznost materialov glede na vrsto stene ali stropa. Preverite, ali je stena/strop dovolj nosilna za težo nape. Naprave ne pritrjujte na steno s ploščicami, fugirno maso ali silikonom. Naprava je namenjena izključno površinski montaži.

DELOVANJE

Naprava je opremljena z vmesnikom na dotik. Pri močnih kuhinjskih hlapih uporabite najvišjo stopnjo hitrosti. Priporočljivo je, da kuhinjsko napo vklopite 5 minut pred kuhanjem, jo uporabljate med kuhanjem in približno 15 minut po koncu kuhanja.

- Pritisnite za izklop naprave.
- Pritisnite za vklop Wi-Fi modula*.
- A - Pritisnite za vklop samodejnega načina*.
- 1 - Pritisnite za nastavitev stopnje hitrosti ventilatorja 1.
- 2 - Pritisnite za nastavitev stopnje hitrosti ventilatorja 2.
- 3 - Pritisnite za nastavitev stopnje hitrosti ventilatorja 3.
- P - Pritisnite za vklop intenzivne hitrosti.
- Pritisnite za vklop luči*.
- Reset 3 Sec - Opozorilo filtra*.

Opomba: Naprava bo 5 minut delovala pri intenzivni hitrosti, nato se bo vrnila na predhodno izbrano stopnjo hitrosti ventilatorja.
Opomba: **Za funkcije, ozna**čene z zvezdico (*), glejte ustrezna poglavja v tem priročniku.

Funkcija samodejnega načina

V samodejnem načinu naprava samodejno prilagaja hitrost ventilatorja glede na kuhinjske izpuste v zraku, kot so dim, para in vonjave. To zagotavlja optimalno prezračevanje brez ročnega posega.

Ko se uporablja priključena kuhalna plošča, se samodejni način samodejno aktivira ob njenem vklopu. Podrobnosti o povezavi nape in kuhalne plošče so opisane v poglavju »Povezovanje zunanje kuhalne plošče – povezava kuhalne plošče z napo«. V recirkulacijskem načinu samodejni način omeji hitrost ventilatorja na stopnjo 3, da zagotovi optimalno filtriranje vonjav.

Ko je ta funkcija aktivna, se osvetli ikona » A «.
Osvetli se tudi trenutno nastavljena stopnja hitrosti ventilatorja, da je razvidno, katera stopnja je aktivna.
Za delovanje naprave v ročnem načinu pritisnite gumb za hitrost ventilatorja (1, 2, 3 ali P).
Za vrnitev v samodejni način znova pritisnite gumb » A «.

Opozorilo o nasičenosti filtra

Naprava vas bo obvestila, kdaj je potrebno vzdrževanje filtra.

- Maščobni filtri (Filter 1): Lahko se perejo v pomivalnem stroju. Očistite jih po vsakih 40 urah uporabe.
- Ogljikov filter (Filter 2): Zamenjati ga je treba po 160 urah delovanja.

Alarm maščobnega filtra

Reset 3 Sec zasveti rdeče in ostane prižgan, dokler filter ni ponastavljen. Ob vklopu ali izklopu nape se za 5 sekund prikaže utripajoča rdeča »1«.

Alarm ogljikovega filtra

Reset 3 Sec zasveti rdeče in ostane prižgan, dokler filter ni ponastavljen. Ob vklopu ali izklopu nape se za 5 sekund prikaže utripajoča rdeča »2«.

Opomba: Če je potrebno vzdrževanje obeh filtrov, bosta obe številki utripali hkrati.

Ponastavitev opozorila o nasičenosti maščobnega filtra:

1. Odstranite in očistite maščobni filter.
2. Pritisnite in držite gumb Reset 3 Sec 3 sekunde.
3. Rdeča ikona se po uspešni ponastavitvi izklopi.

Ponastavitev opozorila o nasičenosti ogljikovega filtra:

1. Zamenjajte ogljikov filter oziroma filtre.
4. Pritisnite in držite gumb Reset 3 Sec 3 sekunde.
5. Rdeča ikona se po uspešni ponastavitvi izklopi.

Opomba: Če je potrebno vzdrževanje obeh filtrov:

a. Najprej pritisnite in držite gumb Reset 3 Sec za ponastavitev maščobnega filtra (filter 1).

b. Nato pritisnite in držite gumb Reset 3 Sec za ponastavitev ogljikovega filtra (filter 2).

c. Rdeča ikona se izklopi, ko sta oba filtra ponastavljena.

Ponastavitev filtrov, ko opozorilo ni aktivno

Če želite filtre ponastaviti tudi, ko opozorilo ni aktivno, pritisnite in držite ustrezno številko filtra (1 za maščobni filter, 2 za ogljikov filter) 3 sekunde. Zvočni signal potrdi uspešno ponastavitev.

Nastavitev načina delovanja naprave

Naprava lahko deluje v recirkulacijskem načinu (privzeta nastavitev) ali v načinu odvajanja. Med načinoma lahko preklapljate glede na postavitev kuhinje in uporabniške nastavitve.

Uporaba aplikacije ConnectLife

1. Odprite aplikacijo ConnectLife.
2. Kuhinjska napa je povezana prek Wi-Fi.
3. Pojdite v Nastavitve > Način prezračevanja.
4. Izberite:
   a. Recirkulacijski način
   b. Način odvajanja
5. Izbrani način se aktivira na napravi.
6. Napa se bo odzvala z:
   a. En pisk in enkratno utripanje luči → aktiven je način odvajanja.
   b. Dva piska in dvakratno utripanje luči → aktiven je recirkulacijski način.

Uporaba nape brez aplikacije

1. Preverite, ali je napa izklopljena.
2. Pritisnite in držite gumba 1 in hkrati 5 sekund.
3. Napa se bo odzvala z:
   a. En pisk in enkratno utripanje luči → aktiven je način odvajanja.
   b. Dva piska in dvakratno utripanje luči → aktiven je recirkulacijski način.
4. Z isto kombinacijo gumbov preklapljate med načinoma.

Funkcija luči in zatemnilnika

Naprava je opremljena z LED lučjo za osvetlitev kuhalnega območja. Luč lahko vklopite ali izklopite ter ima funkcijo zatemnilnika za prilagajanje svetlosti.

Vklop in izklop luči

- Pritisnite gumb za vklop ali izklop luči.
- Luč se vklopi z zadnjo nastavljeno stopnjo svetlosti.
- Z ponovnim pritiskom gumba luč izklopite.

Samodejni vklop luči

Ko se napa samodejno vklopi prek povezane kuhalne plošče, se luč prav tako samodejno vklopi.

Nastavitev svetlosti

- Pritisnite in držite gumb , da vklopite funkcijo zatemnilnika.
- Svetlost se v 5 sekundah postopno spreminja od največje do najmanjše.
- Ko je dosežena želena stopnja svetlosti, spustite gumb.
- Napa si zapomni to nastavitev svetlosti in jo uporabi ob naslednjem vklopu luči.

Nasvet: Svetlost lahko natančno prilagodite tako, da med zatemnjevanjem spustite gumb pri želeni ravni.

Wi-Fi IN SINHRONIZACIJA MED NAPRAVAMI

Povezovanje naprave z aplikacijo ConnectLife

ConnectLife je platforma pametnega doma, ki povezuje ljudi, naprave in storitve. Aplikacija ConnectLife omogoča napredne digitalne funkcije in preproste rešitve, s katerimi lahko spremljate in upravljate naprave, prejemate obvestila na pametni telefon ter posodabljate programsko opremo. (Funkcije se lahko razlikujejo glede na model naprave ter regijo ali državo.)
Za povezavo pametne naprave potrebujete domače Wi-Fi omrežje (podprta so samo omrežja 2,4 GHz) in pametni telefon z nameščeno aplikacijo ConnectLife.

ConnectLife

Za prenos aplikacije ConnectLife skenirajte QR kodo ali poiščite ConnectLife v izbrani trgovini z aplikacijami.

1. Namestite aplikacijo ConnectLife in ustvarite račun.
2. V aplikaciji ConnectLife pojdite v meni »Dodaj napravo« in izberite ustrezno vrsto naprave. Skenirajte QR kodo na tipski ploščici naprave ali ročno vnesite številko AUID/MV.
3. Za dokončanje postopka povezovanja sledite navodilom v aplikaciji po korakih.
4. Po uspešni povezavi lahko napravo upravljate na daljavo prek aplikacije ConnectLife.

Upravljanje Wi-Fi

Vklop Wi-Fi modula

• Preverite, ali je napa izklopljena.
• Pritisnite na napi, da vklopite Wi-Fi modul. začne utripati.

Povezovanje naprave s ConnectLife

• Na telefon namestite aplikacijo ConnectLife.
• Odprite aplikacijo in izberite »Dodaj napravo«.
• Skenirajte QR kodo na tipski ploščici naprave.
• Preverite, ali je napa izklopljena.
• Pritisnite in držite gumb na napi 3 sekunde, da začnete povezovanje. in 1 začneta utripati. Če povezovanje ni zaključeno, se poskus po 5 minutah samodejno prekine.
• Po uspešni povezavi sveti neprekinjeno (preneha utripati). Naprava je zdaj povezana z aplikacijo.

OPOZORILO: Za dodatne nastavitve sledite navodilom v aplikaciji ConnectLife.

Povezovanje dodatnih uporabnikov

• Preverite, ali je napa izklopljena.
• Pritisnite in držite na napi 6 sekund, da povežete dodatnega uporabnika. in 2 začneta utripati. Če povezovanje ni zaključeno, se poskus po 3 minutah samodejno prekine.

• Po uspešni povezavi sveti neprekinjeno (preneha utripati). Naprava je zdaj povezana z aplikacijo.

OPOZORILO: Za nadaljevanje nastavitve sledite navodilom v aplikaciji ConnectLife.

Odstranitev vseh povezanih uporabnikov

• Preverite, ali je napa izklopljena.
• Pritisnite in držite 9 sekund, da iz aplikacije ConnectLife odstranite vse povezane uporabnike. in 3 bosta utripala do 1 minute.
• Po uspešni prekinitvi povezave bo utripal.

OPOZORILO: Postopek prekinitve povezave odklopi napravo tako od aplikacije ConnectLife kot od kuhalne plošče. Po prekinitvi povezave je treba znova izvesti postopek uparjanja, da napravo ponovno povežete s kuhalno ploščo ali z aplikacijo ConnectLife. Upoštevajte, da se geslo in vse nastavitve, nastavljene v aplikaciji ConnectLife, ponastavijo in jih je treba znova nastaviti.

Izklop Wi-Fi modula

• Preverite, ali je napa izklopljena.
• Pritisnite in držite na napi 12 sekund za izklop Wi-Fi modula. se izklopi.

Povezovanje zunanje kuhalne plošče – »Sinhronizacija nape«

Napo lahko povežete z zunanjo indukcijsko kuhalno ploščo. S to povezavo napa samodejno prilagaja svoje delovanje glede na dejavnost kuhanja na indukcijski kuhalni plošči. Pametni algoritem in senzorji spremljajo intenzivnost kuhanja ter na podlagi zaznanih podatkov ustrezno prilagajajo hitrost ventilatorja nape.

Uparjanje nape s kuhalno ploščo

Za uparjanje nape z indukcijsko kuhalno ploščo sledite spodnjim korakom. Hkrati zaženite postopek uparjanja na indukcijski kuhalni plošči (za podrobnosti glejte njen priročnik).

• Pred prvo uporabo funkcije povezave kuhalne plošče z napo preverite, ali je napa posodobljena prek aplikacije ConnectLife.
• Preverite, ali je napa izklopljena.
• Pritisnite na napi za vklop Wi-Fi modula. začne utripati.
• Pritisnite in držite na napi 6 sekund za začetek postopka uparjanja. in 2 začneta utripati. Če povezovanje ni zaključeno, se poskus po 3 minutah samodejno prekine. Po uspešnem uparjanju se vklopita ventilator in luč nape.

Prekinitev povezave nape s kuhalno ploščo

• Preverite, ali je napa izklopljena.
• Pritisnite in držite gumb 9 sekund, da odstranite kuhalno ploščo iz aplikacije ConnectLife in prekinete povezavo z napo. in 3 bosta utripala do 1 minute.
• Po uspešni prekinitvi povezave bo utripal.

OPOZORILO: Postopek prekinitve povezave odklopi napravo tako od kuhalne plošče kot od aplikacije ConnectLife. Po prekinitvi povezave je treba znova izvesti postopek uparjanja, da napravo ponovno povežete s kuhalno ploščo ali z aplikacijo ConnectLife. Upoštevajte, da se geslo in vse nastavitve, nastavljene v aplikaciji ConnectLife, ponastavijo in jih je treba znova nastaviti.

INFORMACIJE

Če napravo izklopite, ne da bi prej prekinili povezavo z indukcijsko kuhalno ploščo, se bosta napa in kuhalna plošča ob ponovnem začetku kuhanja samodejno znova povezali.

VZDRŽEVANJE

POZOR! Pred začetkom kakršnega koli vzdrževanja napo odklopite od napajanja tako, da izklopite priključek in odstranite varovalko v priključku.
Če je naprava priključena v električno vtičnico, jo pred nadaljevanjem izključite.

Čiščenje

Kuhinjsko napo je treba redno čistiti (vsaj tako pogosto, kot se vzdržujejo maščobni filtri), tako na notranji kot na zunanji strani. Čistite s krpo, navlaženo z nevtralnim tekočim detergentom. Izogibajte se uporabi abrazivnih sredstev. NE UPORABLJAJTE ALKOHOLA!
POZOR: Neupoštevanje osnovnih priporočil za čiščenje ali nezamenjava filtrov lahko povzroči nevarnost požara.
Priporočljivo je dosledno upoštevati ta navodila.
Proizvajalec ne prevzema odgovornosti za poškodbe motorja ali požare, ki nastanejo zaradi nepravilnega vzdrževanja ali neupoštevanja zgoraj navedenih varnostnih priporočil.

Maščobni filter

Maščobni filter zadržuje delce maščobe, ki nastajajo med kuhanjem.
Maščobni filter čistite enkrat mesečno z blagim detergentom, ročno ali v pomivalnem stroju pri nizki temperaturi in kratkem programu. Pranje v pomivalnem stroju lahko povzroči rahlo razbarvanje maščobnega filtra, vendar to ne vpliva na njegovo učinkovitost filtriranja.
Za odstranitev maščobnega filtra potisnite vzmetni sprostitveni ročaj.

Ogljikov filter (samo za recirkulacijski način)

Ogljikov filter absorbira neprijetne vonjave, ki nastajajo med kuhanjem. Ogljikov filter se po daljši uporabi nasiči, odvisno od vrste kuhanja in pogostosti čiščenja maščobnega filtra. Vložek filtra je treba čistiti najmanj vsakih 4 mesece in je primeren za pomivalni stroj. Filter je treba zamenjati najmanj vsakih 36 mesecev.

Zamenjava svetilk

Napa je opremljena z LED-osvetlitvenim sistemom.
Sistem zagotavlja optimalno osvetlitev, ima do desetkrat daljšo življenjsko dobo kot klasične žarnice ter prihrani do 90 % električne energije.
Za zamenjavo svetilke se obrnite na pooblaščeni servis.

Informacije o skladnosti

Vrsta radijske opreme	HLW3215-TG01
Wi-Fi	
Delovno frekvenčno območje:	2,4000 GHz - 2,4835 GHz
Največja izhodna moč:	≤10 dBm/MHz (EIRP) (ojačenje antene <10 dBi)
Največje ojačenje antene:	Ojačenje: 0dBi
Bluetooth	
Frekvenčno območje:	2,400 GHz - 2,4835 GHz
Izhodna moč nosilca:	6 dBm (≤10 dBm)
Vrsta oddajanja:	F1D

Proizvajalec izjavlja, da naprava s funkcijo ConnectLife izpolnjuje bistvene zahteve in druge ustrezne določbe Direktive 2014/53/EU. Podrobna izjava o skladnosti je na voljo na naslovu https://auid.connectlife.io, na strani vaše naprave med dodatnimi dokumenti.

PL OKAP KUCHENNY

Prosimy o dokładne przestrzeganie wszystkich instrukcji zawartych w niniejszej instrukcji. Producent nie ponosi odpowiedzialności za jakiekolwiek niedogodności, uszkodzenia ani pożary wynikające z nieprzestrzegania niniejszych zaleceń. Niniejszy okap kuchenny jest przeznaczony do odprowadzania oparów i pary powstających podczas gotowania i służy wyłącznie do użytku domowego.
Wygląd okapu może różnić się od ilustracji przedstawionych w niniejszej instrukcji. Instrukcje dotyczące obsługi, konserwacji i montażu pozostają jednak niezmienione.

! Ważne jest zachowanie niniejszej instrukcji do późniejszego wykorzystania. W przypadku sprzedaży, przekazania lub przeniesienia urządzenia należy upewnić się, że instrukcja pozostaje razem z produktem.
! Należy dokładnie zapoznać się z instrukcją, ponieważ zawiera ona ważne informacje dotyczące montażu, obsługi i bezpieczeństwa.
! Nie wolno dokonywać żadnych modyfikacji elektrycznych ani mechanicznych urządzenia ani jego systemu odprowadzania.
! Przed montażem urządzenia należy sprawdzić, czy wszystkie elementy są nieuszkodzone. W przypadku stwierdzenia jakichkolwiek uszkodzeń należy skontaktować się ze sprzedawcą i nie przystępować do montażu.

Uwaga: Elementy oznaczone symbolem „(*)” są akcesoriami opcjonalnymi. Są one dostarczane wyłącznie z wybranymi modelami lub dostępne do zakupu oddzielnie.

PRZESTROGA

OSTRZEŻENIE!

! Nie należy podłączać urządzenia do zasilania przed zakończeniem montażu.
! Przed przystąpieniem do czyszczenia lub konserwacji należy odłączyć okap od zasilania, wyjmując wtyczkę z gniazda elektrycznego lub wyłączając zasilanie.
! Podczas montażu i konserwacji należy zawsze używać rękawic roboczych.
! Urządzenie nie jest przeznaczone do użytkowania przez dzieci ani osoby z ograniczeniami fizycznymi, sensorycznymi lub psychicznymi, ani przez osoby bez odpowiedniego doświadczenia lub wiedzy, chyba że znajdują się one pod nadzorem lub zostały poinstruowane przez osobę odpowiedzialną za ich bezpieczeństwo.
! Urządzenie jest przeznaczone wyłącznie do obsługi przez osoby dorosłe. Dzieci należy nadzorować, aby nie bawiły się urządzeniem.
! Urządzenie jest przeznaczone wyłącznie do obsługi przez osoby dorosłe. Nie wolno pozwalać dzieciom na manipulowanie elementami sterującymi ani na zabawę urządzeniem.
! Nigdy nie należy używać okapu bez prawidłowo zamontowanych filtrów przeciwtłuszczowych.
! Okap nigdy nie może być używany jako powierzchnia podparcia, chyba że zostało to wyraźnie określone.
! Pomieszczenie, w którym zainstalowano urządzenie, musi być odpowiednio wentylowane, zwłaszcza podczas jednoczesnego użytkowania innych urządzeń spalających gaz lub inne paliwa.
! System odprowadzania okapu nie może być podłączony do istniejącego systemu wentylacyjnego wykorzystywanego do innych celów, takich jak odprowadzanie spalin z urządzeń gazowych lub innych źródeł paliwa.
! Flambirowanie potraw bezpośrednio pod okapem jest surowo zabronione.
! Używanie otwartego płomienia jest szkodliwe dla filtrów i stanowi zagrożenie pożarowe. Należy bezwzględnie tego unikać.
! Podczas smażenia należy zachować szczególną ostrożność, aby olej nie przegrzał się i nie zapalił.
! Dostępne części okapu mogą się nagrzewać podczas użytkowania w połączeniu z urządzeniami grzewczymi. W zakresie środków technicznych i bezpieczeństwa dotyczących odprowadzania oparów należy bezwzględnie przestrzegać przepisów ustanowionych przez lokalne władze.
! Okap należy regularnie czyścić, zarówno wewnątrz, jak i na zewnątrz (CO NAJMNIEJ RAZ W MIESIĄCU).
! Czynności te należy wykonywać zgodnie z instrukcjami konserwacji zawartymi w niniejszej instrukcji.
! Nieprzestrzeganie zaleceń dotyczących czyszczenia okapu i filtrów zawartych w niniejszej instrukcji może spowodować zagrożenie pożarowe.
! Nie należy używać ani pozostawiać włączonego okapu bez prawidłowo zamontowanej lampy, ponieważ może to spowodować porażenie prądem.
! Producent nie ponosi odpowiedzialności za jakiekolwiek usterki, uszkodzenia ani pożary wynikające z nieprzestrzegania niniejszej instrukcji.
! Urządzenie jest oznakowane zgodnie z dyrektywą europejską 2002/96/WE dotyczącą zużytego sprzętu elektrycznego i elektronicznego (WEEE). Prawidłowa utylizacja produktu pomaga zapobiegać szkodliwemu wpływowi na środowisko i zdrowie ludzi, wynikającemu z niewłaściwego postępowania z odpadami.

Symbol umieszczony na produkcie lub w dołączonej dokumentacji wskazuje, że urządzenia nie należy traktować jako odpadów komunalnych. Zamiast tego urządzenie należy przekazać do odpowiedniego punktu zbiórki w celu recyklingu sprzętu elektrycznego i elektronicznego. Utylizację należy przeprowadzać zgodnie z lokalnymi przepisami dotyczącymi gospodarki odpadami.
Szczegółowe informacje dotyczące utylizacji, zbiórki i recyklingu produktu można uzyskać w lokalnych urzędach, jednostkach zajmujących się gospodarką odpadami lub w sklepie, w którym zakupiono produkt.

Urządzenie zostało zaprojektowane, przetestowane i wyprodukowane zgodnie z następującymi normami:

- Bezpieczeństwo: EN/IEC 60335-1; EN/IEC 60335-2-31; EN/IEC 62233.
- Wydajność: EN/IEC 61591; ISO 5167-1; ISO 5167-3; ISO 5168; EN/IEC 60704-1; EN/IEC 60704-2-13; ISO 3741; EN 50564; IEC 62301.
- EMC: EN 55014-1; CISPR 14-1; EN 55014-2; CISPR 14-2; EN/IEC 61000-3-2; EN/IEC 61000-3-3.

Dodatkowe wymagania montażowe:
Do montażu należy używać wyłącznie śrub dostarczonych z produktem. Jeżeli śruby nie są dołączone, należy zakupić odpowiedni typ oddzielnie. Należy upewnić się, że śruby mają odpowiednią długość zgodnie z instrukcją montażu.
W razie wątpliwości należy skontaktować się z autoryzowanym serwisem lub wykwalifikowanym specjalistą.
OSTRZEŻENIE! Nieprawidłowy montaż śrub lub elementów mocujących zgodnie z instrukcją może prowadzić do zagrożeń.

UŻYTKOWANIE

Okap może pracować w trybie wyciągowym lub w trybie recyrkulacji.

Trybwyciągowy

Opary muszą być odprowadzane na zewnątrz przez rurę wentylacyjną podłączoną do kołnierza wylotu powietrza.

UWAGA!
Jeżeli wraz z produktem dostarczono filtry węglowe, należy je usunąć przed montażem.

UWAGA!
Rura wentylacyjna nie jest dołączona i należy ją zakupić oddzielnie.
Urządzenie należy podłączyć do ściennej rury odprowadzającej lub do otworu w ścianie o średnicy zgodnej ze średnicą kołnierza wylotu powietrza. Zastosowanie rur lub otworów o mniejszej średnicy spowoduje:
• Zmniejszenie wydajności zasysania.
• Znaczny wzrost poziomu hałasu.

Uwaga: Producent nie ponosi odpowiedzialności za problemy wynikające z nieprawidłowego montażu.

• Należy stosować możliwie najkrótszą rurę wentylacyjną.
• Należy ograniczyć liczbę kolan (maksymalny kąt zgięcia: 90°).
• Należy unikać gwałtownych zmian średnicy rury wentylacyjnej.

Tryb recyrkulacji

W tym trybie powietrze jest filtrowane w celu usunięcia tłuszczu i zapachów, a następnie zawracane do pomieszczenia.

WAŻNE:
Aby korzystać z produktu w trybie recyrkulacji, należy zainstalować system filtrów węglowych.

MONTAŻ

Minimalna odległość między powierzchnią płyty grzewczej a najniższą częścią okapu musi wynosić co najmniej 55 cm dla kuchenek elektrycznych oraz 65 cm dla kuchenek gazowych lub mieszanych. Jeżeli instrukcja montażu kuchenki gazowej wymaga większej odległości, należy ją zachować.

Podłączenieelektryczne

Zasilanie musi być zgodne z danymi podanymi na tabliczce znamionowej wewnątrz okapu. Jeżeli okap jest wyposażony we wtyczkę, należy podłączyć ją do gniazda elektrycznego zgodnego z obowiązującymi przepisami i dostępnego po montażu. Jeżeli okap nie jest wyposażony we wtyczkę (bezpośrednie podłączenie do sieci) lub wtyczka nie jest dostępna po montażu, należy zainstalować wyłącznik dwubiegunowy zgodnie z obowiązującymi normami, zapewniający całkowite odłączenie od zasilania w warunkach kategorii przepięć III, zgodnie z instrukcją montażu.

Ostrzeżenie! Przed ponownym podłączeniem okapu do zasilania sieciowego i sprawdzeniem jego działania należy zawsze upewnić się, że przewód zasilający jest prawidłowo zamontowany.

Montaż

Produkt jest ciężki, dlatego przenoszenie i montaż muszą być wykonywane przez co najmniej dwie osoby
Przed rozpoczęciem montażu:

- Należy sprawdzić, czy zakupiony produkt ma odpowiedni rozmiar do wybranego miejsca montażu.
- Jeżeli dostarczono filtr(y) węglowy(e) (*), należy je usunąć (patrz odpowiednia część instrukcji). Elementy te należy montować wyłącznie w przypadku korzystania z okapu w trybie recyrkulacji.
- Należy sprawdzić, czy wewnątrz okapu nie znajdują się inne elementy dostarczone na czas transportu (np. śruby (*), karta gwarancyjna (*) itp.). W razie ich znalezienia należy je wyjąć i zachować.
- Jeśli to możliwe, należy odłączyć i odsunąć wolnostojącą kuchenkę lub kuchenkę wsuwaną, aby ułatwić dostęp do tylnej ściany lub sufitu. W przeciwnym razie należy zabezpieczyć blat roboczy, płytę grzewczą lub kuchenkę grubą osłoną ochronną, aby zapobiec uszkodzeniom oraz zabrudzeniom. Wybierz płaską powierzchnię do montażu urządzenia. Zabezpiecz powierzchnię osłoną ochronną i rozłóż na niej elementy okapu oraz elementy montażowe.
- Sprawdź, czy w pobliżu miejsca montażu okapu znajduje się gniazdo elektryczne dostępne również po zamontowaniu okapu. Upewnij się również, że możliwe jest podłączenie systemu odprowadzania oparów na zewnątrz (dotyczy wyłącznie wersji wyciągowej).
- Wykonaj niezbędne prace przygotowawcze, takie jak montaż gniazda elektrycznego i/lub wykonanie otworu na rurę odprowadzającą.

Do mocowania okapu do większości typów ścian lub sufitów dołączono kołki rozporowe. Jednak wykwalifikowany technik musi sprawdzić, czy materiały są odpowiednie do danego rodzaju ściany lub sufitu. Upewnij się, że ściana/sufit są wystarczająco wytrzymałe, aby utrzymać ciężar okapu. Nie wolno stosować płytek, zaprawy ani silikonu do mocowania urządzenia do ściany. Urządzenie należy montować wyłącznie natynkowo.

OBSŁUGA

Urządzenie jest wyposażone w dotykowy panel sterowania. W przypadku intensywnych oparów kuchennych należy używać maksymalnej prędkości. Zaleca się uruchomić okap na 5 minut przed gotowaniem, pozostawić go włączonego podczas gotowania oraz przez około 15 minut po jego zakończeniu.

- Naciśnij, aby wyłączyć urządzenie
- Naciśnij, aby aktywować moduł Wi-Fi*
- Naciśnij, aby włączyć tryb automatyczny*
- Naciśnij, aby ustawić poziom prędkości wentylatora 1
- Naciśnij, aby ustawić poziom prędkości wentylatora 2
- Naciśnij, aby ustawić poziom prędkości wentylatora 3
- Naciśnij, aby włączyć tryb intensywny
- Naciśnij, aby włączyć oświetlenie*
- Wskaźnik filtra*

Uwaga: Urządzenie będzie pracować w trybie intensywnym przez 5 minut, po czym powróci do wcześniej ustawionego poziomu prędkości wentylatora.

Uwaga: **Szczegó**łowe informacje dotyczące funkcji oznaczonych gwiazdką (*) znajdują się w odpowiednich częściach niniejszej instrukcji.

Funkcjatrybuautomatycznego

W trybie automatycznym urządzenie samoczynnie dostosowuje prędkość wentylatora do ilości dymu, pary i zapachów powstających podczas gotowania. Zapewnia to optymalną wentylację bez konieczności ręcznej regulacji.

Gdy używana jest podłączona płyta grzewcza, tryb automatyczny uruchamia się automatycznie po jej włączeniu. Szczegółowe informacje dotyczące podłączania okapu do płyty grzewczej znajdują się w rozdziale „Podłączanie zewnętrznej płyty grzewczej – Połączenie płyta–okap”. W trybie recyrkulacji tryb automatyczny ogranicza prędkość wentylatora do poziomu 3, aby zapewnić skuteczną filtrację zapachów.

Gdy ta funkcja jest aktywna, wskaźnik A zaświeci się.
Aktualny poziom prędkości wentylatora będzie również podświetlony, aby wskazać aktywny poziom.
Aby przełączyć urządzenie w tryb ręczny, naciśnij przycisk prędkości wentylatora 1, 2, 3 lub P.
Aby powrócić do trybu automatycznego, ponownie naciśnij przycisk A.

Wskaźniknasyceniafiltra

Urządzenie poinformuje, gdy wymagana będzie konserwacja filtrów:

- Filtry przeciwtłuszczowe (Filtr 1) można myć w zmywarce. Należy je czyścić po każdych 40 godzinach pracy.
- Filtr węglowy (Filtr 2) należy wymienić po 160 godzinach pracy.

Alarmfiltraprzeciwtłuszczowego

Wskaźnik zaświeci się na czerwono i pozostanie włączony do momentu zresetowania filtra. Po włączeniu lub wyłączeniu okapu przez 5 sekund będzie migać czerwony symbol „1”.

Alarmfiltrawęglowego

Wskaźnik zaświeci się na czerwono i pozostanie włączony do momentu zresetowania filtra. Po włączeniu lub wyłączeniu okapu przez 5 sekund będzie migać czerwony symbol „2”.

Uwaga: Jeżeli oba filtry wymagają konserwacji, oba symbole będą migać jednocześnie.

Resetowaniealarmunasyceniafiltraprzeciwtłuszczowego:

1. Wyjmij filtr przeciwtłuszczowy i dokładnie go wyczyść.
2. Naciśnij i przytrzymaj przycisk przez 3 sekundy.
3. Po zakończeniu resetowania czerwony symbol zgaśnie.

Resetowaniealarmunasyceniafiltrawęglowego:

1. Wymień filtr(y) węglowy(e).
4. Naciśnij i przytrzymaj przycisk przez 3 sekundy.
5. Po zakończeniu resetowania czerwony symbol zgaśnie.

Uwaga: Jeżeli oba filtry wymagają konserwacji:

a. Najpierw naciśnij i przytrzymaj przycisk , aby zresetować filtr przeciwtłuszczowy (Filtr 1).

b. Następnie naciśnij i przytrzymaj przycisk , aby zresetować filtr węglowy (Filtr 2).

c. Po zresetowaniu obu filtrów czerwony symbol zgaśnie.

Resetowaniefiltrówbezaktywnegoalarmu

Jeśli chcesz zresetować filtry, mimo że alarm nie jest aktywny, naciśnij i przytrzymaj odpowiedni symbol filtra (1 dla filtra przeciwtłuszczowego, 2 dla filtra węglowego) przez 3 sekundy. Sygnał dźwiękowy potwierdzi pomyślne zresetowanie.

Ustawianietrybupracyurządzenia

Urządzenie może pracować w trybie recyrkulacji (ustawienie domyślne) lub w trybie wyciągowym. Tryb pracy można zmieniać w zależności od konfiguracji kuchni i preferencji użytkownika.

KorzystaniezaplikacjiConnectLife

1. Otwórz aplikację ConnectLife.
2. Okap jest połączony przez Wi-Fi.
3. Przejdź do Ustawienia > Tryb wentylacji.
4. Wybierz:
   a. Tryb recyrkulacji
   b. Tryb wyciągowy
5. Wybrany tryb zostanie aktywowany w urządzeniu.
6. Okap potwierdzi zmianę w następujący sposób:
   a. Jeden sygnał dźwiękowy i jedno mignięcie oświetlenia → aktywny jest tryb wyciągowy.
   b. Dwa sygnały dźwiękowe i dwa mignięcia oświetlenia → aktywny jest tryb recyrkulacji.

Korzystaniezokapubezaplikacji

1. Upewnij się, że okap jest wyłączony.
2. Naciśnij i przytrzymaj jednocześnie przyciski 1 i przez 5 sekund.
3. Okap potwierdzi zmianę w następujący sposób:
   a. Jeden sygnał dźwiękowy i jedno mignięcie oświetlenia → aktywny jest tryb wyciągowy.
   b. Dwa sygnały dźwiękowe i dwa mignięcia oświetlenia → aktywny jest tryb recyrkulacji.
4. Użyj tej samej kombinacji przycisków, aby przełączać tryby pracy.

Oświetlenieifunkcjaściemniacza

Urządzenie jest wyposażone w oświetlenie LED do oświetlania obszaru gotowania. Oświetlenie można włączać i wyłączać, a jego jasność regulować za pomocą funkcji ściemniacza.

Włączanieiwyłączanieoświetlenia

- Naciśnij przycisk , aby włączyć lub wyłączyć oświetlenie.
- Oświetlenie włączy się z poziomem jasności ustawionym podczas ostatniego użycia.
- Naciśnij przycisk ponownie, aby wyłączyć oświetlenie.

Automatycznewłączanieoświetlenia

Gdy okap uruchamia się automatycznie przez podłączoną płytę grzewczą, oświetlenie również włączy się automatycznie.

Regulacjajasności

- Naciśnij i przytrzymaj przycisk , aby włączyć funkcję ściemniacza.
- Jasność będzie zmieniać się od maksymalnej do minimalnej w ciągu 5 sekund.
- Zwolnij przycisk, gdy zostanie osiągnięty żądany poziom jasności.
- Okap zapamięta to ustawienie jasności i zastosuje je przy kolejnym włączeniu oświetlenia.

Wskazówka: Jasność można precyzyjnie ustawić, zwalniając przycisk na wybranym poziomie podczas ściemniania.

Wi-FiiSYNCHRONIZACJA URZĄDZEŃ

ŁączenieurządzeniazaplikacjąConnectLife

ConnectLife to platforma inteligentnego domu, która łączy użytkowników, urządzenia i usługi. Aplikacja ConnectLife oferuje zaawansowane funkcje cyfrowe i proste rozwiązania, umożliwiające monitorowanie i sterowanie urządzeniami, otrzymywanie powiadomień na smartfonie oraz aktualizację oprogramowania. (Funkcje mogą się różnić w zależności od modelu urządzenia oraz regionu lub kraju.)
Aby połączyć urządzenie, potrzebujesz domowej sieci Wi-Fi (obsługiwane są wyłącznie sieci 2,4 GHz) oraz smartfona z zainstalowaną aplikacją ConnectLife.

ConnectLife

Aby pobrać aplikację ConnectLife, zeskanuj kod QR lub wyszukaj „ConnectLife” w wybranym sklepie z aplikacjami.

1. Zainstaluj aplikację ConnectLife i utwórz konto.
2. W aplikacji ConnectLife przejdź do menu „Dodaj urządzenie” i wybierz odpowiedni typ urządzenia. Zeskanuj kod QR znajdujący się na tabliczce znamionowej urządzenia lub wprowadź ręcznie numer AUID/MV.
3. Postępuj zgodnie z instrukcjami wyświetlanymi w aplikacji, aby zakończyć proces łączenia.
4. Po pomyślnym połączeniu możesz zdalnie sterować urządzeniem za pomocą aplikacji ConnectLife.

ZarządzanieWi-Fi

WłączaniemodułuWi-Fi

- Upewnij się, że okap jest wyłączony.
- Naciśnij przycisk na okapie, aby włączyć moduł Wi-Fi. Wskaźnik zacznie migać.

ŁączenieurządzeniazConnectLife

- Zainstaluj aplikację ConnectLife na smartfonie.
- Otwórz aplikację i wybierz „Dodaj urządzenie”.
- Zeskanuj kod QR znajdujący się na tabliczce znamionowej urządzenia.
- Upewnij się, że okap jest wyłączony.
- Naciśnij i przytrzymaj przycisk na okapie przez 3 sekundy, aby rozpocząć łączenie. Wskaźniki i 1 zaczną migać. Próba połączenia zostanie przerwana po 5 minutach, jeśli nie zostanie zakończona.
- Po pomyślnym połączeniu wskaźnik będzie świecić światłem ciągłym (przestanie migać). Urządzenie jest teraz połączone z aplikacją.

UWAGA: Dalsze ustawienia wykonuj zgodnie z instrukcjami wyświetlanymi w aplikacji ConnectLife.

Dodawaniedodatkowychużytkowników

- Upewnij się, że okap jest wyłączony.
- Naciśnij i przytrzymaj przycisk na okapie przez 6 sekund, aby dodać dodatkowego użytkownika. Wskaźniki i 2 zaczną migać. Próba połączenia zostanie przerwana po 3 minutach, jeśli nie zostanie zakończona.

• Po pomyślnym połączeniu wskaźnik będzie świecić światłem ciągłym (przestanie migać). Urządzenie jest teraz połączone z aplikacją.

UWAGA: Aby kontynuować konfigurację, postępuj zgodnie z instrukcjami w aplikacji ConnectLife.

Usuwaniewszystkichpołączonychużytkowników

• Upewnij się, że okap jest wyłączony.

• Naciśnij i przytrzymaj przycisk przez 9 sekund, aby usunąć wszystkich połączonych użytkowników z aplikacji ConnectLife. Wskaźniki i 3 będą migać przez maksymalnie 1 minutę.

• Po pomyślnym rozparowaniu wskaźnik będzie migać.

UWAGA: Proces rozparowania odłączy urządzenie zarówno od aplikacji ConnectLife, jak i od płyty grzewczej. Po rozparowaniu należy ponownie przeprowadzić proces parowania, aby połączyć urządzenie z płytą grzewczą lub aplikacją ConnectLife. Należy pamiętać, że hasło oraz wszystkie ustawienia skonfigurowane w aplikacji ConnectLife zostaną zresetowane i będą wymagały ponownej konfiguracji.

WyłączaniemodułuWi-Fi

• Upewnij się, że okap jest wyłączony.

• Naciśnij i przytrzymaj przycisk na okapie przez 12 sekund, aby wyłączyć moduł Wi-Fi. Wskaźnik zgaśnie.

Podłączaniezewnętrznejpłytygrzewczej–„Synchronizacjaokapu”

Okap można połączyć z zewnętrzną płytą indukcyjną. Po nawiązaniu połączenia okap automatycznie dostosowuje swoją pracę do aktywności gotowania na płycie indukcyjnej. Inteligentny algorytm i czujniki monitorują intensywność gotowania i na tej podstawie regulują prędkość wentylatora okapu.

Parowanieokapuzpłytągrzewczą

Aby sparować okap z płytą indukcyjną, wykonaj poniższe kroki. Jednocześnie rozpocznij proces parowania na płycie indukcyjnej, zgodnie z jej instrukcją obsługi.

• Przed pierwszym użyciem funkcji połączenia płyta–okap upewnij się, że okap został zaktualizowany za pomocą aplikacji ConnectLife.

• Upewnij się, że okap jest wyłączony.

• Naciśnij przycisk na okapie, aby włączyć moduł Wi-Fi. Wskaźnik zacznie migać.

• Naciśnij i przytrzymaj przycisk na okapie przez 6 sekund, aby rozpocząć parowanie. Wskaźniki i 2 zaczną migać. Próba połączenia zostanie przerwana po 3 minutach, jeśli nie zostanie zakończona. Po pomyślnym sparowaniu okap automatycznie uruchomi wentylator oraz oświetlenie.

Rozparowanieokapuzpłytągrzewczą

• Upewnij się, że okap jest wyłączony.

• Naciśnij i przytrzymaj przycisk przez 9 sekund, aby usunąć płytę grzewczą z aplikacji ConnectLife i rozparować ją z okapem. Wskaźniki i 3 będą migać przez maksymalnie 1 minutę.

• Po pomyślnym rozparowaniu wskaźnik będzie migać.

UWAGA: Proces rozparowania odłącza urządzenie zarówno od płyty grzewczej, jak i od aplikacji ConnectLife. Po rozparowaniu należy ponownie przeprowadzić proces parowania, aby połączyć urządzenie z płytą grzewczą lub aplikacją ConnectLife. Należy pamiętać, że hasło oraz wszystkie ustawienia skonfigurowane w aplikacji ConnectLife zostaną zresetowane i będą wymagały ponownej konfiguracji.

INFORMACJA

Jeżeli urządzenie zostanie wyłączone bez wcześniejszego rozłączenia z płytą indukcyjną, okap i płyta automatycznie połączą się ponownie po rozpoczęciu kolejnego gotowania.

KONSERWACJA

UWAGA! Przed przystąpieniem do konserwacji należy odłączyć okap od zasilania, wyłączając złącze i wyjmując bezpiecznik złącza.
Jeżeli urządzenie jest podłączone do gniazda elektrycznego, przed rozpoczęciem prac należy wyjąć wtyczkę.

Czyszczenie

Okap kuchenny należy regularnie czyścić, zarówno wewnątrz, jak i na zewnątrz, co najmniej tak często, jak przeprowadzana jest konserwacja filtrów przeciwtłuszczowych. Do czyszczenia używaj ściereczki zwilżonej neutralnym płynnym detergentem. Unikaj stosowania środków ściernych. NIE UŻYWAJ ALKOHOLU!
OSTRZEŻENIE: Nieprzestrzeganie podstawowych zaleceń dotyczących czyszczenia lub niewymienianie filtrów może prowadzić do zagrożenia pożarowego.
Zaleca się ścisłe przestrzeganie powyższych zaleceń.
Producent nie ponosi odpowiedzialności za uszkodzenia silnika ani pożary spowodowane niewłaściwą konserwacją lub nieprzestrzeganiem powyższych zaleceń bezpieczeństwa.

Filtrprzeciwtłuszczowy

Filtr przeciwtłuszczowy zatrzymuje cząstki tłuszczu powstające podczas gotowania.
Filtr przeciwtłuszczowy należy czyścić raz w miesiącu przy użyciu łagodnych detergentów, ręcznie lub w zmywarce, w niskiej temperaturze i krótkim cyklu. Mycie w zmywarce może powodować niewielkie przebarwienia filtra, co nie wpływa na jego skuteczność filtracji.
Aby wyjąć filtr przeciwtłuszczowy, naciśnij sprężynowy uchwyt zwalniający.

Filtrwęglowy(tylkodotryburecyrkulacji)

Filtr węglowy pochłania nieprzyjemne zapachy powstające podczas gotowania. Filtr węglowy ulega nasyceniu po dłuższym użytkowaniu, w zależności od rodzaju gotowania i częstotliwości czyszczenia filtra przeciwtłuszczowego. Wkład filtra należy czyścić co najmniej raz na 4 miesiące. Można go myć w zmywarce. Filtr należy wymieniać co najmniej raz na 36 miesięcy.

Wymianalampy

Okap jest wyposażony w system oświetlenia LED.
Zapewnia optymalne oświetlenie, działa do 10 razy dłużej niż tradycyjne żarówki i pozwala oszczędzić do 90% energii elektrycznej.
W celu wymiany lampy skontaktuj się z serwisem technicznym.

Informacjeozgodności

Typ urządzenia radiowego	HLW3215-TG01
Wi-Fi	
Zakres częstotliwości pracy:	2,4000 GHz - 2,4835 GHz
Maksymalna moc wyjściowa:	≤10 dBm/MHz (EIRP) (zysk anteny <10 dBi)
Maksymalny zysk anteny:	Zysk: 0 dBi
Bluetooth	
Zakres częstotliwości:	2,400 GHz - 2,4835 GHz
Moc nośnej:	6 dBm (≤10 dBm)
Typ emisji:	F1D

Producent oświadcza, że urządzenie z funkcją ConnectLife spełnia zasadnicze wymagania oraz inne właściwe postanowienia dyrektywy 2014/53/UE. Szczegółowa deklaracja zgodności jest dostępna na stronie https://auid.connectlife.io, na stronie urządzenia w sekcji dokumentów dodatkowych.

ES CAMPANA EXTRACTORA

Siga cuidadosamente las instrucciones proporcionadas en este manual. Declinamos toda responsabilidad por cualquier inconveniente, daño o incendio causados por el incumplimiento de las instrucciones. Esta campana extractora está diseñada para extraer humos y vapor de cocción y está destinada exclusivamente a uso doméstico.
La apariencia de la campana puede diferir de las ilustraciones de este manual. No obstante, las instrucciones de uso, mantenimiento e instalación permanecen inalteradas.

! Es importante conservar este manual para futuras consultas. En caso de venta, transferencia o traslado, asegúrese de que el manual permanezca junto al producto.
! Lea atentamente las instrucciones, ya que contienen información importante sobre la instalación, el uso y la seguridad.
! No realice ninguna modificación eléctrica o mecánica en el producto ni en sus conductos de evacuación.
! Antes de instalar el aparato, compruebe que todos los componentes estén en perfecto estado. Si se detecta algún daño, póngase en contacto con su distribuidor y no proceda con la instalación.

Nota: Los elementos marcados con el símbolo «(*)» son accesorios opcionales, suministrados únicamente con determinados modelos o disponibles para su compra por separado.

PRECAUCIÓN

¡ADVERTENCIA!

! No conecte el aparato a la alimentación eléctrica hasta que la instalación esté completamente finalizada.
! Antes de realizar cualquier operación de limpieza o mantenimiento, desconecte la campana de la alimentación eléctrica retirando el enchufe o cortando la alimentación eléctrica.
! Utilice siempre guantes de trabajo durante la instalación y el mantenimiento.
! Este aparato no está destinado a ser utilizado por niños ni por personas con capacidades físicas, sensoriales o mentales reducidas, ni por personas sin experiencia o conocimientos, salvo que estén supervisadas o hayan recibido instrucciones sobre el uso seguro del aparato por parte de una persona responsable de su seguridad.
! Este aparato está diseñado para ser utilizado únicamente por adultos. Los niños deben ser supervisados para garantizar que no jueguen con el aparato.
! Este aparato está diseñado para ser manejado por adultos. No se debe permitir que los niños manipulen los controles ni jueguen con el aparato.
! Nunca utilice la campana sin los filtros antigrasa correctamente instalados.
! La campana NUNCA debe utilizarse como superficie de apoyo, salvo que se indique explícitamente.
! El área donde se instale el aparato debe estar adecuadamente ventilada, especialmente cuando se utilice junto con otros aparatos que funcionen con gas u otros combustibles.
! El sistema de conductos de este aparato no debe conectarse a ningún sistema de ventilación existente utilizado para otros fines, como la evacuación de humos de aparatos de gas u otras fuentes de combustible.
! Está estrictamente prohibido flambear alimentos directamente debajo de la campana.
! El uso de llamas abiertas es perjudicial para los filtros y supone un riesgo de incendio. Debe evitarse en cualquier circunstancia.
! Al freír, extreme las precauciones para evitar que el aceite se sobrecaliente y se incendie.
! Las partes accesibles de la campana pueden calentarse cuando se utiliza junto con aparatos de cocción. Para las medidas técnicas y de seguridad que deben adoptarse para la evacuación de humos, es fundamental cumplir la normativa establecida por las autoridades locales.
! La campana debe limpiarse regularmente, tanto por dentro como por fuera (AL MENOS UNA VEZ AL MES).
! Esta limpieza debe realizarse de acuerdo con las instrucciones de mantenimiento indicadas en este manual.
! El incumplimiento de las instrucciones de limpieza de la campana y de los filtros indicadas en este manual puede provocar un riesgo de incendio.
! No utilice ni deje la campana en funcionamiento sin la lámpara correctamente instalada, ya que podría provocar una descarga eléctrica.
! Declinamos toda responsabilidad por cualquier fallo, daño o incendio derivados del incumplimiento de las instrucciones de este manual.
! Este aparato está marcado de conformidad con la Directiva Europea 2002/96/CE sobre residuos de aparatos eléctricos y electrónicos (RAEE). La correcta eliminación de este producto ayuda a prevenir daños al medio ambiente y a la salud humana causados por una eliminación inadecuada.

El símbolo que figura en el producto o en la documentación adjunta indica que este aparato no debe tratarse como residuo doméstico. Debe llevarse a un punto de recogida adecuado para el reciclaje de aparatos eléctricos y electrónicos. La eliminación debe realizarse de acuerdo con la normativa medioambiental local sobre la gestión de residuos.
Para obtener información más detallada sobre la eliminación, recogida y reciclaje de este producto, póngase en contacto con las autoridades locales, el servicio local de gestión de residuos o el establecimiento donde adquirió el producto.

El aparato ha sido diseñado, ensayado y fabricado de conformidad con las siguientes normas:

- Seguridad: EN/IEC 60335-1; EN/IEC 60335-2-31; EN/IEC 62233.
- Rendimiento: EN/IEC 61591; ISO 5167-1; ISO 5167-3; ISO 5168; EN/IEC 60704-1; EN/IEC 60704-2-13; ISO 3741; EN 50564; IEC 62301.
- CEM: EN 55014-1; CISPR 14-1; EN 55014-2; CISPR 14-2; EN/IEC 61000-3-2; EN/IEC 61000-3-3.

Especificaciones adicionales de instalación:
Utilice únicamente los tornillos suministrados con el producto para la instalación. Si no se incluyen tornillos, adquiera por separado el tipo adecuado. Asegúrese de que los tornillos tengan la longitud correcta, según se especifica en la guía de instalación.
En caso de duda, consulte a un servicio técnico autorizado o a un profesional cualificado.
¡ADVERTENCIA! El incumplimiento de las instrucciones de instalación de los tornillos o del dispositivo de fijación puede provocar riesgos.

USO

La campana puede utilizarse en modo de extracción o en modo de recirculación.

Modo de extracción

Los vapores deben evacuarse al exterior mediante un tubo de evacuación conectado a la brida de salida de aire.

¡ATENCIÓN!
Si el producto incluye filtros de carbón activo, retírelos antes de la instalación.

¡ATENCIÓN!
El tubo de evacuación no está incluido y debe adquirirse por separado.
Conecte la unidad a conductos de evacuación en pared o a aberturas en la pared que coincidan con el diámetro de la brida de salida de aire. El uso de tubos o aberturas con un diámetro inferior provocará:

- Una disminución de la eficiencia de aspiración.
- Un aumento significativo del nivel de ruido.

Nota: El fabricante no se hace responsable de los problemas derivados de una instalación incorrecta.

- Utilice la menor longitud posible del tubo de evacuación.
- Minimice el número de curvas (ángulo máximo de curvatura: 90°).
- Evite cambios bruscos en el diámetro del tubo de evacuación.

Modo de recirculación

En esta configuración, el aire se filtra para eliminar la grasa y los olores antes de recircularse de nuevo en la estancia.

IMPORTANTE:
Para utilizar el producto en modo de recirculación, debe instalarse un sistema de filtro de carbón activo.

INSTALACIÓN

La distancia mínima entre la superficie de la placa de cocción y la parte más baja de la campana extractora debe ser de al menos 55 cm para cocinas eléctricas y de 65 cm para cocinas de gas o mixtas. Si las instrucciones de instalación de la cocina de gas especifican una distancia mayor, deberá respetarse dicha distancia.

Conexión eléctrica

La alimentación eléctrica debe coincidir con la indicada en la placa de características situada en el interior de la campana. Si la campana se suministra con enchufe, conéctela a una toma de corriente conforme a la normativa vigente, que permanezca accesible tras la instalación. Si la campana no dispone de enchufe (conexión directa a la red eléctrica) o si el enchufe no es accesible tras la instalación, deberá instalarse un interruptor bipolar conforme a las normas aplicables, que garantice la desconexión completa de la red eléctrica en condiciones de categoría III de sobretensión, según las instrucciones de instalación.

¡ ADVERTENCIA! Antes de volver a conectar la campana a la red eléctrica y comprobar su funcionamiento, asegúrese siempre de que el cable de alimentación esté correctamente montado.

Montaje

El producto es pesado, por lo que su manipulación e instalación deben realizarse al menos entre dos personas. Antes de iniciar la instalación:

- Compruebe que el producto adquirido tiene un tamaño adecuado para la zona de instalación seleccionada.
- Retire los filtros de carbón activo (*) si se suministran (consulte la sección correspondiente). Estas piezas solo deben instalarse si la campana se utiliza en modo de recirculación.
- Compruebe (por motivos de transporte) que no haya otros materiales suministrados en el interior de la campana (por ejemplo, tornillos (*), tarjeta de garantía (*), etc.). Si los encuentra, retírelos y consérvelos.
- Si es posible, desconecte y desplace cualquier cocina independiente o encastrable para facilitar el acceso a la pared/techo posterior. En caso contrario, proteja la encimera, la placa de cocción o la cocina con una cubierta protectora gruesa para evitar daños y residuos. Seleccione una superficie plana para el montaje de la unidad. Proteja la superficie con una cubierta protectora y disponga sobre ella los componentes y los accesorios de la campana.
- Además, compruebe que haya una toma de corriente disponible cerca de la zona de instalación de la campana (accesible incluso después de montarla). Asegúrese también de que sea posible conectar un dispositivo de evacuación de humos al exterior (solo para la versión de extracción).
- Realice los trabajos de obra necesarios, como la instalación de una toma de corriente y/o la apertura de una abertura para el tubo de descarga.

Se suministran tacos de expansión para fijar la campana a la mayoría de los tipos de pared o techo. No obstante, un técnico cualificado debe verificar la idoneidad de los materiales en función del tipo de pared o techo. Asegúrese de que la pared/techo sea lo suficientemente resistente para soportar el peso de la campana. No utilice azulejos, mortero ni silicona para fijar el aparato a la pared. El aparato debe montarse únicamente en superficie.

FUNCIONAMIENTO

El aparato está equipado con una interfaz de control táctil. Utilice la velocidad máxima en caso de vapores intensos de cocina. Se recomienda poner en funcionamiento la campana extractora 5 minutos antes de cocinar, mantenerla encendida durante la cocción y dejarla funcionando aproximadamente 15 minutos después de finalizar.

- Pulse para apagar el aparato
- Pulse para activar el módulo Wi-Fi*
- Pulse para activar el modo automático*
- Pulse para seleccionar el nivel de velocidad 1 del ventilador
- Pulse para seleccionar el nivel de velocidad 2 del ventilador
- Pulse para seleccionar el nivel de velocidad 3 del ventilador
- Pulse para activar la velocidad intensiva
- Pulse para encender la luz*
- Aviso de filtro*

Nota: El aparato funcionará a velocidad intensiva durante 5 minutos, tras lo cual volverá a la velocidad del ventilador seleccionada previamente.

Nota: Para las funciones marcadas con un asterisco (*), consulte las secciones correspondientes de este manual para obtener más información.

Función de modo automático

En modo automático, el aparato ajusta automáticamente la velocidad del ventilador en función de los subproductos de la cocción presentes en el aire, como humo, vapor y olores. Esto garantiza una ventilación óptima sin intervención manual.

Cuando se utiliza la placa de cocción conectada, el modo automático se activa automáticamente al encender la placa. Para obtener detalles sobre cómo conectar la campana y la placa de cocción, consulte el capítulo «Conexión de una placa de cocción externa – “Conexión placa a campana”». En modo de recirculación, el modo automático limita la velocidad del ventilador al nivel 3 para garantizar una filtración óptima de olores.

Cuando esta función está activa, se iluminará A.
El nivel de velocidad actual del ventilador también se iluminará para indicar qué nivel está activo.
Para utilizar el aparato en modo manual, pulse un botón de velocidad del ventilador (1, 2, 3 o P).
Para volver al modo automático, pulse de nuevo el botón A.

Aviso de saturación del filtro

El aparato le avisará cuando sea necesario realizar el mantenimiento de los filtros:

- Filtros antigrasa (Filtro 1): pueden lavarse en el lavavajillas. Límpielos cada 40 horas de uso.
- Filtro de carbón activo (Filtro 2): debe sustituirse después de 160 horas de funcionamiento.

Alarma del filtro antigrasa

Reset 3 Sec se iluminará en rojo y permanecerá encendido hasta que se restablezca el filtro. Cuando la campana se enciende o se apaga, aparece un «1» rojo parpadeante durante 5 segundos.

Alarma del filtro de carbón activo

Reset 3 Sec se iluminará en rojo y permanecerá encendido hasta que se restablezca el filtro. Cuando la campana se enciende o se apaga, aparece un «2» rojo parpadeante durante 5 segundos.

Nota: Si ambos filtros requieren mantenimiento, ambos números parpadearán simultáneamente.

Restablecimiento del aviso de saturación del filtro antigrasa:

1. Retire y limpie el filtro antigrasa.
2. Mantenga pulsado el botón Reset 3 Sec durante 3 segundos.
3. El icono rojo se apagará una vez completado el restablecimiento.

Restablecimiento del aviso de saturación del filtro de carbón activo:

1. Sustituya el filtro o los filtros de carbón activo.
4. Mantenga pulsado el botón Reset 3 Sec durante 3 segundos.
5. El icono rojo se apagará una vez completado el restablecimiento.

Nota: Si ambos filtros requieren mantenimiento:

a. Primero, mantenga pulsado el botón Reset 3 Sec para restablecer el filtro antigrasa (Filtro 1).
b. A continuación, mantenga pulsado el botón Reset 3 Sec para restablecer el filtro de carbón activo (Filtro 2).
c. El icono rojo se apagará una vez restablecidos ambos filtros.

Restablecimiento de los filtros cuando el aviso no está activo

Si desea restablecer los filtros aunque no haya ningún aviso activo, mantenga pulsado durante 3 segundos el número de filtro correspondiente (1 para el filtro antigrasa, 2 para el filtro de carbón activo). Una señal acústica confirmará que el restablecimiento se ha realizado correctamente.

Configuración del modo de funcionamiento del aparato

El aparato puede funcionar en modo de recirculación (ajuste predeterminado) o en modo de extracción. Puede cambiar entre los modos para adaptarse a distintas configuraciones de cocina y preferencias del usuario.

Uso de la aplicación ConnectLife
1. Abra la aplicación ConnectLife.
2. La campana está conectada mediante Wi-Fi.
3. Vaya a Ajustes > Modo de ventilación.
4. Seleccione:
   a. Modo de recirculación
   b. Modo de extracción
5. El modo seleccionado se activará en el aparato.
6. La campana indicará lo siguiente:
   a. Un pitido y la luz parpadea una vez → El modo de extracción está activo.
   b. Dos pitidos y la luz parpadea dos veces → El modo de recirculación está activo.

Uso de la campana sin la aplicación
1. Asegúrese de que la campana esté apagada.
2. Mantenga pulsados simultáneamente los botones 1 y durante 5 segundos.
3. La campana indicará lo siguiente:
   a. Un pitido y la luz parpadea una vez → El modo de extracción está activo.
   b. Dos pitidos y la luz parpadea dos veces → El modo de recirculación está activo.
4. Utilice la misma combinación de teclas para cambiar entre los modos.

Función de luz y regulador de intensidad

El aparato está equipado con una luz LED para iluminar la zona de cocción. Puede encenderse o apagarse y dispone de una función de regulador de intensidad que permite ajustar el brillo.

Encendido y apagado de la luz
- Pulse el botón para encender o apagar la luz.
- La luz se encenderá con el nivel de brillo configurado en el último uso.
- Pulse de nuevo el botón para apagar la luz.

Activación automática de la luz
Cuando la campana se enciende automáticamente mediante una placa de cocción conectada, la luz también se encenderá automáticamente.

Ajuste del brillo
- Mantenga pulsado el botón para activar la función de regulador de intensidad.
- El brillo variará progresivamente de máximo a mínimo en 5 segundos.
- Suelte el botón cuando se alcance el nivel de brillo deseado.
- La campana memorizará este ajuste de brillo y lo utilizará la próxima vez que se encienda la luz.

Consejo: Puede ajustar con mayor precisión el brillo soltando el botón cuando se alcance el nivel deseado durante la regulación.

Wi-Fi y SINCRONIZACIÓN ENTRE DISPOSITIVOS

Conexión del aparato a la aplicación ConnectLife

ConnectLife es una plataforma de hogar inteligente que conecta a personas, dispositivos y servicios. La aplicación ConnectLife ofrece funciones digitales avanzadas y soluciones sencillas, y le permite supervisar y controlar sus aparatos, recibir notificaciones en su smartphone y actualizar el software. (Las funciones pueden variar según el modelo del aparato y la región o el país).
Para conectar su dispositivo inteligente, necesita una red Wi-Fi doméstica (solo se admiten redes de 2,4 GHz) y un smartphone con la aplicación ConnectLife instalada.

ConnectLife

Para descargar la aplicación ConnectLife, escanee el código QR o busque «ConnectLife» en su tienda de aplicaciones habitual.

1. Instale la aplicación ConnectLife y cree una cuenta.
2. En la aplicación ConnectLife, vaya al menú «Añadir dispositivo» y seleccione el tipo de dispositivo correspondiente. Escanee el código QR situado en la placa de características del aparato o introduzca manualmente el número AUID/MV.
3. Siga las instrucciones paso a paso de la aplicación para completar el proceso de conexión.
4. Una vez conectado correctamente, podrá controlar el aparato de forma remota mediante la aplicación ConnectLife.

Gestión de Wi-Fi

Activación del módulo Wi-Fi
- Asegúrese de que la campana esté apagada.
- Pulse en la campana para activar el módulo Wi-Fi. comenzará a parpadear.

Conexión del aparato a ConnectLife
- Instale la aplicación ConnectLife en su teléfono.
- Abra la aplicación y seleccione «Añadir dispositivo».
- Escanee el código QR situado en la placa de características del aparato.
- Asegúrese de que la campana esté apagada.
- Mantenga pulsado el botón de la campana durante 3 segundos para iniciar la conexión. y 1 comenzarán a parpadear. El intento de conexión se cancelará automáticamente tras 5 minutos si no se completa.
- Una vez conectada correctamente, permanecerá encendido de forma fija (dejará de parpadear). El dispositivo ya está conectado a la aplicación.

NOTA: Para realizar ajustes adicionales, siga las instrucciones proporcionadas en la aplicación ConnectLife.

Conexión de usuarios adicionales
- Asegúrese de que la campana esté apagada.
- Mantenga pulsado en la campana durante 6 segundos para conectar un usuario adicional. y 2 comenzarán a parpadear. El intento de conexión se cancelará automáticamente tras 3 minutos si no se completa.

- Tras una conexión correcta, permanecerá encendido de forma fija (dejará de parpadear). El dispositivo ya está conectado a la aplicación.

NOTA: Para continuar con la configuración, siga las instrucciones de la aplicación ConnectLife.

Eliminación de todos los usuarios conectados

- Asegúrese de que la campana esté apagada.
- Mantenga pulsado durante 9 segundos para eliminar todos los usuarios conectados desde la aplicación ConnectLife. y 3 parpadearán durante un máximo de 1 minuto.
- Una vez completado el desemparejamiento, parpadeará.

NOTA: El proceso de desemparejamiento desconectará el aparato tanto de ConnectLife como de la placa de cocción. Tras el desemparejamiento, deberá repetir el proceso de emparejamiento para volver a conectar el aparato a la placa de cocción o a ConnectLife. Tenga en cuenta que la contraseña y todos los ajustes configurados en la aplicación ConnectLife se restablecerán y deberán configurarse de nuevo.

Desactivación del módulo Wi-Fi

- Asegúrese de que la campana esté apagada.
- Mantenga pulsado en la campana durante 12 segundos para desactivar el módulo Wi-Fi. se apagará.

Conexión de una placa de inducción externa – «Sincronización campana-placa»

Puede conectar la campana a una placa de inducción externa. Con esta conexión, la campana ajusta automáticamente su funcionamiento en función de la actividad de cocción de la placa de inducción. Un algoritmo inteligente y sensores supervisan la intensidad de la cocción y ajustan la velocidad del ventilador de la campana en función de los datos detectados.

Emparejamiento de la campana con la placa de inducción

Para emparejar la campana con la placa de inducción, siga los pasos que se indican a continuación. Inicie simultáneamente el proceso de emparejamiento en la placa de inducción (consulte el manual de la placa de cocción para más detalles).

- Antes de utilizar por primera vez la función de conexión placa a campana, asegúrese de que la campana esté actualizada mediante la aplicación ConnectLife.
- Asegúrese de que la campana esté apagada.
- Pulse en la campana para activar el módulo Wi-Fi. comenzará a parpadear.
- Mantenga pulsado en la campana durante 6 segundos para iniciar el proceso de emparejamiento. y 2 comenzarán a parpadear. El intento de conexión se cancelará automáticamente tras 3 minutos si no se completa. Una vez completado el emparejamiento, la campana encenderá el ventilador y la luz.

Desemparejamiento de la campana de la placa de inducción

- Asegúrese de que la campana esté apagada.
- Mantenga pulsado el botón durante 9 segundos para eliminar la placa de inducción de la aplicación ConnectLife y desemparejarla de la campana. y 3 parpadearán durante un máximo de 1 minuto.
- Una vez completado el desemparejamiento, parpadeará.

NOTA: El proceso de desemparejamiento desconecta el aparato tanto de la placa de inducción como de la aplicación ConnectLife. Tras el desemparejamiento, deberá repetir el proceso de emparejamiento para volver a conectar el aparato a la placa de cocción o a ConnectLife. Tenga en cuenta que la contraseña y todos los ajustes configurados en la aplicación ConnectLife se restablecerán y deberán configurarse de nuevo.

INFORMACIÓN

Si el aparato se apaga sin desconectarse previamente de la placa de inducción, la campana y la placa se reconectarán automáticamente cuando vuelva a cocinar.

MANTENIMIENTO

¡ATENCIÓN! Antes de realizar cualquier operación de mantenimiento, desconecte la campana de la alimentación eléctrica apagando el conector y retirando el fusible del conector.
Si el aparato está conectado a una toma de corriente, desenchúfelo antes de continuar.

Limpieza

La campana extractora debe limpiarse regularmente, tanto por dentro como por fuera (al menos con la misma frecuencia que el mantenimiento de los filtros antigrasa). Limpie con un paño humedecido con detergente líquido neutro. Evite el uso de productos abrasivos. ¡NO UTILICE ALCOHOL!
ADVERTENCIA: El incumplimiento de las recomendaciones básicas de limpieza o la falta de sustitución de los filtros puede provocar riesgos de incendio.
Se recomienda seguir estas indicaciones.
El fabricante declina toda responsabilidad por daños en el motor o incidentes de incendio derivados de un mantenimiento inadecuado o del incumplimiento de las recomendaciones de seguridad indicadas anteriormente.

Filtro antigrasa

El filtro antigrasa retiene las partículas de grasa generadas durante la cocción.
Limpie el filtro antigrasa una vez al mes con detergentes suaves, ya sea a mano o en el lavavajillas, utilizando un programa corto y a baja temperatura. Aunque el lavado en el lavavajillas puede provocar una ligera decoloración del filtro antigrasa, esto no afecta a su rendimiento de filtración.
Para retirar el filtro antigrasa, presione la palanca de liberación con muelle.

Filtro de carbón activo (solo para uso en modo de recirculación)

El filtro de carbón activo absorbe los olores desagradables generados durante la cocción. El filtro de carbón activo se satura tras un uso prolongado, en función del tipo de cocción y de la frecuencia de limpieza del filtro antigrasa. El inserto del filtro debe limpiarse al menos cada 4 meses (apto para lavavajillas). El filtro debe sustituirse al menos cada 36 meses.

Sustitución de las lámparas

La campana está equipada con un sistema de iluminación LED.
Proporciona una iluminación óptima, dura hasta 10 veces más que las bombillas tradicionales y ahorra un 90 % de energía eléctrica.
Para la sustitución de la lámpara, póngase en contacto con el servicio técnico.