ProGraphic HB2701UHSNP-B1

DESKTOP MONITORS

INFORMATION

Gdy precyzja spotyka wydajność

Pracuj z pewnością siebie na 27-calowym monitorze ProLite HB2701 – monitorze 4K UHD stworzonym z myślą o projektantach, fotografach i twórcach treści, którzy oczekują bezkompromisowej precyzji obrazu.

Dzięki technologii IPS Black 2.0 monitor oferuje głębszy kontrast i intensywniejsze czernie – każdy cień i detal zostaje pokazany z wyjątkową dokładnością.

Pokrycie 99% palety DCI-P3 oraz certyfikat Pantone Validatedgwarantują wierne odwzorowanie kolorów – niezależnie od tego, czy tworzysz na potrzeby druku, wideo czy publikacji cyfrowych. Powłoka AGLR (Advanced Anti-Glare) redukuje odbicia światła, co pozwala Ci skupić się na pracy – zarówno w jasnym studiu, jak i przy przyciemnionym oświetleniu. Zaawansowane technologie HB2701 pozwalają w pełni wyrazić Twoją kreatywność.

Z myślą o codziennej pracy, monitor wyposażono w regulację wysokości (150 mm), port USB-C z funkcją dokowania oraz wbudowany przełącznik KVM – dla wygodnego, uporządkowanego stanowiska gotowego na wielozadaniową pracę.

Widzisz więcej, ustawiasz mniej

Technologia IPS Black 2.0 zapewnia lepszy kontrast, głębsze czernie i spójne kolory w całym polu widzenia. Dzięki temu dostrzeżesz więcej detali w ciemnych obszarach obrazu i ograniczysz potrzebę poprawek – zyskując pewność podczas pracy twórczej.

Certyfikat Pantone Validated – gwarancja niezawodnej dokładności kolorów

Monitory ProGraphic posiadają certyfikat Pantone Validated, co zapewnia precyzyjne odwzorowanie kolorów systemu Pantone Matching System – powszechnie stosowanego w projektowaniu i druku. To ułatwia pracę, ogranicza liczbę poprawek i daje profesjonalistom w branżach wymagających dokładności kolorystycznej pewność, że każdy odcień jest zgodny z zamierzeniem.

Precyzyjne kolory w każdym medium

Dzięki 99% pokryciu przestrzeni barw DCI-P3, monitory ProGraphic zapewniają precyzję, jakiej wymaga każdy projekt wizualny. Niezależnie od tego, czy tworzysz treści cyfrowe, materiały do druku czy film, Twoja praca wygląda dokładnie tak, jak ją zaplanowałeś – a odbiorcy widzą to, co Ty.

Lepszy kontrast dla trafniejszych decyzji

Kontrast statyczny 3000:1 pozwala monitorom ProGraphic wydobyć subtelne cienie i delikatne przejścia tonalne. Dzięki temu widzisz więcej już na pierwszy rzut oka, co ułatwia podejmowanie trafnych decyzji podczas edycji i korekcji obrazu. Żaden detal nie umknie Twojej uwadze.

SPECYFIKACJA

01 OBRAZ

Przekątna	27", 68.5cm
Panel	IPS Panel Technology LED, matowe wykończenie
Rozdzielczość fizyczna	3840 x 2160 @60Hz (8.3 megapixel 4K UHD)
Format obrazu	16:9
Jasność	450 cd/m²
Kontrast statyczny	3000:1
Kontrast ACR	80M:1
Czas reakcji (GTG)	4ms
Kąty widzenia	poziomo/pionowo: 178°/178°, prawo/lewo: 89°/89°, góra/dół: 89°/89°
Kolory	1.07B 8bit (DCI-P3 99%, sRGB: 100%; NTSC: 72%)
Synchronizacja pozioma	30 - 140kHz
Powierzchnia robocza szer. x wys.	596.7 x 335.7mm, 23.5 x 13.2"
Plamka	0.155mm
Kolor	matowa, czarny

02 INTERFEJSY / ZŁĄCZA / STEROWANIE

Wejście sygnału	HDMI x1 (v.2.0) DisplayPort x1 (v.1.2) USB-C x1 (PD 96W)
Wyjścia sygnału	DisplayPort x1 (Daisy Chain MST max. 3840 x 2160)
USB HUB	x4 (3x v.3.2 Gen 1 (5Gbps, 4.5W) 1x Type C (5Gbps, 15W))
USB-C DOCK	x1 (Power delivery 96W, LAN, DP out, (not supported on MAC) USB v.3.2 (Gen 1, 5Gbit))
HDCP	tak
Wyjście słuchawkowe	tak
RJ45 (LAN)	x1

03 WŁAŚCIWOŚCI

KVM switch	tak
Redukcja niebieskiego światła	tak
Flicker free	tak
Ekstra	Delta E <2.0, EyeComfort, Low Blue Light Panel, Eyesafe® Certified, Pantone ValidatedTM, AGLR Polarizer (anti-glare low reflective)
HDR	HDR400
Języki menu OSD	EN, DE, FR, ES, IT, RU, JP, CZ, NL, PL, UA
Przyciski	Joystick/Zasilanie: W górę/Wybór wejść W dół, Prawo/Głośność/Wycisz, Lewo/Submenu / Skrót, Wejście/ Wyjście

Wbudowane głośniki	2 x 2W
Udogodnienia	kompatybilny z Kensington-lock™, DDC/CI, DDC2B

04 MECHANICZNE

Zakres regulacji	wysokość, obrót, pochył, pivot (rotacja w obie strony)
Regulacja wysokości	150mm
Rotacja (funkcja PIVOT)	90°
Obrót stopy	360°; 180° w lewo; 180° w prawo
Kąt pochylenia	23° w górę; 5° w dół
Standard VESA	100 x 100mm
System zarządzania kablami	tak

05 AKCESORIA W ZESTAWIE

Kable	zasilający (1.8m), USB (1.8m), HDMI (1.8m), DP (1.8m), USB-C (1.0m)
Pozostałe	skrócona instrukcja obsługi, instrukcja bezpieczeństwa

06 ZARZĄDZANIE ENERGIĄ

Zasilacz	wewnętrzny
Zasilanie	AC 120 - 240V, 50/60Hz
Zużycie energii	27W typowo, 0.5W stand by, 0.3W off mode

07 ZRÓWNOWAŻONY ROZWÓJ

Certyfikaty	TCO Certified, CE, TÜV-GS, EAC, VCCI-B, PSE, RoHS support, ErP, WEEE, REACH, UKCA
Klasa efektywności energetycznej (Regulation (EU) 2017/1369)	G
EPEAT Silver	lista zarejestrowanych modeli różni się w zależności od kraju, szczegółowe informacje są dostępne na stronie www.epeat.net
REACH SVHC	powyżej 0.1% ołowiu

08 WYMIARY / WAGA

Wymiary produktu szer. x wys. x gł.	614 x 404 (544) x 224.5mm
Wymiary pudła szer. x wys. x gł.	688 x 463 x 138mm
Waga (bez pudła)	6.7kg
Waga (z pudłem)	9.7kg
Kod EAN	4948570125401

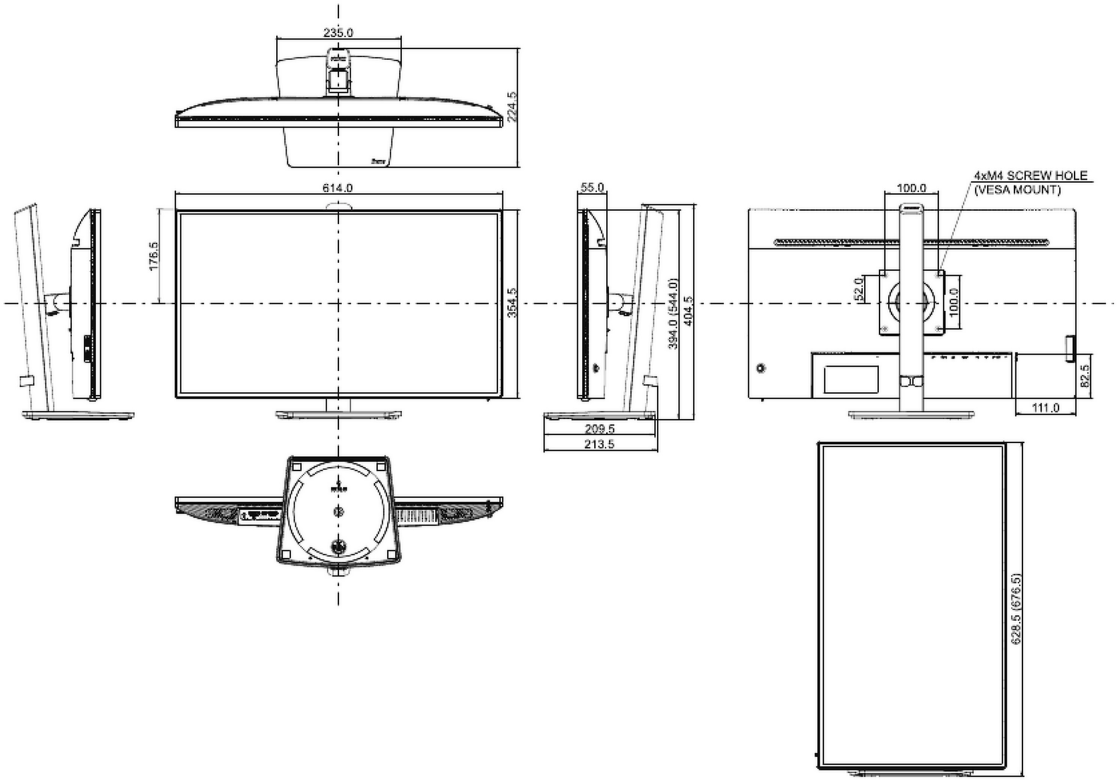
235.0
224.5
614.0
176.5
354.5
55.0
394.0 (544.0)
404.5
209.5
213.5
100.0
4xM4 SCREW HOLE
(VESA MOUNT)
52.0
100.0
62.5
111.0
628.5 (678.5)

GALERIA

Wszystkie znaki towarowe zastrzeżone. Pomyłki i wprowadzanie zmian zastrzeżone. Specyfikacje produktów mogą ulec zmianie bez wcześniejszego zawiadomienia. Wszystkie monitory LCD iiyama są zgodne z normą ISO-9241-307:2008 określającą liczbę i rodzaj defektów matrycy. **© IIYAMA CORPORATION. ALL RIGHTS RESERVED**