D5G68C

gorenje Life Simplified

G600 Freistehender Wäschetrockner mit Wärmepumpe, 8 kg

- NatureDry
- FastDry Pro
- Trockner Synchronisation
- TwinAir
- SensorDry
- Knitterschutz
- Anti-Allergie
- EasyClean-Filter
- Eco-Conscious
- AdaptTech

Basisinformationen

Geräteart:	**Wäschetrockner**	Wäschetrocknerart:	**Wärmepumpentrockner**
Energieeffizienzklasse:	**C**	Noise level drying class:	**B**
Türverglasung:	**Tür abdecken**		

Effizienz

Condensation efficiency class:	**B**	Acoustic noise emission Eco:	**63 dB(A)**
Duration of Eco (Tt):	**109 min**	Energy consumption per 100 cycles:	**102 kWh**
Durchschnittlicher Kondensationswirkungsgrad bei Volllast (Cdry):	**88 %**	Fassungsvermögen trocknen:	**8 kg**
Durchmesser Türöffnung:	**350 mm**	Türöffnungswinkel:	**180 °**
Motor:	**Einphasen-Asynchronmotor**		

Steuerung

Steuerung über WLAN möglich:	**Ja, integriert**	ConnectLife:	**Ja**
Display:	**LED Display**	Verzögertes Waschende:	**Ja**
Restzeitanzeige auf Display:	**Ja**	Trommelinnenbeleuchtung:	**Nein**
Tasten:	**Start/Pause**		

Programme

Programmanzahl:	**15**	Programme Trocknen:	**Power 39', Fernsteuerung, Eco, Schranktrocken, Allergy safe, Easy Care, Wolle, Sport, Hemden/Blusen, Bettwäsche XL-Programm, Zeitgesteuerte Trocknung, Empfindlich, Cotton, Baby**
Wi-Fi Trocknerprogramme:	**Handtücher, Lufterfrischung, Jacken, Jeans**		

Funktion

Zusätzliche Funktionen:	**Knitterschutz, Halbe Beladung, Einstellung des Trockengehalts, Zeitverzögerung TimeDelay**

Eigenschaften

IonTech:	**Nein**	SteamTech:	**Nein**
TwinAir-Luftführungssystem:	**Ja**	AutoDrain:	**Ja**
Filterreinigung:	**Einfache Filterreinigung**	Trommelreversierung:	**Ja**

Sensoren:	**Feuchtesensor**	Akustisches Signal:	**Akustisches Signal**
Auswahl der Trocknungszeit:	**Stufen Einstellung**	Kondenswasserbehälter:	**Ja**
Akustisches Signal:	**Stufen Regulierung**		

Sicherheit

Kindersicherung:	**Ja**

Technische Daten/Maße

Trommel:	**Reversierende Edelstahltrommel**	Kältemittel:	**R290**
Menge der fluorierten Gase:	**0.101 kg**	Hermetisch versiegelt:	**Ja**
Breite:	**600 mm**	Höhe:	**850 mm**
Tiefe:	**625 mm**	Breite des verpackten Produkts:	**640 mm**
Höhe des verpackten Produkts:	**870 mm**	Tiefe des verpackten Produkts:	**690 mm**
Bruttogewicht:	**45.7 kg**	Nettogewicht:	**43.8 kg**
Spannung:	**220-240 V**	Anschlusswert:	**700 W**
Artikel-Nr.:	**747945**	EAN-Nr.:	**3838783137081**
EPREL number:	**2530918**		

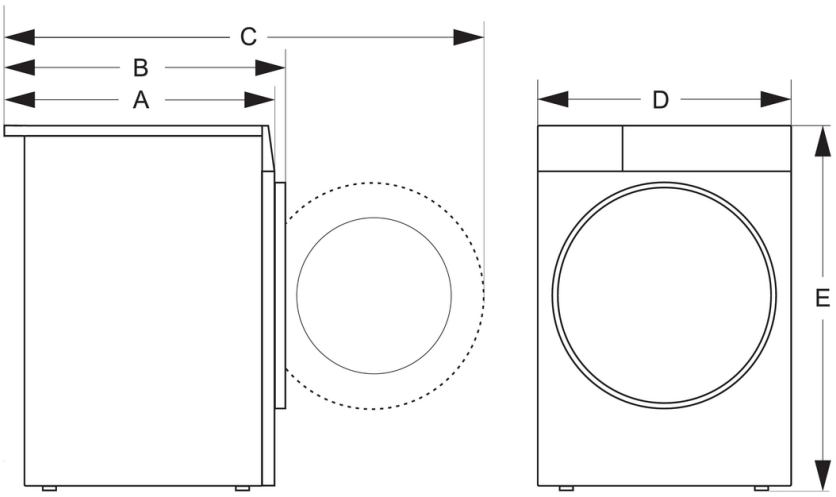

Depth mm (A)	625
Depth with door closed mm (B)	655
Depth with door open mm (C)	1110
Widht mm (D)	600
Height mm (E)	850