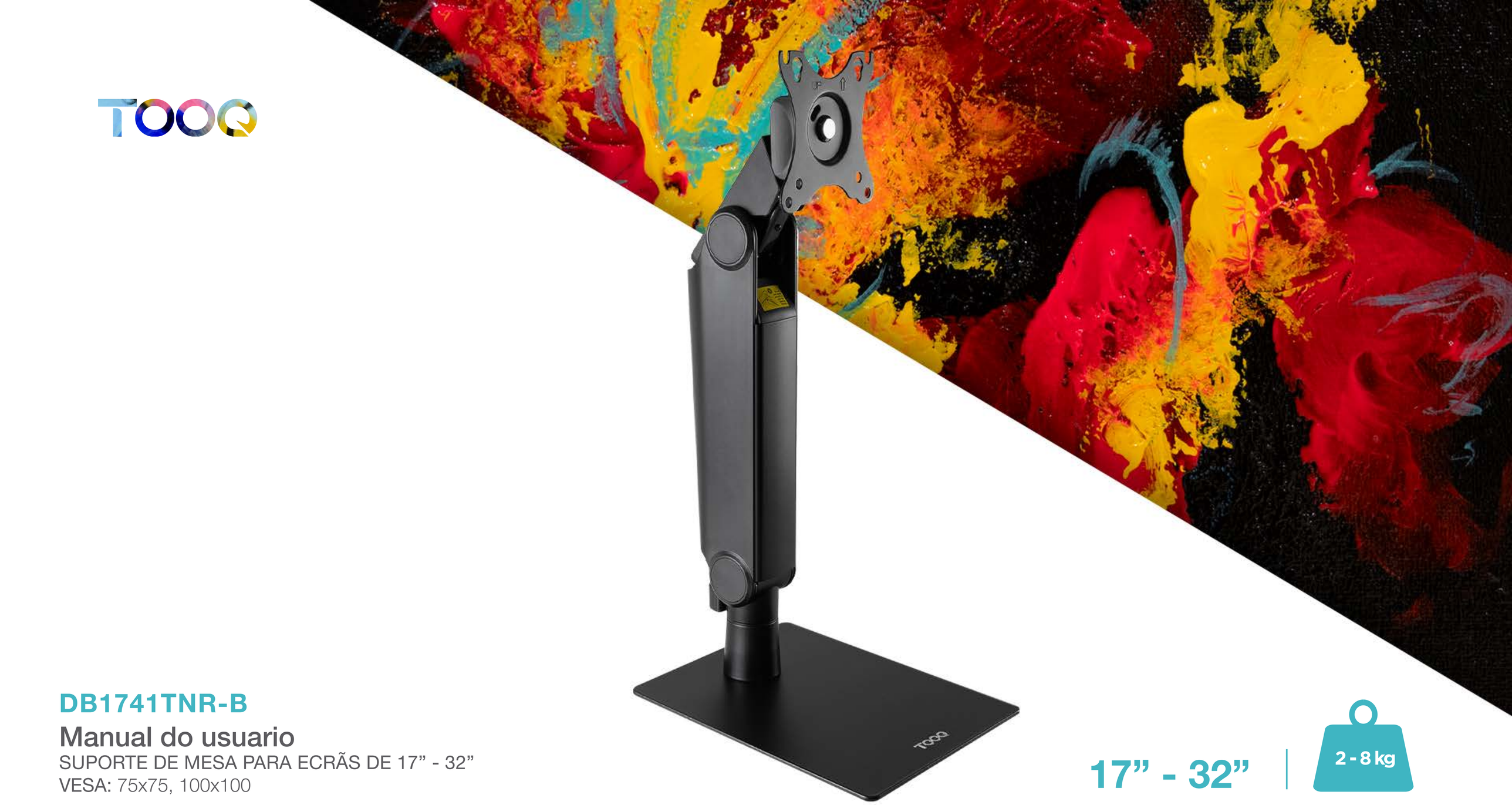

DB1741TNR-B

Manual do usuario

SUPORTE DE MESA PARA ECRÃS DE 17” - 32”

VESA: 75x75, 100x100

17” - 32”

2 - 8 kg

Conteúdo

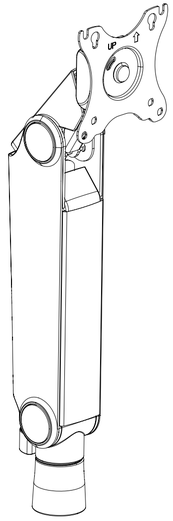

A (x1)

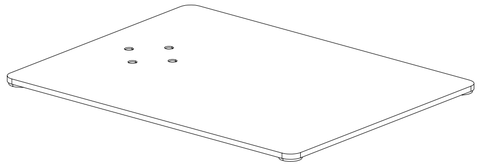

B (x1)



C (x4)
M6x12



D (x1)
4 mm



E (x1)
5 mm

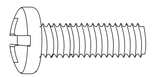

M-A (x4)
M4x12

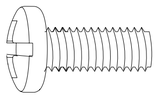

M-B (x4)
M5x12

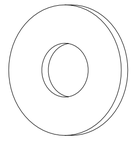

M-C (x4)
D5

Antes de iniciar a instalação

• Leia o manual de instruções, se tiver alguma dúvida sobre as instruções ou advertência, contacte com o seu distribuidor local.
• Certifique-se de ter recebido todas as peças de acordo com a lista de verificação de componentes para instalação. Se faltar alguma peça ou estiver com defeito contacte o seu revendedor local.



• A instalação dos produtos com maior peso do indicado podem causar instabilidade e possíveis lesões pessoais.
• Os suportes devem ser montados conforme o especificado nas instruções de montagem. Uma instalação incorreta pode causar defeito no produto ou ferimentos pessoais graves.
• Devem ser utilizados materiais e ferramentas de segurança adequados. Este produto só deve ser instalado por profissionais.
• Certifique-se de que a superfície de fixação pode suportar com segurança o peso total do equipamento e dos seus componentes.
• Utilizar somente os parafusos de montagem fornecidos e NÃO APERTE DEMAIS.
• Este produto contém peças pequenas que podem representar um perigo de asfixia se ingeridas. Mantenha estes produtos longe do alcance das crianças.
• Este produto destina-se apenas a ser utilizado em interiores. A utilização no exterior não só danifica o produto como também pode causar ferimentos pessoais.
• Consulte aqui a garantia do produto.

PT

Instalação

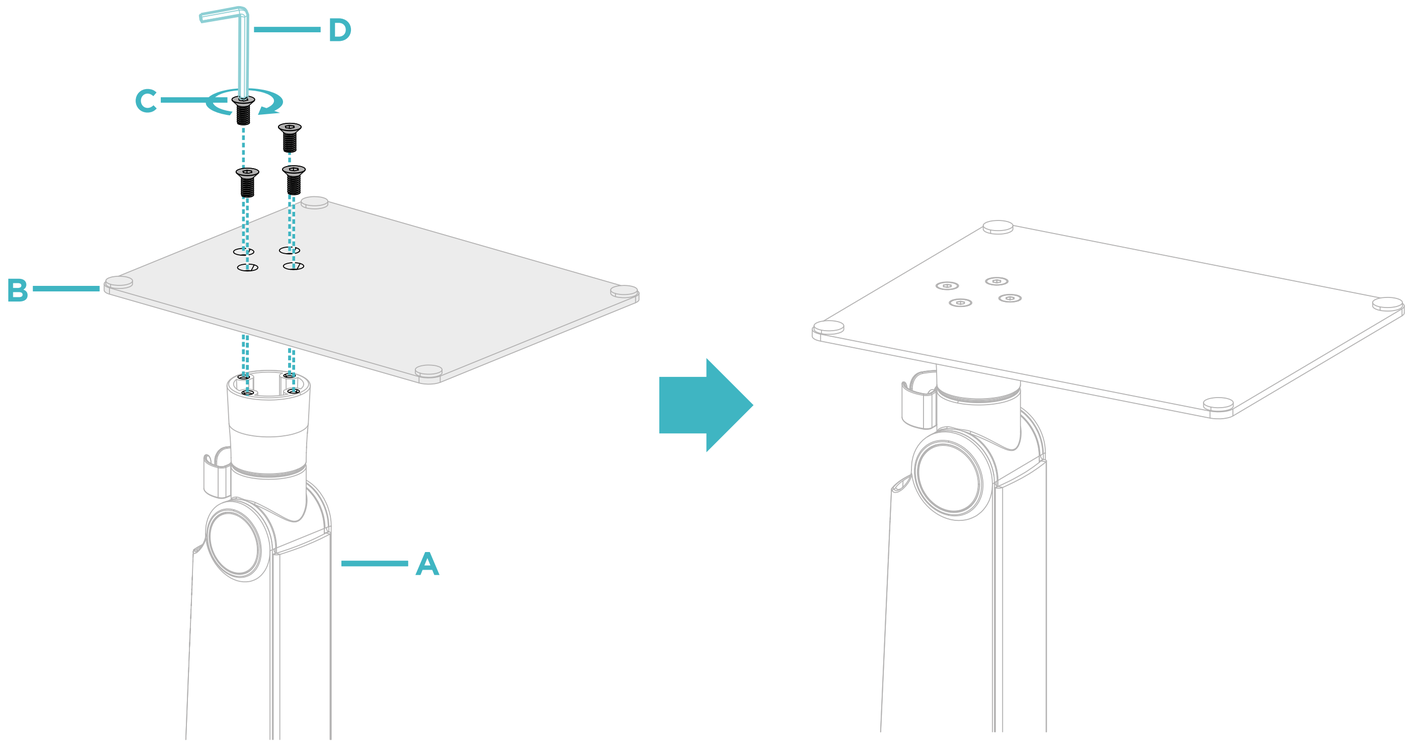

1

PT

Instalação



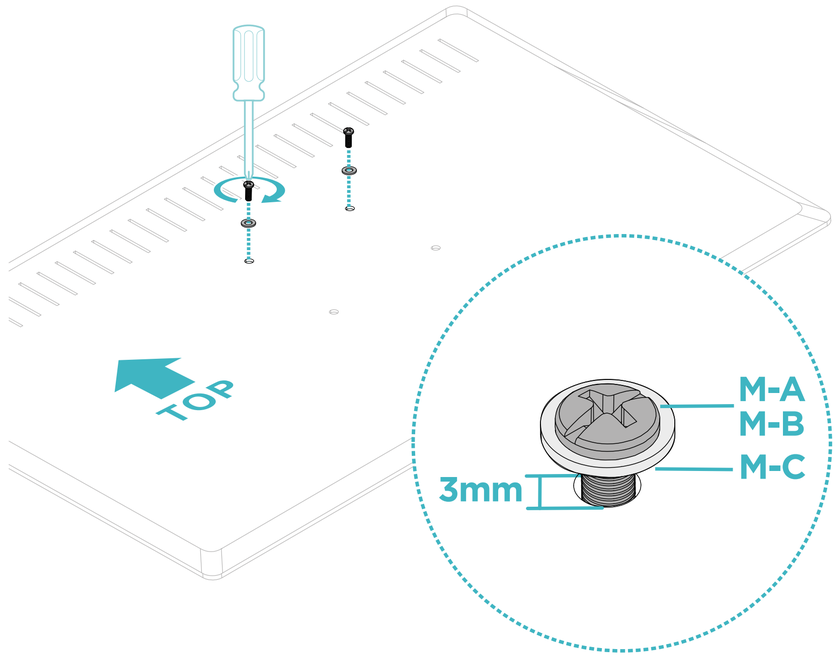

2

PT

Instalação

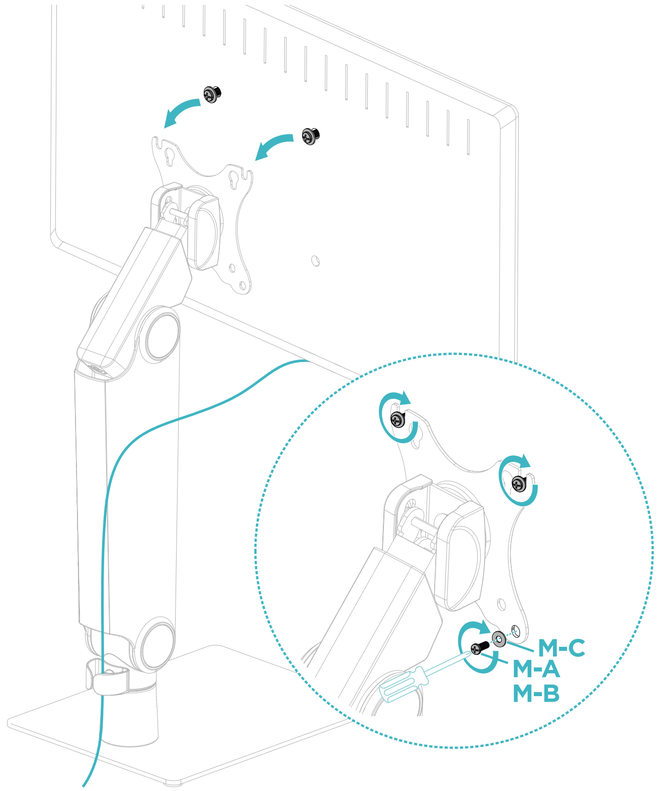

3

Instalação

Para equilibrar corretamente o braço com os monitores montados, ajuste a tensão da mola com a chave Allen fornecida da seguinte forma:

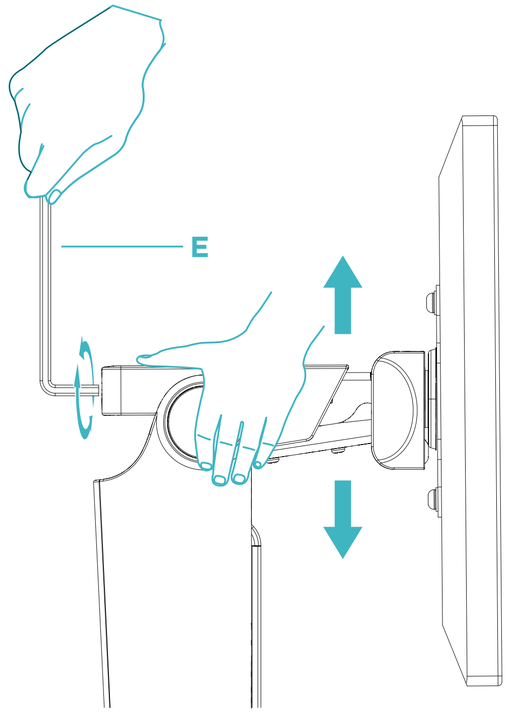

Primeiro, coloque e segure firmemente o braço na posição horizontal, conforme mostrado. Peça ajuda se precisar.



CUIDADO: Para evitar danos nos monitores ou no suporte, mantenha sempre o braço na posição horizontal enquanto realiza os ajustes. Mais uma vez, peça ajuda se precisar.

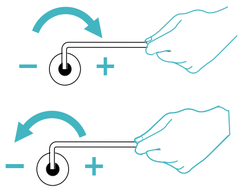

Se o braço descer, gire o parafuso de ajuste na **direção +** até que fique na posição horizontal.

Se o braço subir, gire o parafuso de ajuste no **sentido -** até ficar na posição horizontal.

CUIDADO: NÃO aperte demasiado os parafusos.

PT

Instalação

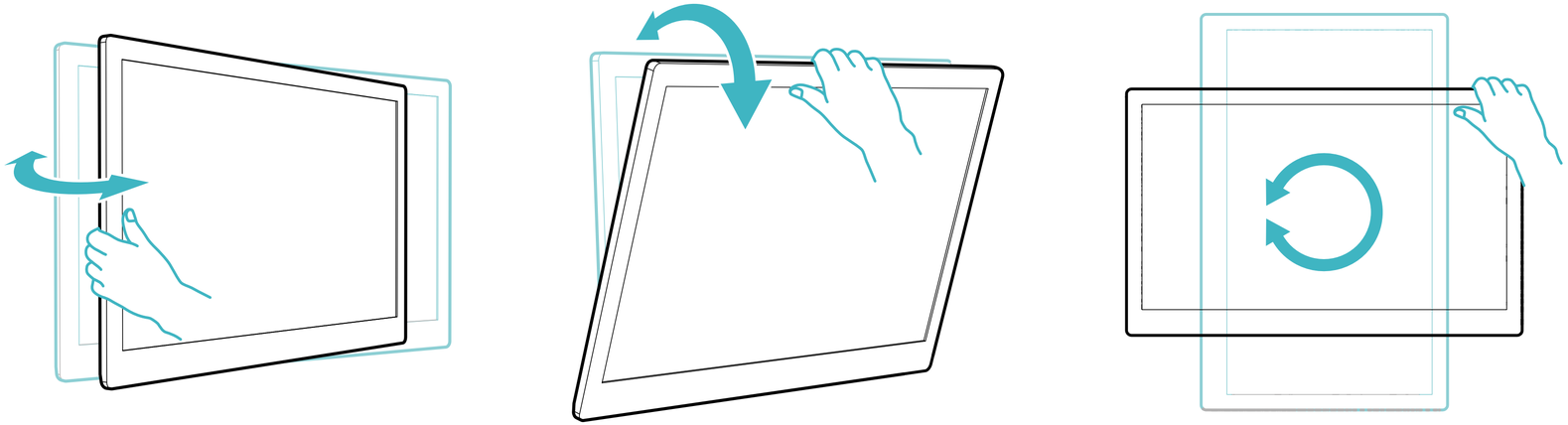

4b

Informações sobre a garantia

A TooQ, a partir de 1 de janeiro de 2022, oferece uma garantia de 3 anos a partir do momento da compra, pelo que é necessário ter o recibo ou a fatura com a data. O distribuidor ou retalhista onde o produto foi adquirido atenderá a sua reclamação e oferecerá o seu serviço técnico enquanto a garantia estiver em vigor.

Fora da garantia

A garantia não cobre danos ou defeitos causados aos produtos devido a:

- Não cumprimento do manual do utilizador.
- Modificações ou alterações de qualquer tipo.
- Temperaturas altas ou baixas, humidade ou contacto com líquidos.
- Desgaste e riscos provocados pela utilização quotidiana. A garantia não cobre danos ou defeitos no disco rígido causados por uma utilização incorrecta do disco rígido ou da caixa externa.
- Alimentação de tensão incorrecta em produtos que a exijam.
- A utilização do produto com qualquer outro dispositivo que não o indicado para a sua utilização.

FAQ

Pode consultar as perguntas frequentes no nosso sítio Web www.tooq.com na ligação do produto. Os produtos podem estar sujeitos a variações devido a alterações de stock, melhorias do produto ou erros de impressão. Em caso de dúvida, contacte-nos.

Informe-se sobre todas as nossas novidades!

Siga-nos nas redes sociais

©2025 by TooQ Technology, S.L.
All Rights Reserved.
tooq.com