

LPCE2301TSLI-B

Manual do usuario

SUPORTE DE TETO PARA TELAS DE 23”- 42”

VESA: 75x75, 100x100, 200x100, 200x200

23”- 42” | **30 kg**

Conteúdo



A (x1)



B (x1)

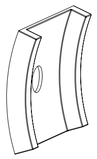

C (x1)

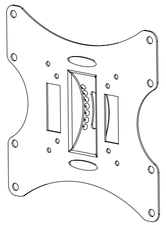

D (x1)



E (x2)

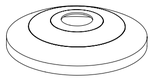

F (x1)



G (x1)

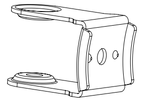

H (x1)



I (x3)
M6



J (x1)
M8



K (x1)



L (x2)

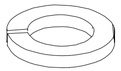

M (x1)



N (x3)
6x45



O (x1)
8x20



P (x1)
8x45

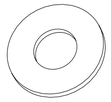

Q (x2)
D8



M-A (x4)
M4x14

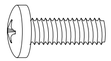

M-B (x4)
M5x14

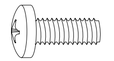

M-C (x4)
M6x14

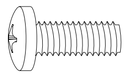

M-D (x4)
M8x20



M-E (x4)
D5



M-F (x4)
D8

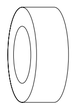

M-G (x8)

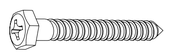

M-F (x4)
D8

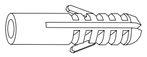

M-G (x8)

Ferramentas necessárias

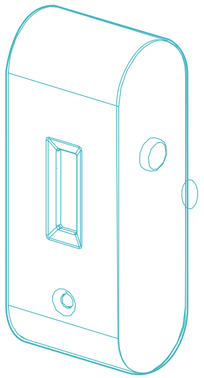

Detector digital de metal/madeira

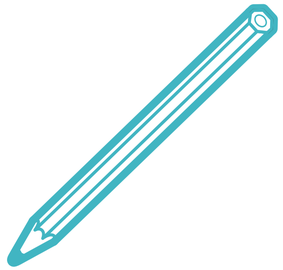

Lápis

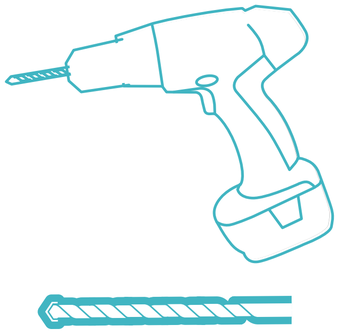

Furadeira



Chave de catraca

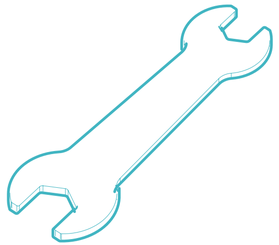

Chave inglesa

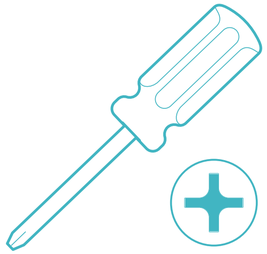

Chave de fendas

Antes de iniciar a instalação

• Leia o manual de instruções, se tiver alguma dúvida sobre as instruções ou advertência, contacte com o seu distribuidor local.
• Certifique-se de ter recebido todas as peças de acordo com a lista de verificação de componentes para instalação. Se faltar alguma peça ou estiver com defeito contacte o seu revendedor local.



• A instalação dos produtos com maior peso do indicado podem causar instabilidade e possíveis lesões pessoais.
• Os suportes devem ser montados conforme o especificado nas instruções de montagem. Uma instalação incorreta pode causar defeito no produto ou ferimentos pessoais graves.
• Devem ser utilizados materiais e ferramentas de segurança adequados. Este produto só deve ser instalado por profissionais.
• Certifique-se de que a superfície de fixação pode suportar com segurança o peso total do equipamento e dos seus componentes.
• Utilizar somente os parafusos de montagem fornecidos e NÃO APERTE DEMAIS.
• Este produto contém peças pequenas que podem representar um perigo de asfixia se ingeridas. Mantenha estes produtos longe do alcance das crianças.
• Este produto destina-se apenas a ser utilizado em interiores. A utilização no exterior não só danifica o produto como também pode causar ferimentos pessoais.
• Consulte aqui a garantia do produto.

PT

Instalação

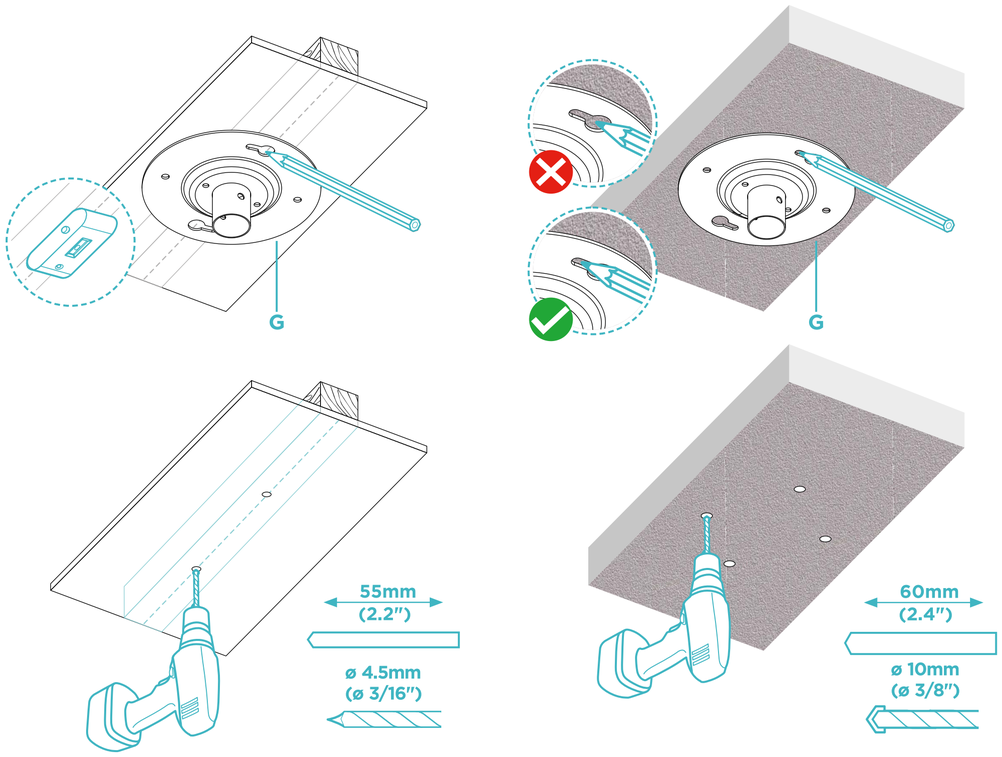

1a

PT

Instalação

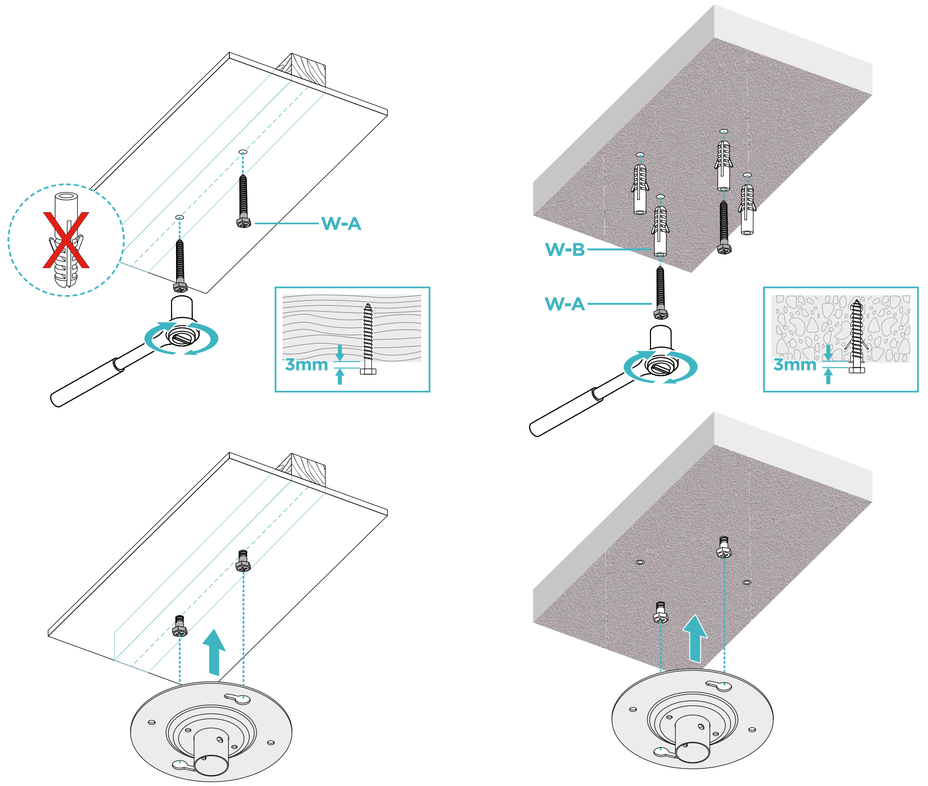

1b

PT

Instalação

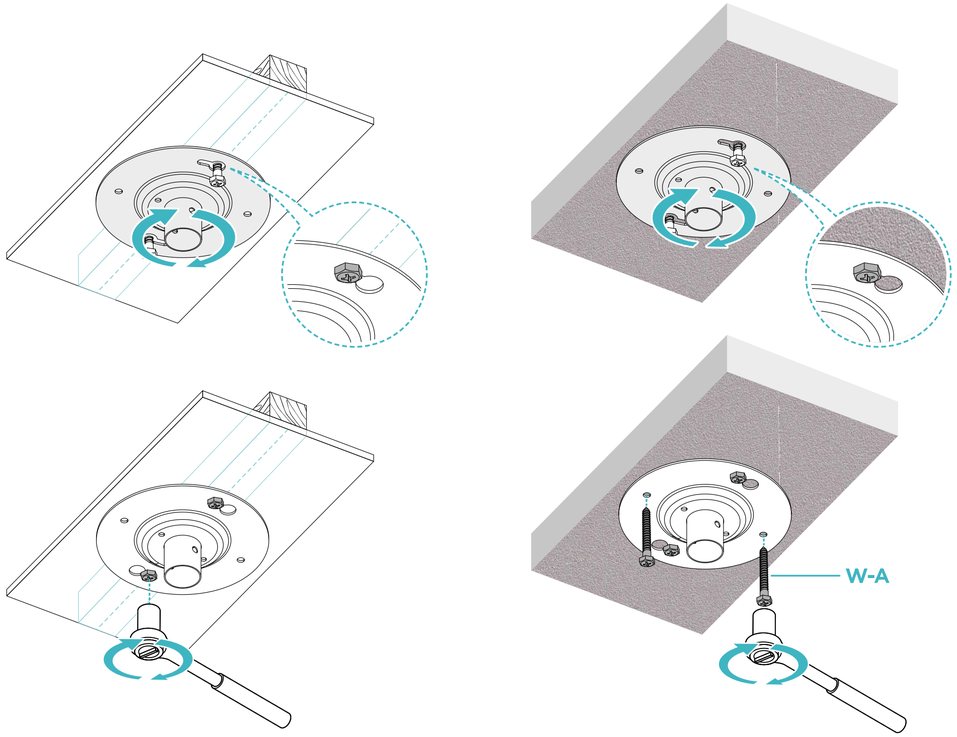

1c

Instalação

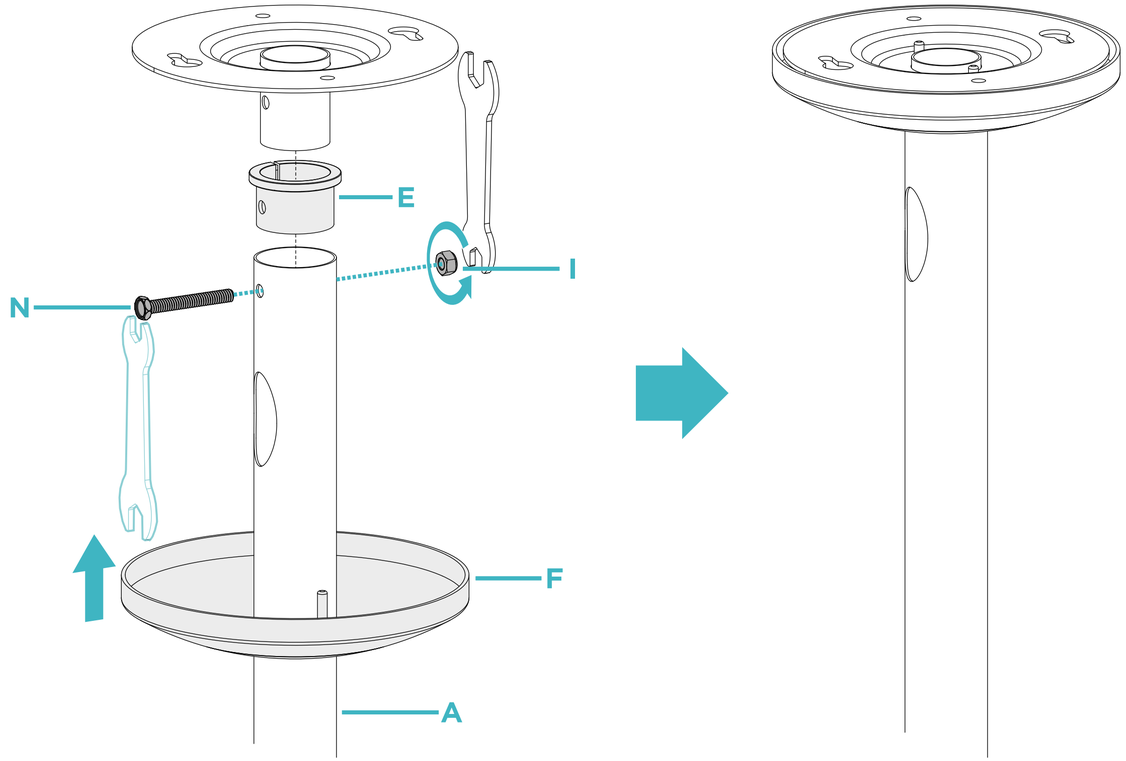

2

PT

Instalação

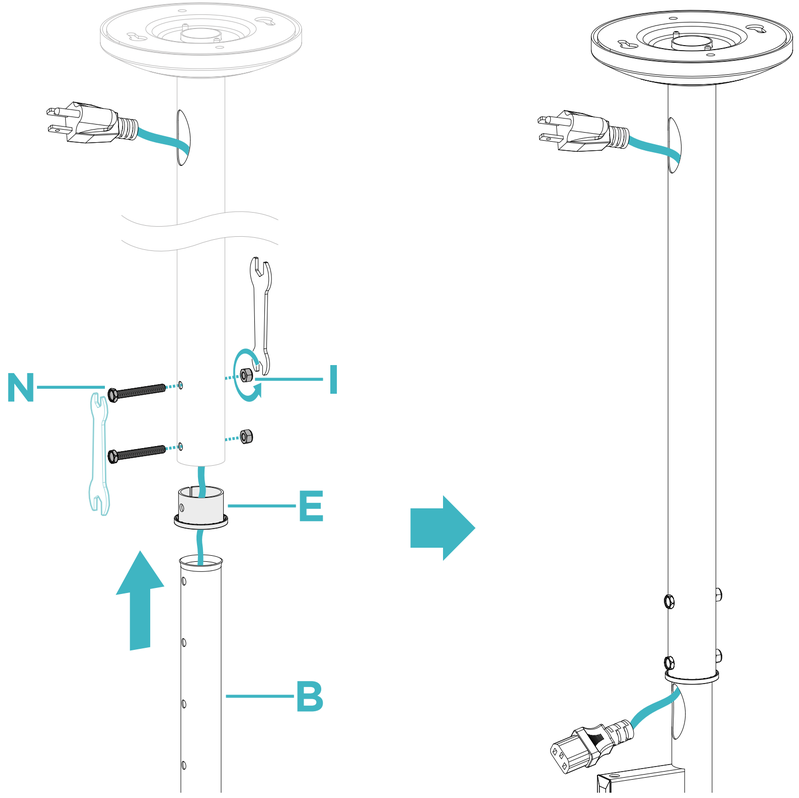

3

Instalação

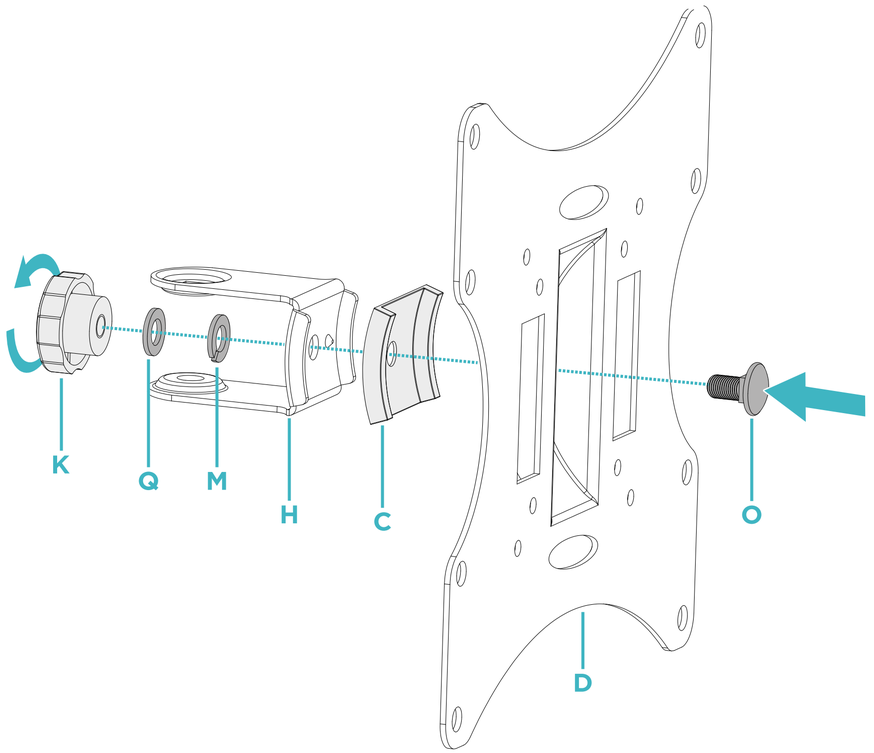

Instalação

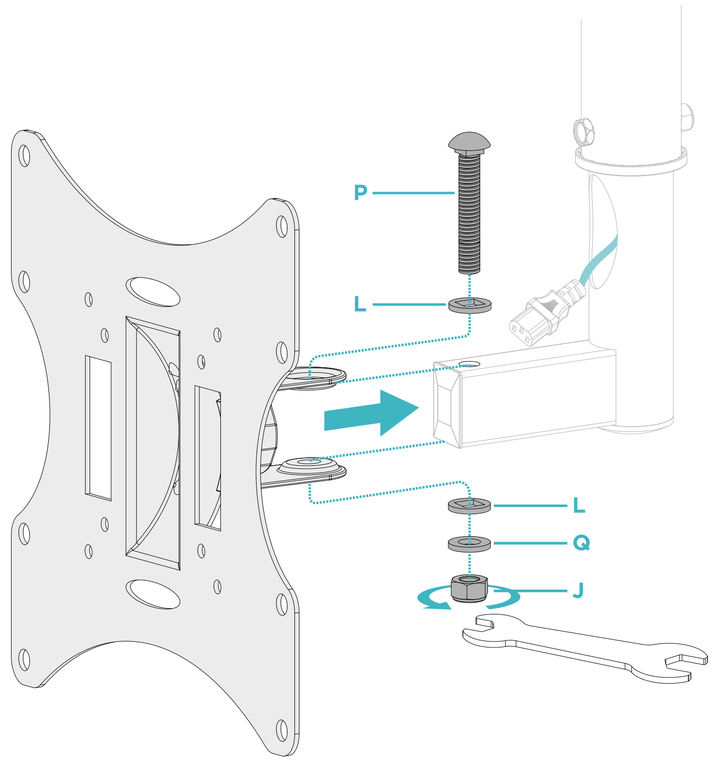

Instalação

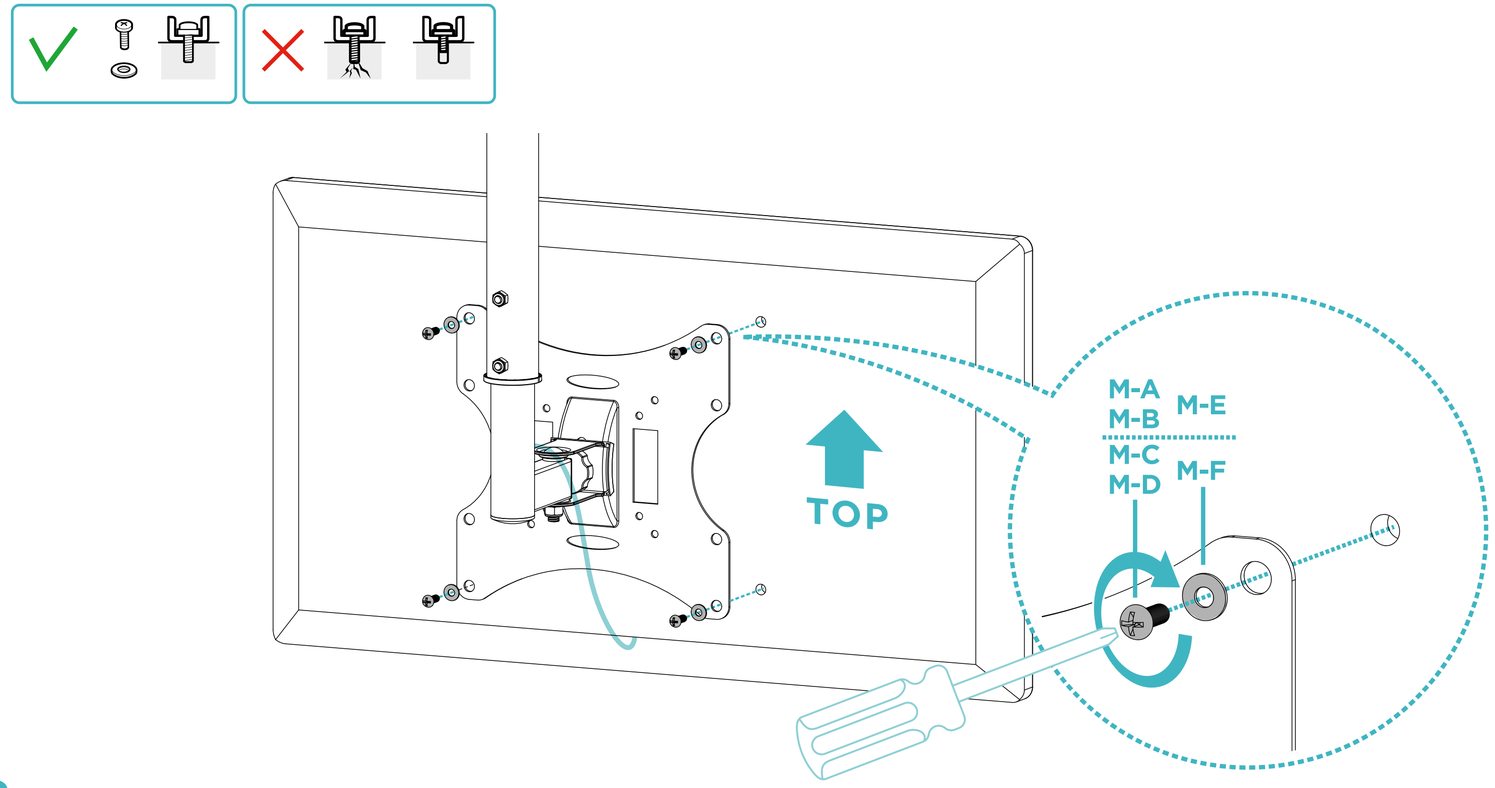

6a

Instalação

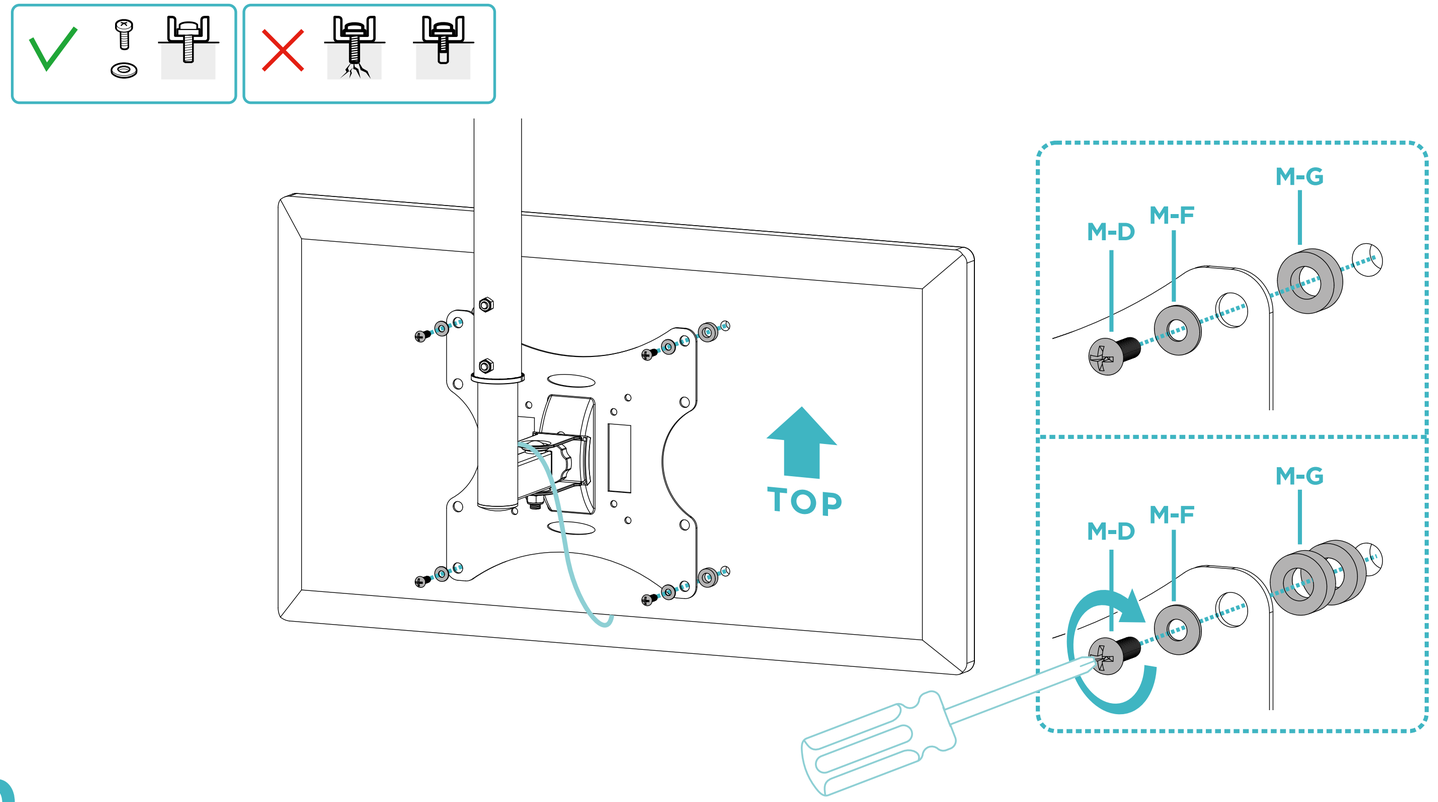

6b

Instalação

Nota: Se o ecrã não parar na posição desejada, ajuste os parafusos conforme mostrado.

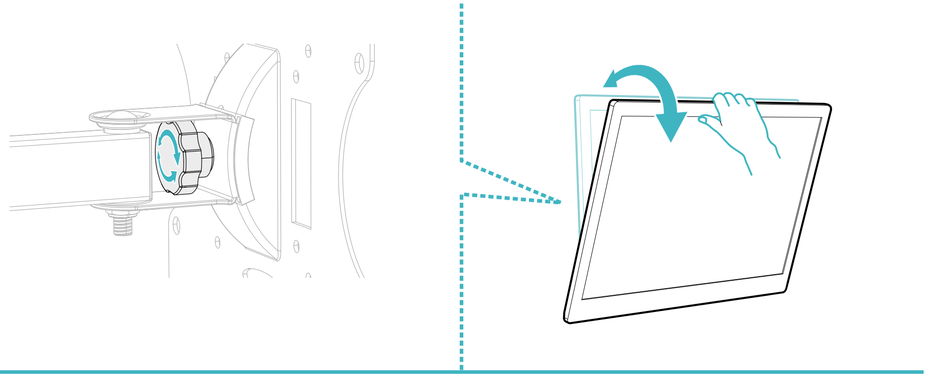

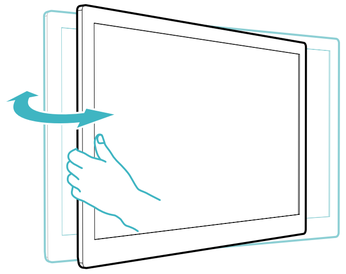

Informações sobre a garantia

A TooQ, a partir de 1 de janeiro de 2022, oferece uma garantia de 3 anos a partir do momento da compra, pelo que é necessário ter o recibo ou a fatura com a data. O distribuidor ou retalhista onde o produto foi adquirido atenderá a sua reclamação e oferecerá o seu serviço técnico enquanto a garantia estiver em vigor.

Fora da garantia

A garantia não cobre danos ou defeitos causados aos produtos devido a:

- Não cumprimento do manual do utilizador.
- Modificações ou alterações de qualquer tipo.
- Temperaturas altas ou baixas, humidade ou contacto com líquidos.
- Desgaste e riscos provocados pela utilização quotidiana. A garantia não cobre danos ou defeitos no disco rígido causados por uma utilização incorrecta do disco rígido ou da caixa externa.
- Alimentação de tensão incorrecta em produtos que a exijam.
- A utilização do produto com qualquer outro dispositivo que não o indicado para a sua utilização.

FAQ

Pode consultar as perguntas frequentes no nosso sítio Web www.tooq.com na ligação do produto. Os produtos podem estar sujeitos a variações devido a alterações de stock, melhorias do produto ou erros de impressão. Em caso de dúvida, contacte-nos.

Informe-se sobre todas as nossas novidades!

Siga-nos nas redes sociais

©2025 by TooQ Technology, S.L.
All Rights Reserved.
tooq.com