CL25-540WH1

NEOMOUNTS CL25-540WH1 SOPORTE DE TECHO PARA PROYECTOR - ALT. 60,5-90,5 CM - FÁCIL MONTAJE - MOVIMIENTO COMPLETO

ESPECIFICACIONES

GENERAL	
Peso máximo	35
FUNCTIE	
Ajuste de altura	60,5-90,5 cm
Inclinación (grados)	+20°, -20°
Giro (grados)	+8°, -8°
Rotación (grados)	+180°, -180°
Altura	90,5 cm
Ancho	47 cm
Profundidad	47 cm
Tipo de ajuste	Manual
INFORMACIÓN	
Color	Blanco
Material principal	Acero
Garantía	5 años

*Nota: Los tamaños en pulgadas indicados son sólo una indicación, combinados con el peso y los tamaños VESA. El peso máximo y el tamaño VESA son restricciones absolutas para los productos y no deben superarse.





Neomounts CL25-540WH1 Soporte de techo para proyector - máx 35 kg - alt. 60,5-90,5 cm - Modelo de Fácil Montaje - movimiento completo - blanco

El Neomounts CL25-540WH1 es un soporte de techo universal para proyectores. Debido a la gran capacidad de peso de hasta 35 kg y a las diversas opciones de ajuste, este soporte de techo para proyector es ampliamente aplicable. El CL25-540WH1 tiene cuatro brazos extensibles y la versátil tecnología de inclinación (+20°, -20°), rotación (360°) y giro (+8°, -8°), proporciona una colocación óptima de la proyección en cualquier lona, pantalla o pared. El soporte también es ajustable en altura de 60,5 hasta 90,5 cm.

El Neomounts CL25-540WH1 está equipado con un sistema de liberación fácil, que facilita mucho la instalación; la (des)instalación del proyector en el soporte del proyector puede realizarse en un instante y por una sola persona. Además, el poste redondo permite una fácil instalación en un falso techo. Por último, el poste del soporte para proyector Neomounts puede inclinarse en el lado del techo, por lo que la instalación en un techo inclinado no supone ningún esfuerzo. La fijación del soporte en sí es robusta y firme, y por lo tanto libre de vibraciones.

El sistema de gestión de cables del CL25-540WH1 garantiza que los cables queden perfectamente ocultos, ya que pasan por el poste del soporte de techo para proyectores.

CL25-540WH1

NEOMOUNTS CL25-540WH1 SOPORTE DE TECHO PARA PROYECTOR - ALT. 60,5-90,5 CM - FÁCIL MONTAJE - MOVIMIENTO COMPLETO

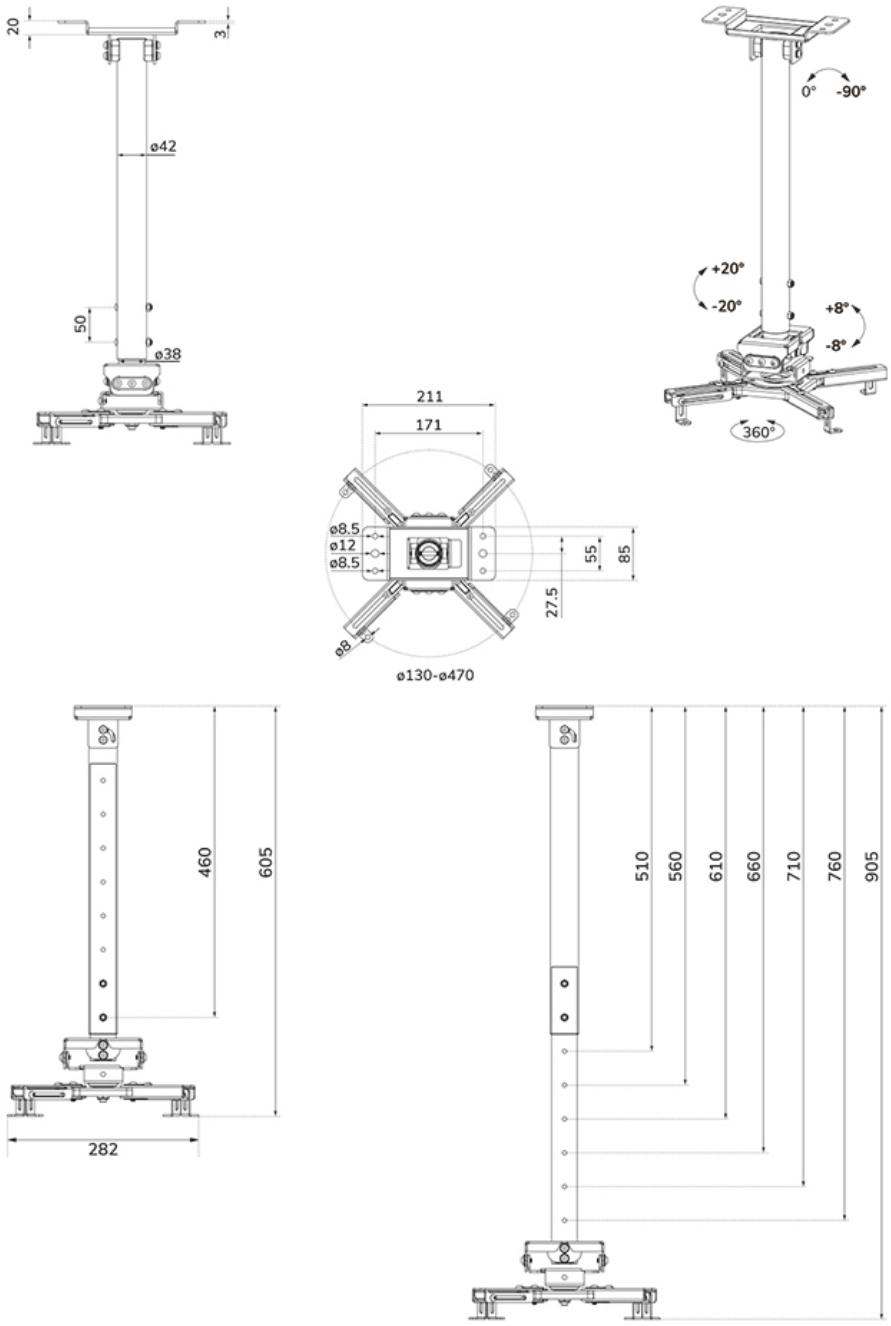

Neomounts

Measuring unit: mm