INFORMATION

24-calowy monitor IPS do nowoczesnych miejsc pracy

ProLite X2493HSU to idealny wybór, jeśli szukasz kompaktowego, wydajnego monitora, który bezproblemowo wpasuje się w stanowisko wieloekranowe. Czterostronna, ultrasmukła ramka nadaje nowoczesny wygląd i zapewnia płynny obraz na wielu ekranach.

Panel IPS gwarantuje ostre detale, wierne odwzorowanie kolorów oraz szerokie kąty widzenia, a częstotliwość odświeżania 120 Hz zapewnia płynne i responsywne działanie. Niezależnie od tego, czy pracujesz nad dokumentami, edytujesz treści czy przeglądasz internet, technologie Flicker Free i redukcji niebieskiego światła pomagają zmniejszyć zmęczenie oczu i zwiększyć komfort długotrwałego użytkowania.

Dla wygody i efektywności X2493HSU oferuje wbudowane głośniki, dwupotowy hub USB, złącza HDMI i DisplayPort oraz wyjście słuchawkowe, co upraszcza organizację stanowiska pracy i zapewnia elastyczne możliwości podłączenia urządzeń.

Dzięki rejestracji EPEAT, zgodności z TCO10 oraz klasie energetycznej C monitor wspiera cele zrównoważonego rozwoju, nie rezygnując przy tym z wysokiej wydajności.

Panoramiczne stanowisko, większa przestrzeń pracy

Połącz kilka monitorów z ultracienką ramką, aby stworzyć panoramiczne stanowisko pracy. Zyskaj pełen podgląd aplikacji, usprawnij multitasking i zwiększ swoją produktywność.

Uniwersalne złącza kompatybilne z każdym urządzeniem

Podłącz wiele urządzeń i akcesoriów w jednym prostym kroku dzięki złączom HDMI, DisplayPort oraz wbudowanemu hubowi USB. Uporządkuj swoją przestrzeń roboczą zwiększając efektywność i zapewniając sobie wygodną, nieprzerwaną pracę.

Zintegrowane audio, porządek na biurku

Ciesz się czystym i przyjemnym dźwiękiem podczas rozmów, oglądania wideo i słuchania muzyki. Zintegrowany system audio pozwala utrzymać porządek na biurku bez potrzeby korzystania z dodatkowych głośników.

Mniejsze zmęczenie oczu

Pracuj, ucz się i graj dłużej przy zachowaniu większego komfortu wizualnego. Funkcja Blue Light Reducer pozwala zmniejszyć emisję światła niebieskiego za pomocą ustawień oprogramowania, pomagając zminimalizować zmęczenie oczu podczas wielogodzinnych sesji przed ekranem. W połączeniu z technologią Flicker-free (brak migotania), rozwiązanie to zapewnia wygodę użytkowania i pozwala zachować koncentrację przez cały dzień.

SPECYFIKACJA

01 OBRAZ

Wygląd	cienka ramka z 4 stron
Przekątna	23.8", 60.5cm
Panel	IPS Panel Technology LED, matowe wykończenie
Rozdzielczość fizyczna	1920 x 1080 @120Hz (2.1 megapixel Full HD)
Format obrazu	16:9
Jasność	350 cd/m²
Kontrast statyczny	1500:1
Kontrast ACR	80M:1
Czas reakcji (MPRT)	1ms
Kąty widzenia	poziomo/pionowo: 178°/178°, prawo/lewo: 89°/89°, góra/dół: 89°/89°
Kolory	16.7mln (sRGB: 96%; NTSC: 72%)
Synchronizacja pozioma	30 - 140kHz
Powierzchnia robocza szer. x wys.	527 x 296.5mm, 20.7 x 11.7"
Plamka	0.275mm
Kolor	matowa, czarny

02 INTERFEJSY / ZŁĄCZA / STEROWANIE

Wejście sygnału	HDMI x1 (v.1.4) DisplayPort x1 (v.1.2)
USB HUB	x2 (v. 2.0 (DC5V, 500mA))
HDCP	tak
Wyjście słuchawkowe	tak

03 WŁAŚCIWOŚCI

Redukcja niebieskiego światła	tak
Flicker free	tak
Obsługa technologii Adaptive Sync	HDMI/DP 1920x1080 @120Hz
Ekstra	i-Style colour
Języki menu OSD	EN, DE, FR, ES, IT, RU, JP, CZ, NL, PL, UA
Parametry regulowane	regulacje obrazu (jasność, kontrast, Eco, ACR, OD, MBR, AdaptiveSync), ustawienia koloru (i-Style Colour, redukcja niebieskiego światła, temperatura kolorów, ustawienia użytkownika), OSD (pozycja pozioma OSD, pozycja pionowa, rotacja OSD, wygaszenie OSD), język, przywróć, różne (ostre i miękkie, tryb wyświetlania, logo startowe, zakres RGB, LED, informacje), wybór wejść (źródło sygnału), rgulacje audio (głośność, wycisz)
Wbudowane głośniki	2 x 2W
Udogodnienia	kompatybilny z Kensington-lock™, DDC/CI, DDC2B, Mac OSX

04 MECHANICZNE

Zakres regulacji	pochył
Kąt pochylenia	20° w górę; 3° w dół
Standard VESA	100 x 100mm
System zarządzania kablami	tak

05 AKCESORIA W ZESTAWIE

Kable	zasilający (1.8m), USB (1.5m), HDMI (1.5m)
Pozostałe	skrócona instrukcja obsługi, instrukcja bezpieczeństwa

06 ZARZĄDZANIE ENERGIĄ

Zasilacz	wewnętrzny
Zasilanie	AC 100 - 249V, 50/60Hz
Zużycie energii	12W default , 0.5W stand by, 0.3W off mode

07 ZRÓWNOWAŻONY ROZWÓJ

Certyfikaty	TCO Certified, CE, TÜV-GS, EAC, VCCI-B, PSE, RoHS support, ErP, WEEE, REACH, UKCA
Klasa efektywności energetycznej (Regulation (EU) 2017/1369)	C
EPEAT Silver	*lista zarejestrowanych modeli różni się w zależności od kraju, szczegółowe informacje są dostępne na stronie www.epeat.net
REACH SVHC	powyżej 0,1%: ołów, tlenek ołowiu, trójtlenek diboru

08 WYMIARY / WAGA

Wymiary produktu szer. x wys. x gł.	539 x 387 x 175mm
Wymiary pudła szer. x wys. x gł.	615 x 395 x 126mm
Waga (bez pudła)	3.3kg
Waga (z pudłem)	5.1kg
Kod EAN	4948570126606

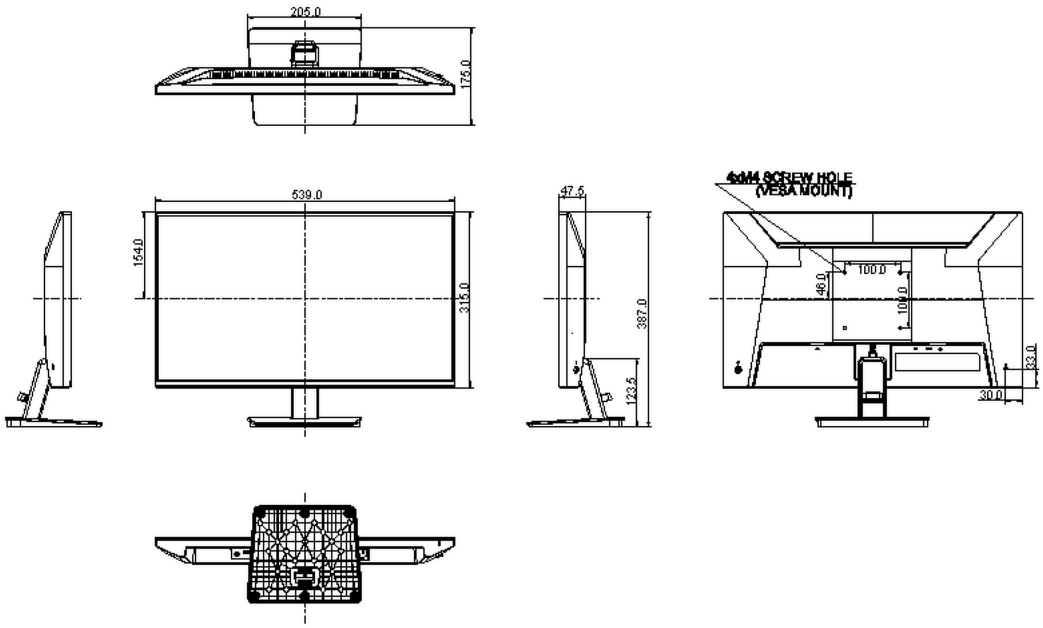
205.0
175.0
539.0
154.0
315.0
47.5
387.0
123.5
4xM4 SCREW HOLE
(VESA MOUNT)
100.0
46.0
100.0
33.0
30.0

GALERIA

iiyama
ProLite
X2493HSU
24"
60.5cm
IPS
1920x1080
SLIM BEZEL
2x2W

iiyama
ProLite
X2493HSU
24"
60.5cm
IPS
1920x1080
SLIM BEZEL
2x2W

iiyama
ProLite
X2493HSU
24"
60.5cm
IPS
1920x1080
SLIM BEZEL
2x2W

iiyama
ProLite
X2493HSU
24"
60.5cm
IPS
1920x1080
SLIM BEZEL
2x2W

iiyama
ProLite
X2493HSU
24"
60.5cm
IPS
1920x1080
SLIM BEZEL
2x2W

iiyama
ProLite
X2493HSU
24"
60.5cm
IPS
1920x1080
SLIM BEZEL
2x2W

iiyama

ProLite
X2493HSU

2x2W

24"
60.5cm
IPS
1920x1080
SLIM BEZEL
2x2W

24"
60.5cm
IPS
1920x1080
SLIM BEZEL

iiyama

Wszystkie znaki towarowe zastrzeżone. Pomyłki i wprowadzanie zmian zastrzeżone. Specyfikacje produktów mogą ulec zmianie bez wcześniejszego zawiadomienia. Wszystkie monitory LCD iiyama są zgodne z normą ISO-9241-307:2008 określającą liczbę i rodzaj defektów matrycy. **© IIYAMA CORPORATION. ALL RIGHTS RESERVED**