MARS GAMING
GAMERS · UNIVERSE

ML-VISIONII360

EN User manual / ES Manual de usuario / PT Manual do usuário / FR Manual de l'Utilisateur / IT Manuale d'uso / DE Benutzerhandbuch / PL Instrukcja obsługi / NL Gebruikershandleiding / دليل المستخدم

1 INTEL/AMD

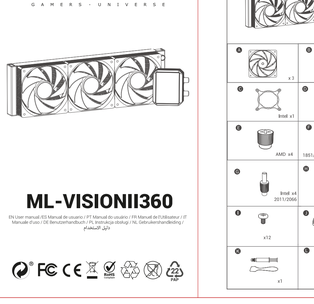

2 INTEL/AMD

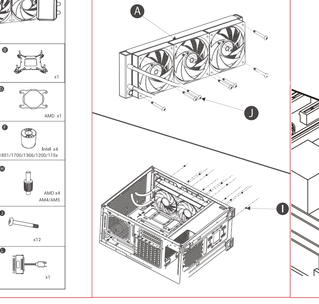

3 INTEL 1851/1700/1366/1200/115x

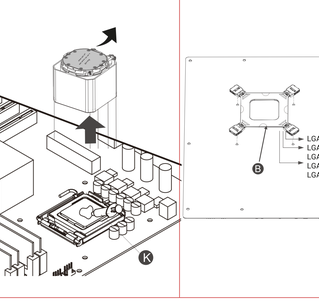

3 INTEL 1851/1700/1366/1200/115x

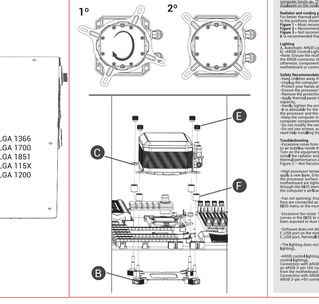

4 INTEL 2066/2011/2011-3

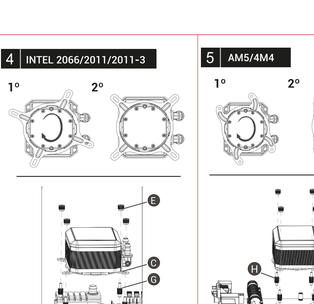

5 AM5/AM4

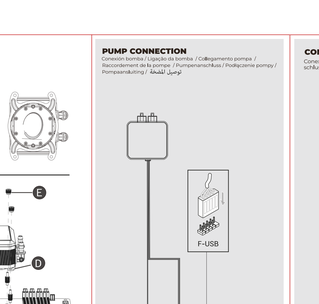

PUMP CONNECTION

Conexión bomba / Ligação da bomba / Collegamento pompa / Raccordement de la pompe / Pumpenanschluss / Podłączenie pompy / Pompaansluiting / Anschluss der Pumpe / توصيل المضخة

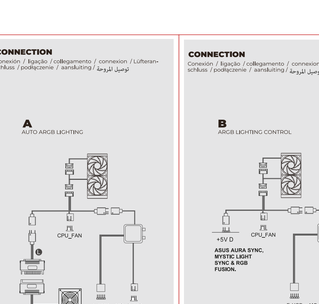

CONNECTION

Conexión / ligação / collegamento / connexion / Lüfteranschluss / podłączenie / aansluiting / Anschluss / توصيل المروحة

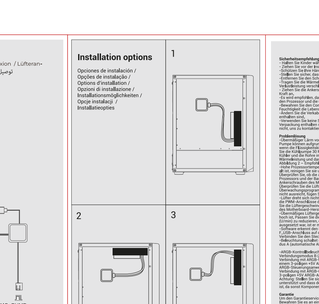

CONNECTION

Conexión / ligação / collegamento / connexion / Lüfteranschluss / podłączenie / aansluiting / Anschluss / توصيل المروحة

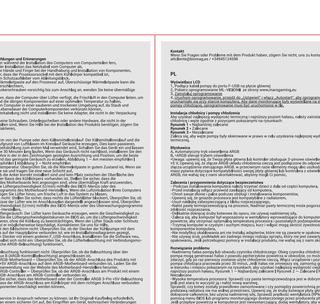

Installation options

Opciones de instalación / Opções de instalação / Options d'installation / Opzioni di installazione / Installationsoptionen / Opcje instalacji / Installatieopties / Installationsoptionen

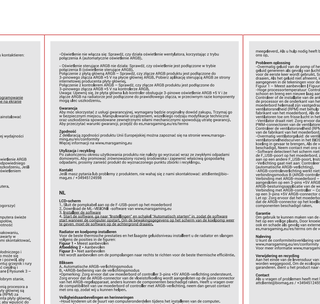

EN

LED Display
1. Connect the power cable to the F-USB port on the motherboard.
2. Download the ML-VISIONII software from www.marsgaming.eu.
3. Install the software.
4. Run the software, press "Continue", and enable the tick box and the software starts when the computer boots up. The software needs to be open in the background for the monitoring data to be displayed on the LCD screen.

Radiator and cooling fan installation
For better thermal performance and lower noise level, install the radiator and pump tubes according to the pump connection diagram.
Figure 1 – Recommended
Figure 2 – Not recommended
Figure 3 – Not recommended
The fans should face the pump tubes for optimal to the right for best thermal performance.

Lighting
Use the adjustable ARGB Lighting Mode.
ARGB Control Lighting Mode
1. Connect the ARGB cable to the ARGB connector. Make sure the ARGB connector of the liquid cooling connects to the correct ARGB control device connector. Incorrect connection may cause the ARGB lighting to be out of sync or not to function.
Motherboard or controller with ARGB lighting, do not hesitate to contact us so we can assist you.

Safety Recommendations and Precautions
- Read the instructions carefully before equipment will installing the computer.
- Unplug the computer power cable before installing the product.
- Protect your hands and fingers when handling and installing components.
- Do not touch electronic components and circuitry.
- Remove the protective stickers from the heat sink before installation.
- Do not remove the pump cover or the pump base, as doing so will void the warranty.
- Do not tighten the screws of the anchors until tight, do not apply excessive force.
- It is normal for the coolant to circulate in the pump. Place the pump above the equipment to keep the processor and the rest of the components at an optimal temperature.
- Do not bend the tubes, do not pinch the tubes, do not twist the tubes, do not bent the lifespan of the connection components.
- Do not use any other coolant or coolant additives that are not included in the packaging, if you have any questions, please contact us.
- Do not use any other hardware that is not included in the packaging, if you have any questions, please contact us.

Troubleshooting
- Pump not working: Turn pump or cooling circuit. The cooling circuit and pump can generate noise due to the flow of coolant. This is normal and does not affect the pump's lifespan. If the pump is not working, check if the cable is connected to the cooling circuit. Turn the pump or cooling circuit. Ensure that the radiator and tubes with the ventilation and place shown in the drawing for the best cooling performance. Recommended: Figure 1 - Not recommended: Figure 2 - Recommended: Figure 3 - Not recommended.
- High processor temperature: Check if the thermal paste is in good condition. If it is old, clean it and apply new thermal paste. Ensure the pump is in the correct position and that the cooling fan on the processor is installed. Check if the cooling fan is installed. Check the settings of the motherboard and fan control. Check the fan speed. Ensure the fan is connected to the motherboard and fan control. Check the fan speed. If the problem persists, contact the manufacturer of the motherboard or the manufacturer of the cooling fan.
- Fan not spinning: Ensure nothing is blocking the fan blades. Check that the PWM connection of the fan is connected to the motherboard or fan controller. Check the fan settings in the BIOS. Check the BIOS menu or the monitoring program provided by the motherboard manufacturer.
- Excessive fan noise: The fan can generate noise if the speed is very high, adjust the fan speed in the BIOS or software. Check if the fan blades are not damaged or obstructed. Check if the fan is been exposed to dust or dirt, if they have deteriorated, contact us for help.
- Software does not detect the display: Check that the cooling pump connector is connected to the F-USB port on the motherboard as shown in installation diagram. Connect the connector to another USB port on the motherboard.
- The lighting does not turn on: Check that the lighting works through the A mode (automatic ARGB lighting).
- ARGB control lighting not working: Check that the lighting is connected through the B mode (ARGB Lighting Control).
- Connection to ARGB lighting control device: Check if the connector of the cooler is connected to an ARGB 3-pin +5V connector of the ARGB motherboard. Download the ARGB control application from www.marsgaming.eu/en/support/downloads.
- Connection with ARGB controller - Check if the ARGB connector of the cooler is connected to an ARGB 3-pin +5V connector of the ARGB controller.

ES

Pantalla LCD
1. Conecte el cable de la bomba al puerto F-USB de la placa base.
2. Descargue el software ML-VISIONII de www.marsgaming.eu.
3. Instale el software.
4. Ejecute el programa, pulse en "Continuar" y active "Iniciar" para que el software se inicie al arrancar el ordenador. El software debe estar en segundo plano para que se muestren los datos de monitorización en la pantalla LCD.

Instalación de radiador y bomba de refrigeración
Para un mejor rendimiento térmico y un nivel de ruido inferior, instale el radiador y los tubos según el diagrama de conexión de la bomba. Configuración de la bomba según el diagrama de conexión de la bomba.
Figura 1 – Recomendada
Figura 2 – No recomendada
Figura 3 – No recomendada
Para mejor rendimiento térmico, los ventiladores deben estar orientados hacia la derecha para alinear el mejor rendimiento térmico.

Iluminación
Utilice el modo de iluminación automática.
A. Modo de iluminación por control ARGB
1. Conecte el cable ARGB al conector ARGB. Asegúrese de que el conector ARGB del dispositivo de refrigeración líquida se conecta al conector correcto del dispositivo de control ARGB. Una conexión incorrecta puede provocar que la iluminación ARGB se quede de forma desincronizada o no funcione. Comuníquese con la placa base o el controlador con iluminación ARGB, no dude en ponerse en contacto con nosotros para ayudarle.

Seguridad y precauciones
- Lea las instrucciones con atención antes de instalar el equipo en el ordenador.
- Desconecte el cable de alimentación del ordenador antes de instalar el producto.
- Proteja las manos y los dedos al manipular e instalar componentes.
- No toque los componentes electrónicos ni los circuitos.
- Retire los adhesivos protectores del disipador térmico antes de instalarlo.
- No retire la cubierta de la bomba ni la base de la bomba, ya que esto anulará la garantía.
- No apriete los tornillos de anclaje hasta que estén firmes, no aplique fuerza excesiva.
- Es normal que el refrigerante circule por la bomba. Coloque la bomba por encima del equipo para mantener el procesador y el resto de componentes a una temperatura óptima.
- No doble los tubos, no los pellizque, no los retuerza, no doble los tubos, no doble los componentes de conexión, ya que podría acortar su vida útil.
- No utilice otro refrigerante ni aditivos para refrigerante que no estén incluidos en el embalaje, si tiene dudas, por favor, contáctenos.
- No utilice otro hardware que no esté incluido en el embalaje, si tiene dudas, por favor, contáctenos.

Solución de problemas
- Bomba no funciona: Encienda la bomba o el circuito refrigerante. El circuito refrigerante y la bomba pueden generar ruido debido al flujo del refrigerante. Es normal y no afecta a la vida útil de la bomba. Si la bomba no funciona, compruebe si el cable está conectado al circuito refrigerante. Encienda la bomba o el circuito refrigerante. Asegúrese de que el radiador y los tubos de ventilación y la ubicación del dibujo para un rendimiento óptimo. Recomendado: Figura 1 - No recomendado: Figura 2 - Recomendado: Figura 3 - No recomendado.
- Alta temperatura del procesador: Compruebe si la pasta térmica está en buen estado, si es antigua, limpie y aplique una nueva pasta térmica. Asegúrese de que la bomba está en la posición correcta y que el ventilador del procesador está instalado. Compruebe si el ventilador está instalado. Compruebe los ajustes de la placa base y el control del ventilador. Compruebe la velocidad del ventilador. Asegúrese de que el ventilador está conectado a la placa base y el control del ventilador. Compruebe la velocidad del ventilador. Si el problema persiste, contacte con el fabricante de la placa base o el fabricante del ventilador.
- Ventilador no gira: Asegúrese de que nada bloquea las aspas del ventilador. Compruebe que el conector PWM del ventilador está conectado a la placa base o al controlador del ventilador. Compruebe los ajustes del ventilador en la BIOS. Compruebe el menú BIOS o el programa de monitorización proporcionado por el fabricante de la placa base.
- Ventilador ruidoso: El ventilador puede producir ruido si la velocidad es muy alta, ajuste la velocidad del ventilador en la BIOS o el software. Compruebe si las aspas del ventilador están dañadas o bloqueadas. Si el ventilador ha estado expuesto a polvo o suciedad puede haberse deteriorado, contáctenos para ayudarle.
- El software no detecta la pantalla: Compruebe que el conector de la bomba de refrigeración está conectado al puerto F-USB de la placa base como se muestra en el diagrama de instalación. Conecte el conector a otro puerto USB de la placa base.
- La iluminación no se enciende: Compruebe si la iluminación funciona en modo A (iluminación automática ARGB).
- Iluminación ARGB no funciona: Compruebe que la iluminación está conectada mediante el modo B (Control de iluminación ARGB).
- Conexión con dispositivo ARGB - Compruebe si el conector del ventilador está conectado a un conector ARGB de 3 pines +5V de la placa base ARGB. Descargue la aplicación de control ARGB en www.marsgaming.eu/en/support/downloads.
- Conexión con controlador ARGB - Compruebe si el conector ARGB del ventilador está conectado a un conector ARGB de 3 pines +5V del controlador ARGB.

Garantía
Gracias por su reciente compra original para hacer uso del servicio de garantía. Guárdelo en un lugar seguro. Los manipuladores del dispositivo, las modificaciones técnicas de cualquier tipo y las faltas deliberadas o bruscas mecánicas externas anularán su garantía. Para leer los términos y condiciones completos de nuestra garantía, consulte nuestro sitio web.

Cumplimiento
Puede consultar la declaración de conformidad de la Unión Europea del producto en www.marsgaming.eu/en/compliance.

Eliminación y Reciclaje
Si ha llegado el final de su producto, no debe desechar con los residuos domésticos regulares. Para proteger el medio ambiente, por favor, entregue su producto en un punto de recogida de residuos. Deseche el producto a un centro designado de reciclaje y reciclaje.

PT

Ecrã LCD
1. Ligue o cabo da bomba à porta F-USB da motherboard.
2. Descarregue o software ML-VISIONII de www.marsgaming.eu.
3. Instale o software.
4. Execute o software, pressione "Continuar" e ative "Iniciar automaticamente" para que o software inicie automaticamente com o computador. O software deve estar a ser executado em segundo plano para que os dados de monitorização sejam exibidos no ecrã LCD. Não feche o software.

Instalação do radiador e da bomba de arrefecimento
Para melhor desempenho térmico e nível de ruído inferior, instale o radiador e os tubos da bomba de acordo com o diagrama de conexão da bomba. Configure a bomba de acordo com o diagrama de conexão da bomba.
Figura 1 – Recomendado
Figura 2 – Não recomendado
Figura 3 – Não recomendado
Ventiladores devem estar orientados para a direita para uma melhor eficiência térmica.

Luzes
A. Modo de iluminação ARGB automático
B. Modo de iluminação de controlo ARGB
1. Ligue o cabo ARGB ao conector ARGB. Certifique-se de que o conector ARGB do dispositivo de refrigeração líquida se liga ao dispositivo de controlo ARGB correto. Ligação incorreta pode causar que a iluminação ARGB fique dessincronizada ou não funcione. Contacte a placa-mãe ou controlador de iluminação ARGB, não hesite em contactar-nos para ajudar.

Recomendações e Precauções de Segurança
- Leia as instruções cuidadosamente antes de instalar o equipamento no computador.
- Desligue o cabo de alimentação do computador antes de instalar o produto.
- Proteja as suas mãos e dedos ao manusear e instalar componentes.
- Não toque em componentes eletrónicos e circuitos, para evitar danos.
- Retire o adesivo protetor do dissipador térmico antes de instalar.
- Não remova a tampa da bomba ou a base da bomba, pois isso anulará a garantia.
- Não aperte os parafusos de fixação até que fiquem bem, não aplique força excessiva.
- Recomenda-se que o refrigerante circule na bomba. Coloque a bomba acima do equipamento para manter o processador e o resto dos componentes a uma temperatura ideal.
- Não dobre os tubos, não os pince, não torça os tubos, não dobre os componentes de conexão, pois isso reduz a vida útil dos componentes.
- Não utilize outro refrigerante ou aditivos para refrigerante que não estejam incluídos na embalagem, não pelas dúvidas, entre em contato conosco.
- Não utilize outro hardware que não esteja incluído na embalagem, não pelas dúvidas, entre em contato conosco.

Resolução de problemas
- Bomba não funciona: Ligue a bomba ou o circuito refrigerante. O circuito refrigerante e a bomba podem gerar ruído devido ao fluxo do refrigerante. Isso é normal e não afeta a vida útil da bomba. Se a bomba não funcionar, verifique se o cabo está ligado ao circuito refrigerante. Ligue a bomba ou o circuito refrigerante. Certifique-se de que o radiador e os tubos de ventilação e a localização do desenho estão para um desempenho ótimo. Recomendado: Figura 1 - Não recomendado: Figura 2 - Não recomendado: Figura 3 - Não recomendado.
- Temperatura do processador alta: Verifique se a pasta térmica está em boas condições, se estiver velha, limpe e aplique uma nova pasta térmica. Certifique-se de que a bomba está na posição correta e que o ventilador do processador está instalado. Verifique se o ventilador está instalado. Verifique as definições da placa-mãe e do controlo do ventilador. Verifique a velocidade do ventilador. Certifique-se de que o ventilador está ligado à placa-mãe e ao controlo do ventilador. Verifique a velocidade do ventilador. Se o problema persistir, contacte o fabricante da placa-mãe ou o fabricante do ventilador.
- O ventilador não roda: Certifique-se de que não há nada a bloquear as pás do ventilador. Verifique se o conector PWM do ventilador está ligado à placa-mãe ou ao controlador do ventilador. Verifique as definições do ventilador na BIOS. Verifique o menu da BIOS ou o programa de monitorização fornecido pelo fabricante da placa-mãe.
- Ruído excessivo do ventilador: O ventilador pode gerar ruído se a velocidade for demasiado elevada, ajuste a velocidade do ventilador na BIOS ou no software. Verifique se as pás do ventilador estão danificadas ou bloqueadas. Se o ventilador estiver exposto a poeira ou sujidade, pode estar deteriorado, contacte-nos para obter ajuda.
- O software não deteta o ecrã: Verifique se o conector da bomba de refrigeração está ligado à porta F-USB da placa-mãe conforme o diagrama de instalação. Ligue o conector a outra porta USB da placa-mãe.
- A iluminação não liga: Verifique se a iluminação funciona utilizando o modo A (iluminação automática ARGB).
- A iluminação de controlo ARGB não funciona: Verifique se a iluminação está ligada através do modo B (Controlo de iluminação ARGB).
- Ligação a dispositivo ARGB - Verifique se o conector ARGB do produto está ligado a um conector ARGB de 3 pinos +5V da placa-mãe ARGB. Descarregue a aplicação de controlo ARGB em www.marsgaming.eu/en/support/downloads.
- Ligação com controlador ARGB - Verifique se o conector ARGB do produto está ligado a um conector ARGB de 3 pinos +5V do controlador ARGB.

Garantia
O seu recente de compra original para tirar proveito do serviço de garantia. Mantenha-o em um lugar seguro. Os manipuladores do dispositivo, as modificações técnicas de qualquer tipo e danos deliberados ou bruscos mecânicos externos anularão a sua garantia. Para ler os termos e condições completos da nossa garantia, consulte o nosso site.

Conformidade
Pode consultar a declaração de conformidade da União Europeia para o produto em www.marsgaming.eu/en/compliance.

Eliminação e Reciclagem
Se o seu produto chegou ao fim da sua vida útil, não o deite fora com os resíduos domésticos regulares. Para proteger o ambiente natural, por favor, entregue o seu produto em um ponto de recolha de resíduos. Deite o produto a um centro designado de reciclagem e reciclagem.

FR

Ecrã LCD
1. Ligar o cabo da bomba à porta F-USB da motherboard.
2. Descarregar o software ML-VISIONII de www.marsgaming.eu.
3. Instalar o software.
4. Executar o software, pressione "Continuar" e ative "Iniciar automaticamente" para que o software inicie automaticamente com o computador. O software deve estar a ser executado em segundo plano para que os dados de monitorização sejam exibidos no ecrã LCD. Não feche o software.

Instalação do radiador e da bomba de arrefecimento
Para melhor desempenho térmico e nível de ruído inferior, instale o radiador e os tubos da bomba de acordo com o diagrama de conexão da bomba. Configure a bomba de acordo com o diagrama de conexão da bomba.
Figura 1 – Recomendado
Figura 2 – Não recomendado
Figura 3 – Não recomendado
Ventiladores devem estar orientados para a direita para um melhor desempenho térmico.

Luzes
A. Modo de iluminação ARGB automático
B. Modo de iluminação de controlo ARGB
1. Ligue o cabo ARGB ao conector ARGB. Certifique-se de que o conector ARGB do dispositivo de refrigeração líquida se liga ao dispositivo de controlo ARGB correto. Ligação incorreta pode causar que a iluminação ARGB fique dessincronizada ou não funcione. Contacte a placa-mãe ou controlador de iluminação ARGB, não hesite em contactar-nos para ajudar.

Recomendações e Precauções de Segurança
- Leia as instruções cuidadosamente antes de instalar o equipamento no computador.
- Desligue o cabo de alimentação do computador antes de instalar o produto.
- Proteja as suas mãos e dedos ao manusear e instalar componentes.
- Não toque em componentes eletrónicos e circuitos, para evitar danos.
- Retire o adesivo protetor do dissipador térmico antes de instalar.
- Não remova a tampa da bomba ou a base da bomba, pois isso anulará a garantia.
- Não aperte os parafusos de fixação até que fiquem bem, não aplique força excessiva.
- Recomenda-se que o refrigerante circule na bomba. Coloque a bomba acima do equipamento para manter o processador e o resto dos componentes a uma temperatura ideal.
- Não dobre os tubos, não os pince, não torça os tubos, não dobre os componentes de conexão, pois isso reduz a vida útil dos componentes.
- Não utilize outro refrigerante ou aditivos para refrigerante que não estejam incluídos na embalagem, não pelas dúvidas, entre em contato conosco.
- Não utilize outro hardware que não esteja incluído na embalagem, não pelas dúvidas, entre em contato conosco.

Resolução de problemas
- Bomba não funciona: Ligue a bomba ou o circuito refrigerante. O circuito refrigerante e a bomba podem gerar ruído devido ao fluxo do refrigerante. Isso é normal e não afeta a vida útil da bomba. Se a bomba não funcionar, verifique se o cabo está ligado ao circuito refrigerante. Ligue a bomba ou o circuito refrigerante. Certifique-se de que o radiador e os tubos de ventilação e a localização do desenho estão para um desempenho ótimo. Recomendado: Figura 1 - Não recomendado: Figura 2 - Não recomendado: Figura 3 - Não recomendado.
- Temperatura do processador alta: Verifique se a pasta térmica está em boas condições, se estiver velha, limpe e aplique uma nova pasta térmica. Certifique-se de que a bomba está na posição correta e que o ventilador do processador está instalado. Verifique se o ventilador está instalado. Verifique as definições da placa-mãe e do controlo do ventilador. Verifique a velocidade do ventilador. Certifique-se de que o ventilador está ligado à placa-mãe e ao controlo do ventilador. Verifique a velocidade do ventilador. Se o problema persistir, contacte o fabricante da placa-mãe ou o fabricante do ventilador.
- O ventilador não roda: Certifique-se de que não há nada a bloquear as pás do ventilador. Verifique se o conector PWM do ventilador está ligado à placa-mãe ou ao controlador do ventilador. Verifique as definições do ventilador na BIOS. Verifique o menu da BIOS ou o programa de monitorização fornecido pelo fabricante da placa-mãe.
- Ruído excessivo do ventilador: O ventilador pode gerar ruído se a velocidade for demasiado elevada, ajuste a velocidade do ventilador na BIOS ou no software. Verifique se as pás do ventilador estão danificadas ou bloqueadas. Se o ventilador estiver exposto a poeira ou sujidade, pode estar deteriorado, contacte-nos para obter ajuda.
- O software não deteta o ecrã: Verifique se o conector da bomba de refrigeração está ligado à porta F-USB da placa-mãe conforme o diagrama de instalação. Ligue o conector a outra porta USB da placa-mãe.
- A iluminação não liga: Verifique se a iluminação funciona utilizando o modo A (iluminação automática ARGB).
- A iluminação de controlo ARGB não funciona: Verifique se a iluminação está ligada através do modo B (Controlo de iluminação ARGB).
- Ligação a dispositivo ARGB - Verifique se o conector ARGB do produto está ligado a um conector ARGB de 3 pinos +5V da placa-mãe ARGB. Descarregue a aplicação de controlo ARGB em www.marsgaming.eu/en/support/downloads.
- Ligação com controlador ARGB - Verifique se o conector ARGB do produto está ligado a um conector ARGB de 3 pinos +5V do controlador ARGB.

Garantia
O seu recente de compra original para tirar proveito do serviço de garantia. Mantenha-o em um lugar seguro. Os manipuladores do dispositivo, as modificações técnicas de qualquer tipo e danos deliberados ou bruscos mecânicos externos anularão a sua garantia. Para ler os termos e condições completos da nossa garantia, consulte o nosso site.

Conformidade
Pode consultar a declaração de conformidade da União Europeia para o produto em www.marsgaming.eu/en/compliance.

Eliminação e Reciclagem
Se o seu produto chegou ao fim da sua vida útil, não o deite fora com os resíduos domésticos regulares. Para proteger o ambiente natural, por favor, entregue o seu produto em um ponto de recolha de resíduos. Deite o produto a um centro designado de reciclagem e reciclagem.

IT

Display LCD
1. Collegare il cavo della pompa alla porta F-USB della scheda madre
2. Scaricare il software ML-VISIONII da www.marsgaming.eu
3. Installare il software
4. Avviare il software, premere su "Continuare" e abilitare "Avvio automatico" in modo che il software si avvii con il computer. Il software deve essere in esecuzione in background per visualizzare i dati di monitoraggio sul display LCD. Non chiudere il software.

Installazione del radiatore e della pompa di raffreddamento
Per prestazioni termiche migliori e livelli di rumore inferiori, installare il radiatore e i tubi della pompa di raffreddamento secondo il diagramma di connessione della pompa. Configurare la pompa secondo il diagramma di connessione della pompa.
Figura 1 – Consigliato
Figura 2 – Sconsigliato
Figura 3 – Sconsigliato
Le ventole dovrebbero fornire, si consiglia di orientare i tubi della pompa verso destra.

Luce
A. Modalità di illuminazione ARGB automatica
B. Modalità di illuminazione di controllo ARGB
1. Collegare il cavo ARGB al connettore ARGB. Assicurarsi che il dispositivo di raffreddamento a liquido si connetta al dispositivo di controllo ARGB corretto. Una connessione errata può causare la sincronizzazione o il malfunzionamento dell'illuminazione ARGB. Contattare la scheda madre o il controllo ARGB, non esitate a contattarci per ricevere assistenza.

Sicurezza
- Leggere attentamente le istruzioni prima di installare il computer.
- Scollegare il cavo di alimentazione del computer prima di installare il prodotto.
- Proteggere le mani e le dita durante la manipolazione e l'installazione dei componenti.
- Non toccare i componenti elettronici e i circuiti.
- Rimuovere gli adesivi protettivi dal dissipatore di calore prima dell'installazione.
- Non rimuovere il coperchio della pompa o la base della pompa, in quanto ciò comporterebbe la decadenza della garanzia.
- Non stringere le viti di ancoraggio fino a quando non sono ben fissate, non applicare forza eccessiva.
- Il liquido di raffreddamento circola nella pompa. Posizionare la pompa sopra le apparecchiature per mantenere il processore e il resto dei componenti a una temperatura ottimale.
- Non piegare i tubi, non pizzicare i tubi, non ritorcere i tubi, non piegare i componenti di connessione, in quanto ciò ridurrebbe la durata di vita dei componenti.
- Non utilizzare altri liquidi di raffreddamento o additivi per liquidi di raffreddamento non inclusi nella confezione, se avete dubbi, contattateci.
- Non utilizzare altre apparecchiature non incluse nella confezione, se avete dubbi, contattateci.

Risoluzione dei problemi
- Pompa non funzionante: Accendete la pompa o il circuito refrigerante. Il circuito refrigerante e la pompa possono generare rumore a causa del flusso del refrigerante. Questo è normale e non influisce sulla durata di vita della pompa. Se la pompa non funziona, controllate se il cavo è collegato al circuito di raffreddamento. Accendete la pompa o il circuito di raffreddamento. Assicurarsi che il radiatore e i tubi di ventilazione e la posizione del disegno per prestazioni ottimali. Consigliato: Figura 1 - Sconsigliato: Figura 2 - Sconsigliato: Figura 3 - Sconsigliato.
- Temperatura del processore elevata: Controllare la pasta termica in buone condizioni, se è vecchia, pulire e applicare una nuova pasta termica. Assicurarsi che la pompa sia in posizione corretta e che il ventilatore del processore sia installato. Controllare se il ventilatore è installato. Controllare le impostazioni della scheda madre e del controllo della ventola. Controllare la velocità della ventola. Assicurarsi che la ventola sia collegata alla scheda madre e al controllo della ventola. Controllare la velocità della ventola. Se il problema persiste, contattare il produttore della scheda madre o il produttore del controllo della ventola.
- Ventola non in rotazione: Assicurarsi che le pale della ventola non siano bloccate. Controllare che il connettore PWM della ventola sia collegato alla scheda madre o al controllo della ventola. Controllare le impostazioni della ventola nel BIOS. Controllare il menu del BIOS o il programma di monitoraggio fornito dal produttore della scheda madre.
- Rumore eccessivo della ventola: La ventola può generare rumore se la velocità è troppo elevata, regolare la velocità della ventola nel BIOS o nel software. Controllare se le pale della ventola sono danneggiate o bloccate. Se la ventola è esposta a polvere o sporcizia, potrebbe essere danneggiata, contattateci per ricevere assistenza.
- Il software non rileva il display: Controllare che il connettore della pompa di raffreddamento sia collegato alla porta F-USB della scheda madre come mostrato nel diagramma di installazione. Collegare il connettore a un'altra porta USB della scheda madre.
- Illuminazione non accesa: Controllare se l'illuminazione funziona utilizzando la modalità A (illuminazione ARGB automatica).
- Illuminazione di controllo ARGB non funzionante: Controllare se l'illuminazione è collegata tramite la modalità B (controllo illuminazione ARGB).
- Collegamento al dispositivo ARGB - Verificare che il connettore ARGB del prodotto sia collegato a un connettore ARGB a 3 pin +5V della scheda madre ARGB. Scaricare l'applicazione di controllo ARGB da www.marsgaming.eu/en/support/downloads.
- Collegamento con controllo ARGB - Verificare che il connettore ARGB del prodotto sia collegato a un connettore ARGB a 3 pin +5V del controllo ARGB.

Garanzia
Grazie per il recente acquisto originale per usufruire del servizio di garanzia. Conservatelo in un luogo sicuro. Le manomissioni del dispositivo, le modifiche tecniche di qualsiasi tipo e i danni meccanici esterni o bruschi annulleranno la garanzia. Per leggere i termini e le condizioni della garanzia, consultate il sito web.

Conformità
Potete consultare la dichiarazione di conformità dell'Unione Europea per il prodotto su www.marsgaming.eu/en/compliance.

Smaltimento e riciclaggio
Se il prodotto è arrivato alla fine del suo ciclo di vita, non gettarlo insieme ai rifiuti domestici. Per proteggere l'ambiente naturale, consegnate il prodotto presso un centro apposito. Smaltite il prodotto in un centro di raccolta e riciclaggio.

DE

LCD-Anzeige
1. Verbinden Sie das Pumpenkabel an den F-USB-Anschluss auf dem Mainboard an.
2. Laden Sie die ML-VISIONII Software von www.marsgaming.eu herunter.
3. Installieren Sie die Software.
4. Führen Sie die Software aus, klicken Sie auf „Fortfahren" und aktivieren Sie „Automatisch starten", damit die Software beim Computerstart automatisch startet. Die Software muss im Hintergrund ausgeführt werden, damit die Überwachungsdaten angezeigt werden können. Nutzen Sie die Software im Hintergrund ausgeführt werden.

Einbau von Kühler und Kühlpumpe
Für eine bessere thermische Leistung und einen niedrigeren Geräuschpegel den Kühler und die Kühlpumpe entsprechend der im Anschlussplan gezeigten Position installieren. Die Pumpe gemäß dem Anschlussplan konfigurieren.
Abbildung 1 – Empfohlen
Abbildung 2 – Empfohlen
Abbildung 3 – Empfohlen
Die Lüfter sollten für eine bessere thermische Leistung nach rechts ausgerichtet sein.

Beleuchtung
Verwenden Sie die adaptive ARGB-Beleuchtung.
A. ARGB-Beleuchtungsmodus
B. ARGB-Steuerungsbeleuchtungsmodus
1. Verbinden Sie das ARGB-Kabel mit dem ARGB-Anschluss. Stellen Sie sicher, dass der ARGB-Anschluss der Flüssigkühlung mit dem richtigen ARGB-Steuergerät verbunden ist. Eine falsche Verbindung kann dazu führen, dass die ARGB-Beleuchtung nicht synchron arbeitet oder nicht funktioniert. Wenden Sie sich an Ihr Mainboard oder ARGB-Beleuchtungscontroller, wir helfen Ihnen gerne weiter.

Sicherheitsanweisungen und Vorsichtsmaßnahmen
- Lesen Sie Kleine während der Installation des Computers von Computerteilen fern.
- Ziehen Sie das Netzkabel des Computers vor der Installation.
- Schützen Sie Ihre Hände und Finger bei der Handhabung und Installation von Komponenten.
- Berühren Sie keine elektronischen Bauteile und Schaltkreise.
- Entfernen Sie den Schutzaufkleber von Kühlkörperfläche.
- Entfernen Sie die Pumpenabdeckung und die Pumpenbasis nicht, Garantieverlust Wärmeübertragung kann die Kühlleistung beeinträchtigen.
- Ziehen Sie die Ankerschrauben vorsichtig bis zum Anschlag an, wenden Sie keine übermäßige Kraft an.
- Es wird empfohlen, die Kühlmittel zirkulieren zu lassen. Platzieren Sie die Pumpe oberhalb der Ausrüstung, um Prozessor und andere Komponenten bei optimaler Temperatur zu halten.
- Biegen Sie die Schläuche nicht, quetschen und knicken Sie sie nicht, ziehen Sie keine Verbindungsteile, um die Lebensdauer der Komponenten nicht zu verkürzen.
- Verwenden Sie keine Schläuchen. Unbedingt/Kühlen oder andere Flüssigkeiten, die nicht in der Verpackung enthalten sind, wenden Sie sich bitte an uns, wenn Sie Fragen haben.
- Verwenden Sie keine Schläuchen. Unbedingt/Kühlen oder andere Hardware, die nicht in der Verpackung enthalten sind, wenden Sie sich bitte an uns, wenn Sie Fragen haben.

Problemlösung
- Pumpe funktioniert nicht: Schalten Sie die Pumpe oder den Kühlmittelkreislauf ein. Der Kühlmittelkreislauf und die Pumpe können Geräusche aufgrund des Kühlmittelflusses erzeugen. Dies ist normal und beeinträchtigt die Pumpenlebensdauer nicht. Wenn die Pumpe nicht funktioniert, prüfen Sie, ob das Kabel an den Kühlmittelkreislauf angeschlossen ist. Schalten Sie die Pumpe oder den Kühlmittelkreislauf ein. Stellen Sie sicher, dass der Kühler und die Lüftungsöffnungen und Position, um die beste Kühlung zu erzielen. Empfohlen: Abbildung 1 - Nicht empfohlen: Abbildung 2 - Empfohlen: Abbildung 3 - Nicht empfohlen.
- Hohe Prozessortemperatur: Prüfen Sie, ob die Wärmeleitpaste in gutem Zustand ist. Wenn sie alt ist, entfernen und tragen Sie eine neue Wärmeleitpaste auf. Stellen Sie sicher, dass die Pumpe in der richtigen Position ist und dass der Prozessorlüfter installiert ist. Prüfen Sie, ob der Lüfter installiert ist. Überprüfen Sie die Einstellungen des Mainboards und der Lüftersteuerung. Prüfen Sie die Lüftergeschwindigkeit. Stellen Sie sicher, dass der Lüfter an das Mainboard und die Lüftersteuerung angeschlossen ist. Prüfen Sie die Lüftergeschwindigkeit. Wenden Sie sich an den Hersteller des Mainboards oder des Lüfters, wenn das Problem weiterhin besteht.
- Lüfter dreht sich nicht: Stellen Sie sicher, dass nichts die Lüfterflügel blockiert. Prüfen Sie, ob der PWM-Anschluss des Lüfters mit dem Mainboard oder dem Lüftersteuerungsgerät angeschlossen sind. Überprüfen Sie die Lüftereinstellungen im BIOS. Prüfen Sie das BIOS-Menü oder das vom Mainboard-Hersteller bereitgestellte Überwachungsprogramm.
- Übermäßiges Lüftergeräusch: Der Lüfter kann Geräusche erzeugen, wenn die Drehzahl zu hoch ist. Passen Sie die Lüftergeschwindigkeit im BIOS oder im Lüftungsschwellwert an. Prüfen Sie, ob die Lüfterflügel nicht beschädigt oder blockiert sind. Wenn der Lüfter Staub oder Schmutz ausgesetzt war, ist er möglicherweise beschädigt. Kontaktieren Sie uns für Hilfe.
- Software erkennt Display nicht: Prüfen Sie, ob der Kühlpumpenanschluss wie im Anschlussplan gezeigt mit dem F-USB-Anschluss auf der Hauptplatine verbunden ist. Verbinden Sie den Anschluss mit einem anderen USB-Anschluss auf der Hauptplatine.
- Beleuchtung schaltet sich nicht ein: Überprüfen Sie, ob die Beleuchtung im Modus A (automatisches ARGB-Beleuchtungsmodus) läuft.
- ARGB-Steuerungsbeleuchtung funktioniert nicht: Überprüfen Sie, ob die Beleuchtung über den Modus B (ARGB-Beleuchtungssteuerung) angeschlossen ist.
- Verbindung mit ARGB-Beleuchtungssteuerung: Prüfen Sie, ob der Anschluss des Kühlers mit einem ARGB-Anschluss der Hauptplatine verbunden ist. Laden Sie die ARGB-Steuerungsanwendung von www.marsgaming.eu/en/support/downloads herunter.
- Verbindung mit ARGB-Controller - Prüfen Sie, ob der Anschluss des Kühlers mit einem ARGB-Anschluss des ARGB-Controllers verbunden ist.

Garantie
Vielen Dank für den Kauf des Originalprodukts, um den Garantieservice zu nutzen. Bewahren Sie es an einem sicheren Ort auf. Bei Eingriffen am Gerät, technisch