Dimensioni esterne E2726HS
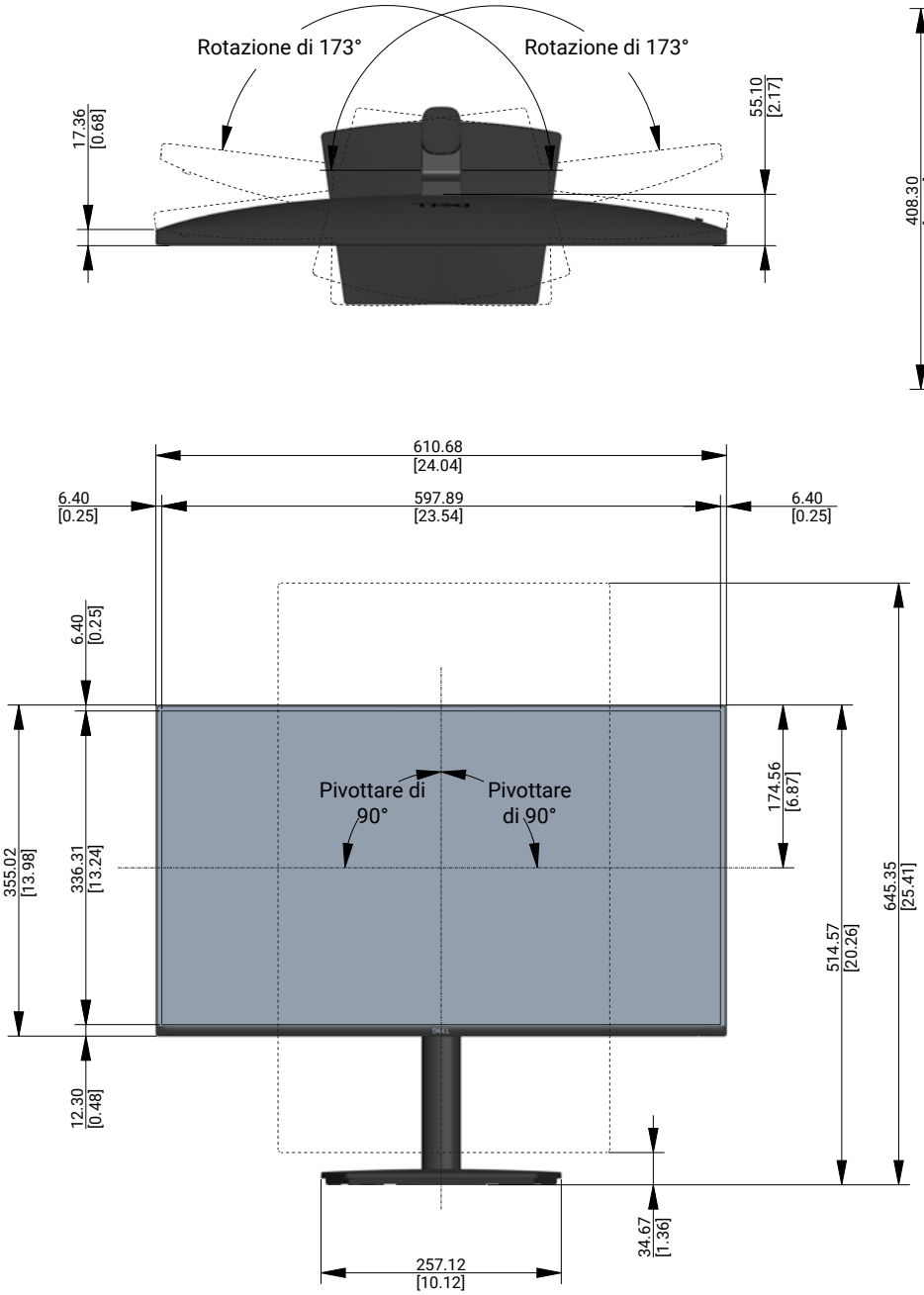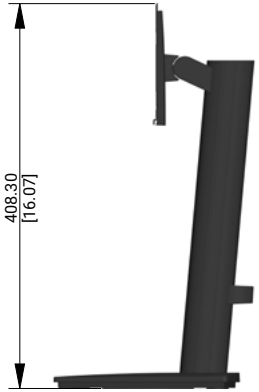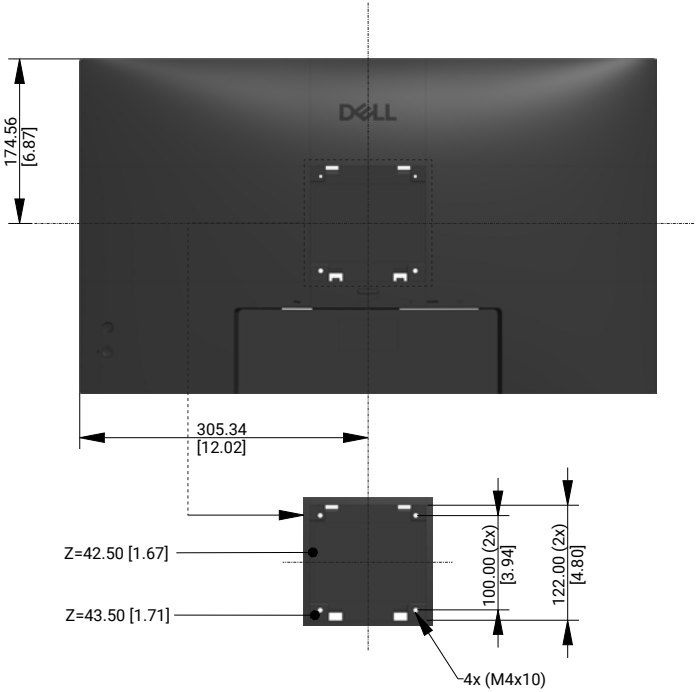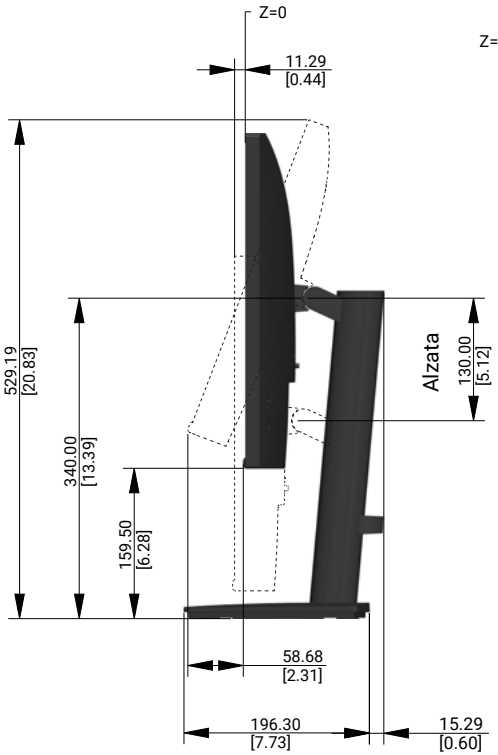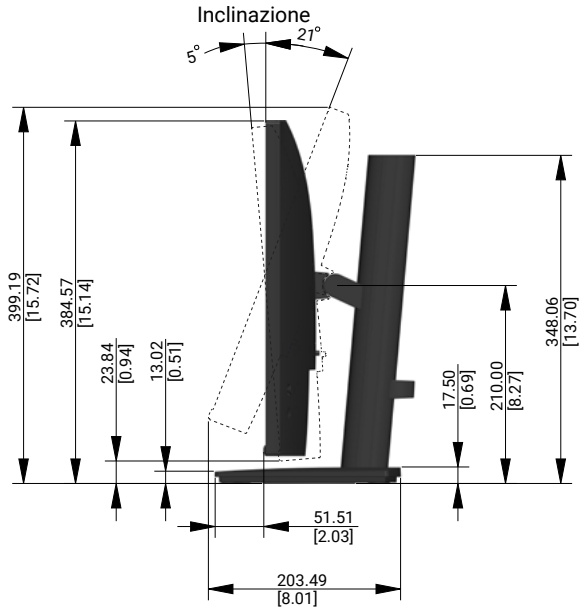
Unità di misura : mm [pollici]
Dimensione : nominale
Disegno : non in scala