DG69CPS

G600 Freistehend Wäschetrockner mit Wärmepumpe, 9 kg

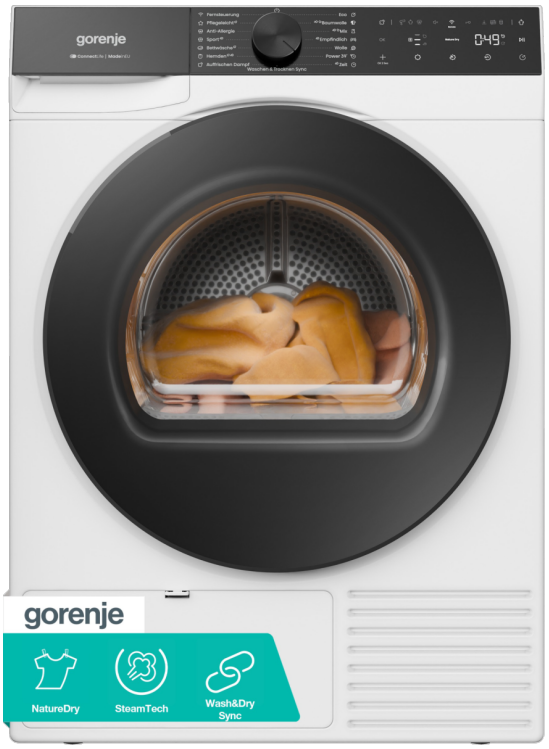



NatureDry

FastDry

Allgemein

Geräteart:	**Trockner**	Wäschetrocknerart:	**Wärmepumpentrockner**
Energieeffizienzklasse:	**C**	Geräuschpegel Trocknungsklasse:	**B**
Türverglasung:	**Tür abdecken**		

Effizienz

Kondensationseffizienzklasse:	**B**	Geräuschemission Eco:	**61 dB(A)**
Dauer von Eco (Tt):	**136 min**	Energieverbrauch pro 100 Zyklen:	**110 kWh**
Durchschnittliche Kondensationseffizienz bei Volllast (Cdry):	**88 %**	Fassungsvermögen:	**9 kg**
Durchmesser Türöffnung:	**350 mm**	Türöffnungswinkel:	**180 °**
Motor:	**Inverter PowerDrive Motor**		

Steuerung

Steuerung über WLAN möglich:	**Ja, integriert**	ConnectLife:	**Ja**
Display:	**LED Display**	Verzögertes Waschende:	**Ja**
Restzeitanzeige auf Display:	**Ja**	Trommelinnenbeleuchtung:	**Nein**
Tasten:	**Start/Pause**		

Programme

Programmanzahl:	**15**	Programme Trocknen:	**Power 39', Fernsteuerung, Eco, Schranktrocken, Allergy safe, Easy Care, Wolle, Sport, Hemden/Blusen, Bettwäsche XL-Programm, Zeitgesteuerte Trocknung, Empfindlich, Cotton, Baby**
Wi-Fi drying programs:	**Handtücher, Lufterfrischung, Jacken, Jeans**		

Funktion

Zusätzliche Funktionen:	**Knitterschutz, Halbe Beladung, Einstellung des Trockengehalts, Startverzögerung**

Eigenschaften

IonTech:	**Nein**	SteamTech:	**Ja**
Trommelreversierung:	**Ja**	Sensoren:	**Feuchtesensor**
Akustisches Signal:	**Akustisches Signal**	Auswahl der Trocknungszeit:	**Stufen Einstellung**

Kondenswasserbehälter:	**Ja**	Akustisches Signal:	**Stufen Regulierung**

Sicherheit

Kindersicherung:	**Ja**

Technische Daten

Trommel:	**Reversierende Edelstahltrommel**	Kältemittel:	**R290**
Menge der fluorierten Gase:	**0.101 kg**	Breite:	**600 mm**
Höhe:	**850 mm**	Tiefe:	**625 mm**
Breite des verpackten Produkts:	**640 mm**	Höhe des verpackten Produkts:	**870 mm**
Tiefe des verpackten Produkts:	**690 mm**	Bruttogewicht:	**49.9 kg**
Nettogewicht:	**48 kg**	Spannung:	**220-240 V**
Anschlusswert:	**2000 W**	Artikel-Nr.:	**747746**
EAN-Nr.:	**3838783104854**		

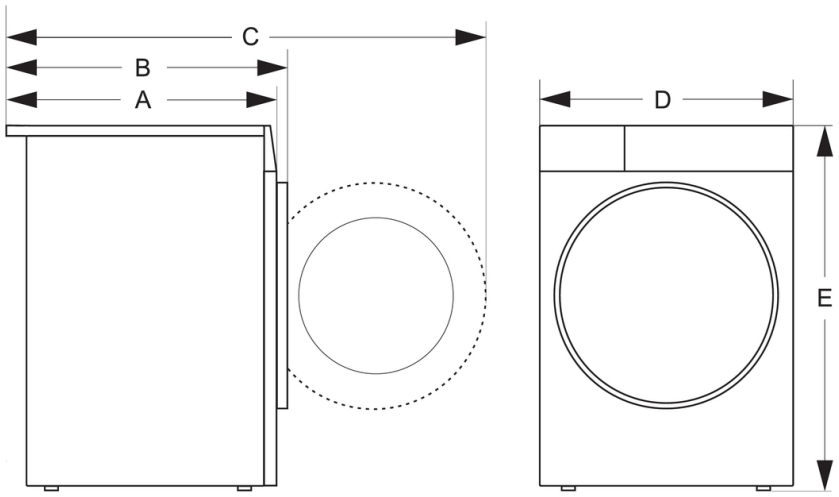

Depth mm (A)	625
Depth with door closed mm (B)	655
Depth with door open mm (C)	1110
Widht mm (D)	600
Height mm (E)	850