GI663B90X

gorenje Life Simplified

G600 Teilintegrierbarer Geschirrspüler, 60 cm

B A↑G

- 15 Min SpeedWash
- 16 Maßgedecke
- Verstellbare Körbe
- AutoProgramme
- 1 Stunde-Programm
- FlexUse
- MultiClack

Basisinformationen

Geräteart:	**Geschirrspüler**	Energieeffizienzklasse:	**B**
Luftschallemissionsklasse:	**B**	Farbe des Zubehörs:	**Orange**
Material Sprüharm:	**Kunststoff**		

Effizienz

Reinigungswirkungs-Klasse:	**A**	Trocknungswirkung:	**A**
Motor:	**Inverter PowerDrive Motor**	Wasserverbrauch im eco Programm:	**9.4 l**
Maximale Temperatur Wasserzufluss:	**70 °C**	Energieverbrauch im eco Programm:	**0.66 kWh**
Energieeffizienzklasse pro 100 Zyklen:	**66 kWh**	Verbrauch im Standby-Modus:	**0.49 W**
Startverzögerung (W):	**3.99**		

Steuerung

Steuerung über WLAN möglich:	**Nein**	Steuerung:	**TouchControl**
Anzeige des Spülendes:	**Akustisch und optisch**	Startzeitvorwahl:	**Startzeitvorwahl bis zu 24 h**
3 in 1 Funktion:	**Ja**		

Programme

Programme:	**Nachtwäsche, 1h Programm, Kristallgläser, Schnellprogramm 20, Hygiene-Programm, ECO-Sparprogramm, Automatikprogramme, Intensiv-Programm**	Lieblngsprogramm festlegen:	**Memory-Funktion**
Spültemperatur (°C):	**35/40/45/50/55/60/65/70**	Programmdauer im eco-Programm:	**271 min**

Eigenschaften

Anzahl der Gedecke:	**16 stk.**	Oberkorb System:	**Klick-Klack-System**
Schiebetür:	**Nein**	Innenbeleuchtung:	**Nein**
Status-LED-Beleuchtung:	**Nein**	Zusätzliche Möglichkeiten:	**Option/Funktion Speedwash, TotalDry, automatische Türöffnung, Selbstreinigungsprogramm**
IonTech:	**Nein**	Sensoren:	**Wasserpegelsensor, KlarWasser Sensor**
AutoDose:	**Nein**		

Ausstattung

Anzahl Geschirrkörbe:	**3**	Oberkorb:	**Breiter Gitterboden, Griff, Griff aus Plastik (Logotyp), Umklappbare Weinglashalterung (links), Umklappbare Weinglashalterung (rechts), Foldable/dividable left CupHolder, Gläserhalterung, Messerhalter, Klappbare Stiftreihen, 4 Glashalter**
Unterkorb:	**4 klappbare/teilbare hintere Stiftreihen, höherer Oberkorb mit verdicktem, horizontalem Korbdraht, Keine Logotype, Faltbare / teilbare hintere Stiftreihe, Griff aus Plastik (Logotyp), Griff, Breiter Gitterboden**	Besteckschublade:	**Dividable and removable, Teleskopausführung, Griff, Griff aus Plastik (Logotyp), Abnehmbar, No logotype**

Sicherheit

Überlaufschutz:	**Vollständig**	Fehlerdiagnosesystem:	**Ja**
Material des Bottichs:	**Edelstahl im Innenraum**		

Technische Daten/Maße

Geräuscheniveau (max.) dB(A):	**39**	Sockelhöhe verstellbar:	**74 mm**
Breite:	**598 mm**	Höhe:	**816 mm**
Tiefe:	**575 mm**	Breite der Nischengröße für die Installation min.:	**600 mm**
Höhe der Nischengröße für die Installation min.:	**820 mm**	Tiefe der Nischengröße für die Installation min.:	**555 mm**
Breite des verpackten Produkts:	**640 mm**	Höhe des verpackten Produkts:	**880 mm**
Tiefe des verpackten Produkts:	**665 mm**	Bruttogewicht:	**30.3 kg**
Nettogewicht:	**28.5 kg**	Spannung:	**220-240 V**
Artikel-Nr.:	**20018609**	EAN-Nr.:	**3838783145178**
EPREL number:	**2593766**		

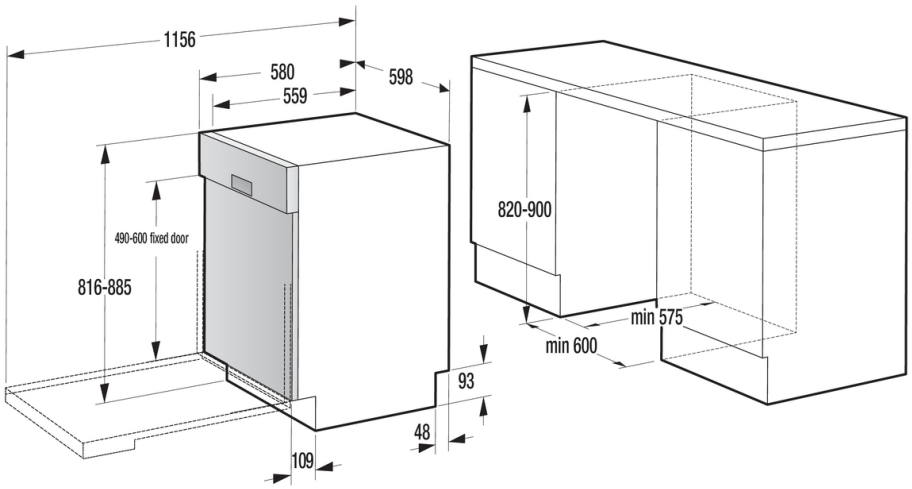
1156
580
559
598
490-600 fixed door
816-885
820-900
min 575
min 600
93
48
109