Easy Fry Crispy Stack 10L

SKRÓCONA INSTRUKCJA OBSŁUGI

БЪРЗО РЪКОВОДСТВО ЗА УПОТРЕБА – PRŮVODCE PRVNÍHO SPUŠTĚNÍ – UPUTE ZA BRZI POČETAK – ELSŐ INDÍTÁS ÚTMUTATÓ – GHID DE UTILIZARE RAPIDĂ – КРАТКОЕ РУКОВОДСТВО ПО ЭКСПЛУАТАЦИИ – SPRIEVODCA PRVÝM SPUSTENÍM – ІНСТРУКЦІЯ ШВИДКОГО СТАРТУ

Tefal

Instrukcja obsługi online – Онлайн ръководство за употреба – Online návod k použití – Internetske upute za uporabu – Online használati útmutató – Instrucțiuni de utilizare online – Инструкция по експлуатации онлайн – Online návod na použitie – Інструкція з використання онлайн

POZNAJ SWOJĄ FRYTKOWNICĘ BEZTŁUSZCZOWĄ

Открийте своя еър фрайър - Objevte svůj horkovzdušný fritéz - Otkrijte svoj zračni fritezu - Ismerje meg forrólevegős sütőjét - Descoperiți friteuza cu aer cald - Познакомьтесь со своей аэрофритюрницей - Objavte svoju teplovzdušnú fritézu - Відкрийте для себе свою аерофритюрницю

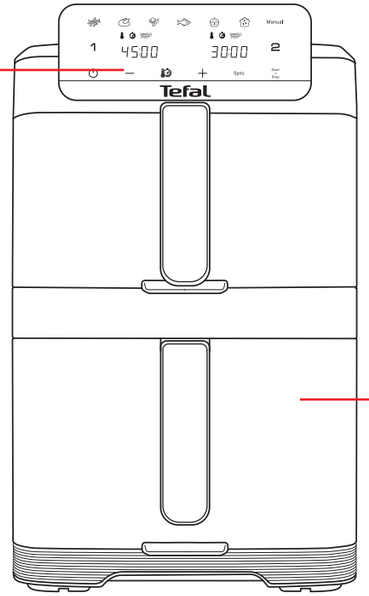

Cyfrowy panel dotykowy

Цифров сензорен панел
Digitální dotykový panel
Digitalna zaslonska ploča na dodir
Digitális érintőpanel
Panou tactil digital
Цифровая сенсорная панель
Digitálny dotykový panel
Цифрова сенсорна панель

Zdejmowany przedni panel z uchwytem*

Подвижен преден панел с дръжка*
Odnímatelný přední panel s úchopem*
Uklonjiva prednja ploča s ručkom*
Levehető elülső panel fogantyúval*
Panou frontal detașabil cu mâner*
Съемная передняя панель с ручкой*
Odnímateľný predný panel s rukoväťou*
Знімна передня панель із ручкою*

Ruszt do gotowania x2

Решетка за готвене x2
Mřížka na vaření x2
Rešetka za kuhanje x2
Főzőrács x2
Grătar de gătit x2
Решётка для готовки x2
Mriežka na varenie x2
Решітка для приготування x2

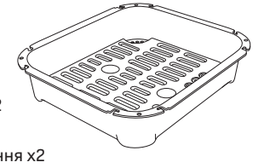

Pokrywki do przechowywania resztek w lodówce ×2

Капаци за съхранение на остатъци в хладилника ×2
Víčka pro uchování zbytků v lednici ×2
Poklopci za spremanje ostataka u hladnjaku ×2
Fedők az ételmaradékok hűtőben való tárolásához ×2
Capace pentru depozitarea resturilor în frigider ×2
Крышки для хранения остатков еды в холодильнике ×2
Viečka na uskladnenie zvyškov v chladničke ×2
Кришки для зберігання залишків їжі в холодильнику ×2

Akcesoria z półkami do gotowania aż 4 potraw jednocześnie ×2

Аксесоари с нива-решетки за готвене на до 4 храни едновременно ×2
Vícеúrovňové rošty pro vaření až 4 jídel najednou ×2
Rešetkasti dodaci za kuhanje do 4 jela odjednom ×2
Többszintes rácsos tartozékok akár 4 étel egyidejű főzéséhez ×2
Accesorii tip suport pe nivel pentru a găti până la 4 feluri odată ×2
Многоуровневые решётки-аксессуары для приготовления до 4 блюд одновременно ×2
Viacúrovňové rošty na varenie až 4 jedál naraz ×2
Багаторівневі решітки-аксесуари для приготування до 4 страв одночасно ×2

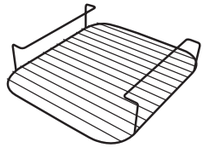

* W zależności od modelu - В зависимост от модела - V závislosti na modelu - Ovisno o modelu - Modelltől függően - În funcție de model - В зависимости от модели - V závislosti od modelu - Залежно від моделі

PRZEWODNIK GOTOWANIA

Ръководство за готвене - Průvodce vařením - Vodič za kuhanje - Főzési útmutató - Ghid de gătit - Руководство по приготовлению - Sprievodca varením - Посібник з приготування їжі

	SUPPRIMER					SHAKE
FRYTKI - КАРТОФЕНИ ПЪРЖЕНИ - HRANOLKY - POMFRIT - HASÁBBURGONYA - CARTOFI PRĂJIȚI - КАРТОФЕЛЬ ФРИ - HRANOLKY - КАРТОПЛЯ ФРІ						
	1	200 g - 600 g	20 - 30 mn	180 °C		X 2
	2	200 g - 800 g	20 - 30 mn	180 °C		X 2
	1	200 g - 600 g	35 - 60 min	180 °C		X 2
	2	200 g - 800 g	30 - 60 min	180 °C		X 2
	1	200 g - 600 g	20 - 30 min	180 °C		X 1
	2	200 g - 1000 g	20 -35 min	180 °C		X 1
MIĘSO - MECO - MASO - MESO - HÚS - CARNE - МЯСО - MÄSO - М'ЯСО						
	1	1 - 2 pieces	12 - 14 min	200 °C	MANUAL	-
	2	1 - 2 pieces	12 - 14 min	200 °C	MANUAL	-
	1	6 - 20 pieces	8 - 10 min	200 ° C	MANUAL	-
	2	6 - 24 pieces	8 - 10 min	200 ° C	MANUAL	-
	1	1 - 2 pieces	30 - 45 min	200 °C		-
	2	1 - 3 pieces	30 - 45 min	200 °C		-
	2	1200g - 1800g	45 - 60min	200°		
	1	1 - 3 pieces	14 - 18 min	200 ° C	MANUAL	-
	2	1 - 4 pieces	14 - 18 min	200 ° C	MANUAL	-
PRZEKĄSKI - CHAKCOBE - SVAČINY - GRICKALICE - SNACKEK - GUSTĂRI - ЗАКУСКИ - SNACKY - ЗАКУСКИ						
	1	4 - 20 pieces	8 - 12 min	200	MANUAL	-
	2	4 - 24 pieces	8 - 12 min	200	MANUAL	-
	1	4 - 12 pieces	14 - 20 min	200	MANUAL	-
	2	4 - 14 pièces	14 - 20 min	200	MANUAL	-
	1	1 - 2 pieces	10 min	200	MANUAL	-
	2	1 - 2 pieces	10 min	200	MANUAL	-
	1	400 - 800 grammes	40 - 60 min	180		x 2
	2	400 - 1200 grammes	40 - 60 min	180		x 2
RYBA - РИБА - RYBA - RIBA - HAL - PEȘTE - РЫБА - RYBA - РИБА						
	1	1 - 3 pieces	12 min	160 °C		-
	2	1 - 4 pieces	12 min	160 °C		-
	1	4 - 10 pieces	8 - 10 min	160 °C		Flip halfcooking
	2	4 - 12 pieces	8 - 10 min	160 °C		Flip halfcooking
CIASTO - TOPTA - DORT - KOLAČ - SÜTEMÉNY - PRĂJITURĂ - ТОРТ - KOLÁČ - ТОРТ						
	1	1 - 5 pieces	15 min	160 °C	MANUAL	-
	2	1 - 5 pieces	15 min	160 °C	MANUAL	-

PANEL STEROWANIA

Контролен панел - Ovládací panel - Kontrolna ploča - Vezérlőpanel - Panou de control - Панель управления - Ovládací panel - Панель керування

5 - Naciśnij, aby przełączać między czasem a temperaturą

10 - Świeci podczas mieszania jedzenia w programie frytek

4 - 7 gotowych programów (frytki, kurczak, warzywa, ryba, ciasto, wyrastanie ciasta i manualny)

3 - Włącz/ Wyłącz misę 1

1 - Włącz/ Wyłącz

2 - Włącz/ Wyłącz misę 2

8 - Rozpocznij / Zatrzymaj gotowanie

9 - Aby włączyć synchronizację gotowania misy 1 i misy 2

7 - Zwiększ czas/ temperaturę

6 - Zmniejsz czas/temperaturę

bg

1 - Включване/Изключване
2 - Включване/Изключване на купа 2
3 - Включване/Изключване на купа 1
4 - 7 предварително зададени програми (картофи, пиле, зеленчуци, риба, торта, тесто за хляб и ръчно)
5 - Натиснете, за да превключите между време и температура
6 - Намалете времето/температурата
7 - Увеличете времето/температурата
8 - Стартирайте/Спиране на готвене
9 - Активира синхронизация на готвене на купа 1 и купа 2
10 - Свети при разбъркване на храната по време на програмата за пържени картофи

cs

1 - Zapnout/Vypnout
2 - Zapnout/Vypnout nádobu 2
3 - Zapnout/Vypnout nádobu 1
4 - 7 přednastavených programů (hranolky, kuře, zelenina, ryba, dort, kynuté těsto a manuální)
5 - Stiskněte pro přepínání mezi časem a teplotou
6 - Snížit čas/teplotu
7 - Zvýšit čas/teplotu
8 - Spustit/Zastavit vaření
9 - Aktivuje synchronizaci vaření nádoby 1 a nádoby 2
10 - Svítí při míchání jídla během programu hranolek

hr

1 - Uključi/Isključi
2 - Uključi/Isključi zdjelu 2
3 - Uključi/Isključi zdjelu 1
4 - 7 unaprijed postavljenih programa (pomfrit, piletina, povrće, riba, kolač, dizano tijesto i ručni)
5 - Pritisnite za prebacivanje između vremena i temperature
6 - Smanjite vrijeme/temperaturu
7 - Povećajte vrijeme/temperaturu
8 - Pokreni/Zaustavi kuhanje
9 - Aktivira sinkronizaciju kuhanja zdjele 1 i zdjele 2
10 - Svijetli prilikom miješanja hrane tijekom programa za pomfrit

hu

1 - Be/Ki
2 - Be/Ki edény 2
3 - Be/Ki edény 1
4 - 7 előre beállított program (sültkrumpli, csirke, zöldség, hal, sütemény, kelt tészta és kézi)
5 - Nyomja meg az idő és hőmérséklet váltásához
6 - Csökkentse az időt/hőmérsékletet
7 - Növelje az időt/hőmérsékletet
8 - Indítás/Leállítás főzés
9 - Aktiválja az 1-es és 2-es edény főzésének szinkronizálását
10 - Világít az étel keverése közben a sültkrumpli program alatt

ru

1 - Вкл./Выкл.
2 - ВКЛ./ВЫКЛ. корзина 2
3 - ВКЛ./ВЫКЛ. корзина 1
4 - 7 автоматических программ (Картофель фри, курица, овощи, рыба, пирог, расстойка теста, ручной режим)
5 - Нажмите, чтобы переключить режим между временем и температурой
6 - Уменьшить время/температуру
7 - Увеличить время/температуру
8 - Начать/остановить приготовление
9 - Режим синхронизации: для активации синхронизации приготовления ящика 1 и ящика 2
10 - Зажигается, чтобы встряхнуть продукты, во время программы «Картофель фри»

ro

1 - Pornire/Oprire
2 - Pornire/Oprire bol 2
3 - Pornire/Oprire bol 1
4 - 7 programe presetate (cartofi prăjiți, pui, legume, pește, prăjitură, aluat dospit și manual)
5 - Apăsați pentru a comuta între timp și temperatură
6 - Reduceți timpul/temperatura
7 - Creșteți timpul/temperatura

8 - Porniți/Opriți gătitul
9 - Activează sincronizarea gătitului bolului 1 și bolului 2
10 - Se aprinde pentru amestecarea alimentelor în timpul programului de cartofi prăjiți

sk

1 - Zapnúť/Vypnúť
2 - Zapnúť/Vypnúť nádobu 2
3 - Zapnúť/Vypnúť nádobu 1
4 - 7 prednastavených programov (hranolky, kuracie mäso, zelenina, ryba, koláč, kysnuté cesto a manuálny)
5 - Stlačte pre prepínanie medzi časom a teplotou
6 - Znížiť čas/teplotu
7 - Zvýšiť čas/teplotu
8 - Spustiť/Zastaviť varenie
9 - Aktivuje synchronizáciu varenia nádoby 1 a nádoby 2
10 - Svieti pri miešaní jedla počas programu hranolky

uk

1 - Увімкнення/Вимкнення
2 - Увімкнення/Вимкнення чаші 2
3 - Увімкнення/Вимкнення чаші 1
4 - 7 попередньо встановлених програм (картопля фрі, курка, овочі, риба, торт, дріжджове тісто та ручний режим)
5 - Натисніть, щоб перемикатися між часом і температурою
6 - Зменшити час/температуру
7 - Збільшити час/температуру
8 - Почати/Зупинити приготування
9 - Активує синхронізацію приготування чаші 1 і чаші 2
10 - Світиться під час перемішування їжі під час програми картоплі фрі

Dostępne tylko w niektórych modelach - Налични само при определени модели - K dispozici pouze u některých modelů - Dostupno samo na određenim modelima - Csak bizonyos modelleknél elérhető - Disponibil numai la anumite modele - Доступно только на некоторых моделях - K dispozícii iba u niektorých modelov - Доступно лише на деяких моделях

TEFAL GENIUS SYSTEM

ODCZEPIANY PRZEDNI PANEL DLA ŁATWEGO CZYSZCZENIA

Отделящ се преден панел за лесно почистване - Odnímatelný přední panel pro snadné čištění - Odvojiva prednja ploča za jednostavno čišćenje - Levehető elülső panel a könnyű tisztításhoz - Panou frontal detașabil pentru curățare ușoară - Съемная передняя панель для легкой очистки - Odnímateľný predný panel pre jednoduché čistenie - Знімна передня панель для легкого очищення

JAK ZDJĄĆ PRZEDNI PANEL

Как да премахнете предния панел - Jak odstranit přední panel - Kako ukloniti prednju ploču - Hogyan távolítsa el az elülső panelt - Cum să îndepărtați panoul frontal - Как снять переднюю панель - Ako odstrániť predný panel - Як знати передню панель.

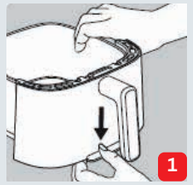

JAK CZYŚCIĆ I PONOWNIE ZAMONTOWAĆ PRZEDNI PANEL

Как да почистите и поставите отново предния панел - Jak čistit a znovu připevnit přední panel - Kako očistiti i ponovno pričvrstiti prednju ploču - Hogyan tisztítsa és rögzítse újra az elülső panelt - Cum să curățați și să reatașați panoul frontal - Как очистить и снова установить переднюю панель - Ako čistiť a znova pripevniť predný panel - Як очистити та знову встановити передню панель

AUTOMATYCZNY PROGRAM WSTĘPNY

Автоматична предварително зададена програма - Automatický přednastavený program - Automatski unaprijed postavljeni program - Automatikus előre beállított program - Program presetat automat - Автоматическая предустановленная программа - Automatický prednastavený program - Автоматична попередньо встановлена програма

Włącz/Wyłącz
Вкл./Изкл - Zapnuto/Vypnuto - Uključi/Isključi - Be/Ki - Pornit/Oprit - Вкл./Выкл - Zapnuté/Vypnuté - Увімк./Вимк

Szuflada 1 i program frytek są domyślnie aktywowane
Чекмедже 1 и програмата за пържени картофи са активирани по подразбиране - Zásuvka 1 a program hranolek jsou aktivovány ve výchozím nastavení - Ladica 1 i program za pomfrit su aktivirani prema zadanim postavkama - 1-es fiók és a sültkrumpli program alapértelmezés szerint aktiválva van - Sertarul 1 și programul de cartofi prăjiți sunt activate implicit - Ящик 1 и программа картофеля фри активированы по умолчанию - Zásuvka 1 a program hranoliek sú predvolene aktivované - Ящик 1 і програма картоплі фрі активовані за замовчуванням

Dostosuj czas/temperaturę
Регулиране на време/температура - Upravte čas/teplotu - Podesite vrijeme/temperaturu - Idő/hőmérséklet beállítása - Reglați timpul/temperatura - Регулировка времени/температуры - Upravte čas/teplotu - Налаштуйте час/температуру

Włóż frytki do szuflady
Поставете картофите в чекмеджето - Vložte hranolky do zásuvky - Umetnite pomfrit u ladicu - Helyezze a sültkrumplit a fiókba - Introduceți cartofii prăjiți în sertar - Вставьте картофель фри в ящик - Vložte hranolky do zásuvky - Вставте картоплю фрі в ящик

Naciśnij przycisk 2, aby aktywować dolną szufladę - Натиснете бутон 2, за да активирате долния чекмедже - Stisknēte tlačítko 2 pro aktivaci spodní zásuvky - Pritisnite gumb 2 za aktiviranje donje ladice - Nyomja meg a 2-es gombot az alsó fiók aktiválásához - Apăsați butonul 2 pentru a activa sertarul inferior - Натисніть кнопку 2 для активации нижнего ящика - Stlačte tlačidlo 2 pre aktiváciu spodnej zásuvky - Натиснітьь кнопку 2, щоб активувати нижню шухляду

Wybierz program kurczaka
Изберете програмата за пиле - Vyberte program kuře - Odaberite program za piletinu - Válassza a csirke programot - Selectați programul pentru pui - Изберите программу для курицы - Vyberte program kurča - Виберіть програму для курки

Dostosuj czas/temperaturę
Регулиране на време/температура - Upravte čas/teplotu - Podesite vrijeme/temperaturu - Idő/hőmérséklet beállítása - Reglați timpul/temperatura - Регулировка времени/температуры - Upravte čas/teplotu - Налаштуйте час/температуру

Włóż kurczaka do szuflady
Поставете пилето в чекмеджето - Vložte kuře do zásuvky - Umetnite piletinu u ladicu - Helyezze a csirkét a fiókba - Introduceți puiul în sertar - Вставьте курицу в ящик - Vložte kurča do zásuvky - Вставте курку в ящик

Wybierz tryb synchronizacji, aby aktywować zsynchronizowane gotowanie szuflady 1 i szuflady 2, i mieć oba posiłki gotowe w tym samym czasie - Изберете режим на синхронизация, за да активирате синхронизирано готвене на чекмедже 1 и чекмедже 2 и да имате и двете ястия готови едновременно - Vyberte režim synchronizace pro aktivaci synchronizovaného vaření zásuvky 1 a zásuvky 2 a mít obě jídla připravená ve stejnou dobu - Odaberite način sinkronizacije za aktiviranje sinkroniziranog kuhanja ladice 1 i ladice 2, kako bi oba jela bila gotova u isto vrijeme - Válassza a szinkronizációs módot az 1-es és 2-es fiók szinkron főzésének aktiválásához, hogy mindkét étel egyszerre legyen kész - Selectați modul de sincronizare pentru a activa gătitul sincronizat al sertarului 1 și sertarului 2, pentru ca ambele alimente să fie gata în același timp - Изберите режим синхронизации для активации синхронного приготовления ящика 1 и ящика 2, чтобы обе еды были готовы одновременно - Vyberte synchronizačný režim pre aktiváciu synchronizovaného varenia zásuvky 1 a zásuvky 2, aby boli obe jedlá hotové súčasne - Виберіть режим синхронізації, щоб активувати синхронне приготування шухляди 1 і шухляди 2, і щоб обидві страви були готові одночасно

Rozpocznij gotowanie
Започни готвенето - Začni vařit - Počni kuhati - Kezdj főzni - Porneşte gătitul - Начинай готовить - Začni variť - Починай готувати

WSKAZÓWKI DOTYCZĄCE GOTOWANIA

Съвети за готвене - Tipy pro vaření - Savjeti za kuhanje - Főzési tippek - Sfaturi pentru gătit - Советы по приготовлению - Tipy na varenie - Поради з приготування

pl - Regularnie potrząsaj jedzeniem w szufladzie, aby równomiernie się ugotowało.

bg - Разклащайте редовно храната в чекмеджето за равномерно готвене.

cs - Pravidelně protřepávejte jídlo v zásuvce pro rovnoměrné vaření.

hr - Redovito protresite hranu u ladici za ravnomerno kuhanje.

hu - Rendszeresen rázza meg az ételt a fiókban az egyenletes főzés érdekében.

ro - Agitați regulat alimentele din sertar pentru o gătire uniformă.

ru - Регулярно встряхивайте еду в ящике для равномерного приготовления.

sk - Pravidelne pretrepte jedlo v zásuvke pre rovnomerné varenie.

uk - Регулярно струшуйте їжу в шухляді для рівномірного приготування.

pl - Kompatybilne naczynia żaroodporne.

bg - Съвместими съдове за печене.

cs - Pánev odolná vůči pečení kompatibilní.

hr - Kompatibilni posuđe otporno na pečenje.

hu - Sütőbiztos edények kompatibilisek.

ro - Vase rezistente la cuptor compatibile.

ru - Совместимая посуда, пригодная для духовки.

sk - Kompatibilné riady odolné voči pečeniu.

uk - Сумісний посуд, стійкий до духовки.

WSKAZÓWKI DOTYCZĄCE CZYSZCZENIA

Съвети за почистване - Tipy pro čištění - Savjeti za čišćenje - Tisztítási tippek - Sfaturi pentru curățare - Советы по очистке - Tipy na čistenie - Поради з прибирання

pl - BEZPIECZNE DO MYCIA W ZMYWARCE. Szuflady i ruszty nadają się do mycia w zmywarce. W modelach z systemem Genius zdejmij przedni panel i umieść tylko szufladę w zmywarce!

bg - БЕЗОПАСНО ЗА СЪДОМИЯЛНА. Чекмеджетата и решетките са безопасни за съдомиялна. При моделите с Genius система, свалете предния панел и поставете само чекмеджето в съдомиялната!

cs - VHODNÉ DO MYČKY. Zásuvky a mřížky jsou vhodné do myčky. U modelů se systémem genius odstraňte přední panel a vložte pouze zásuvku do myčky!

hr - SIGURNO ZA PERILICU POSUĐA. Ladice i rešetke sigurne su za perilicu posuđa. Za modele sa Genius sustavom, uklonite prednji panel i stavite samo ladicu u perilicu!

hu - MOSOGATÓGÉPBEN MOSHATÓ. A fiókok és a rácsok mosogatógépben moshatók. A Genius rendszerrel rendelkező modellek esetén távolítsa el az elülső panelt, és csak a fiókot helyezze a mosogatógépbe!

ro - SIGUR PENTRU MAȘINA DE SPĂLAT VASE. Sertarele și grătarele sunt sigure pentru mașina de spălat vase. Pentru modelele cu sistem Genius, îndepărtați panoul frontal și introduceți doar sertarul în mașina de spălat vase!

ru - МОЖНО МЫТЬ В ПОСУДОМОЕЧНОЙ МАШИНЕ. Ящики и решетки можно мыть в посудомоечной машине. Для моделей с системой Genius снимите переднюю панель и поместите в посудомойку только ящик!

sk - VHODNÉ DO UMÝVAČKY RIADU. Zásuvky a mriežky sú vhodné do umývačky riadu. Pre modely so systémom Genius odstráňte predný panel a vložte do umývačky iba zásuvku!

uk - МОЖНА МИТИ В ПОСУДОМИЙНІЙ МАШИНІ. Шухляди та решітки можна мити в посудомийній машині. Для моделей із системою Genius зніміть передню панель і помістіть у посудомийку тільки шухляду!

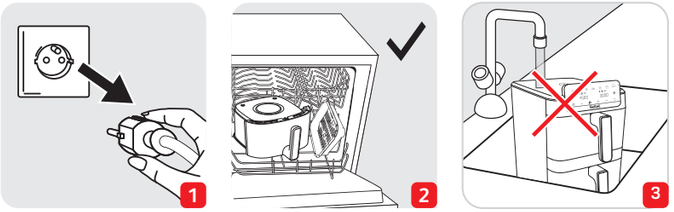

ŚRODKI BEZPIECZEŃSTWA

Мерки за безопасност - Bezpečnostní opatření - Sigurnosne mjere - Biztonsági előírások - Măsuri de siguranță - Меры безопасности - Bezpečnostné opatrenia - Заходи безпеки

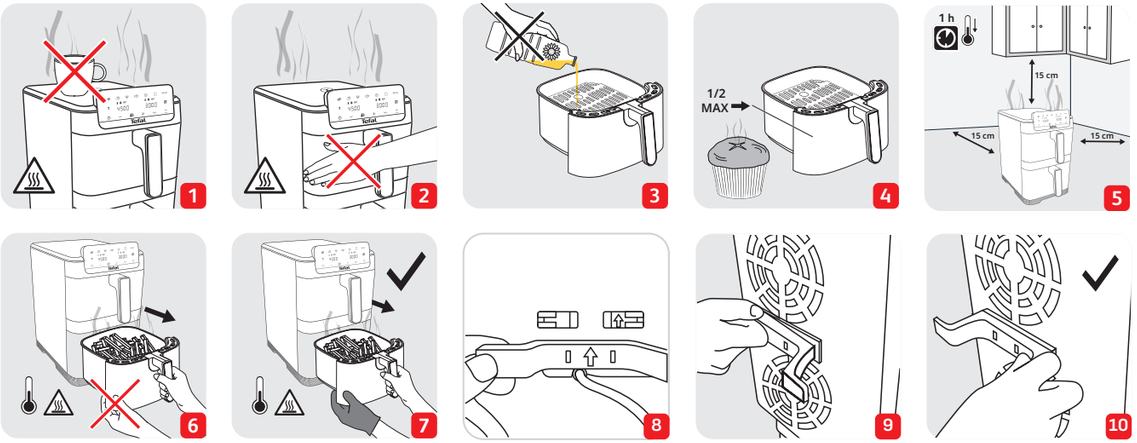

OSTRZEŻENIE: Przed pierwszym użyciem należy prawidłowo zamontować uchwyt na przewód

ПРЕДУПРЕЖДЕНИЕ: Преди първата употреба кабелният държач трябва да бъде монтиран правилно

VAROVÁNÍ: Držák kabelu musí být před prvním použitím správně nainstalován

UPOZORENJE: Držač kabela mora biti pravilno postavljen prije prve upotrebe

FIGYELMEZTETÉS: A kábelakasztót az első használat előtt helyesen kell felszerelni

AVERTISMENT: Suportul pentru cablu trebuie instalat corect înainte de prima utilizare

ПРЕДУПРЕЖДЕНИЕ: Держатель шнура должен быть правильно установлен перед первым использованием

UPOZORNENIE: Držiak kábla musí byť pred prvým použitím správne nainštalovaný

ПОПЕРЕДЖЕННЯ: Тримач шнура повинен бути правильно встановлений перед першим використанням

Easy Fry Crispy Stack 10L

DOŁĄCZ DO RUCHU TEFAL!

Присъединете се към движението **TEFAL**!
Připojte se k hnutí **TEFAL**!
Pridružite se **TEFAL** pokretu!
Csatlakozz a **TEFAL** mozgalomhoz!
Alăturați-vă mișcării **TEFAL**!
Присоединяйтесь к движению **TEFAL**!
Pridajte sa k hnutiu **TEFAL**!
Приєднуйтесь до руху **TEFAL**!

TEFAL ON INSTAGRAM

YOUTUBE

TEFAL APP

POST ON #EASYFRYFAMILY

1520018044/02 - 52/2025 - SEB DEVELOPPEMENT - 69130 Ecully RCS 016 950 84