Dimensions externes du U3226Q
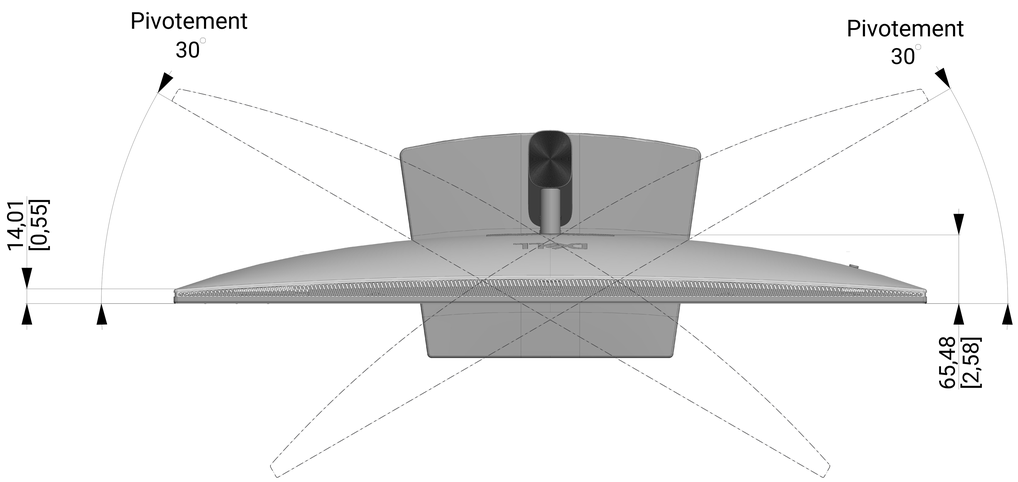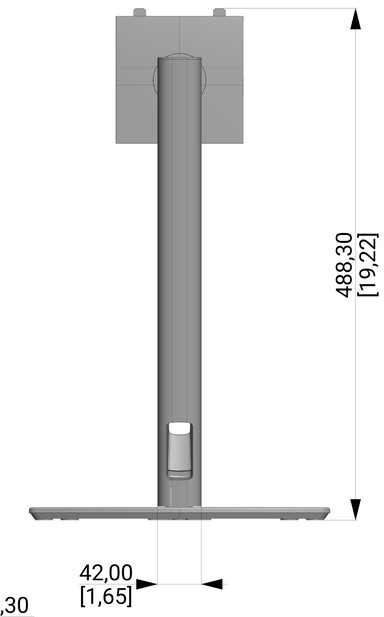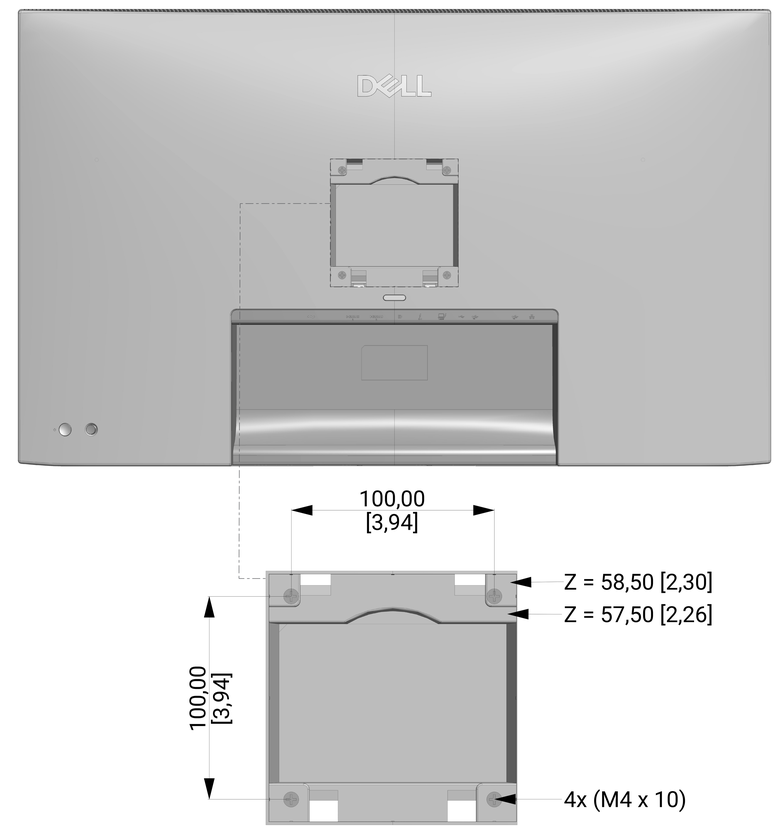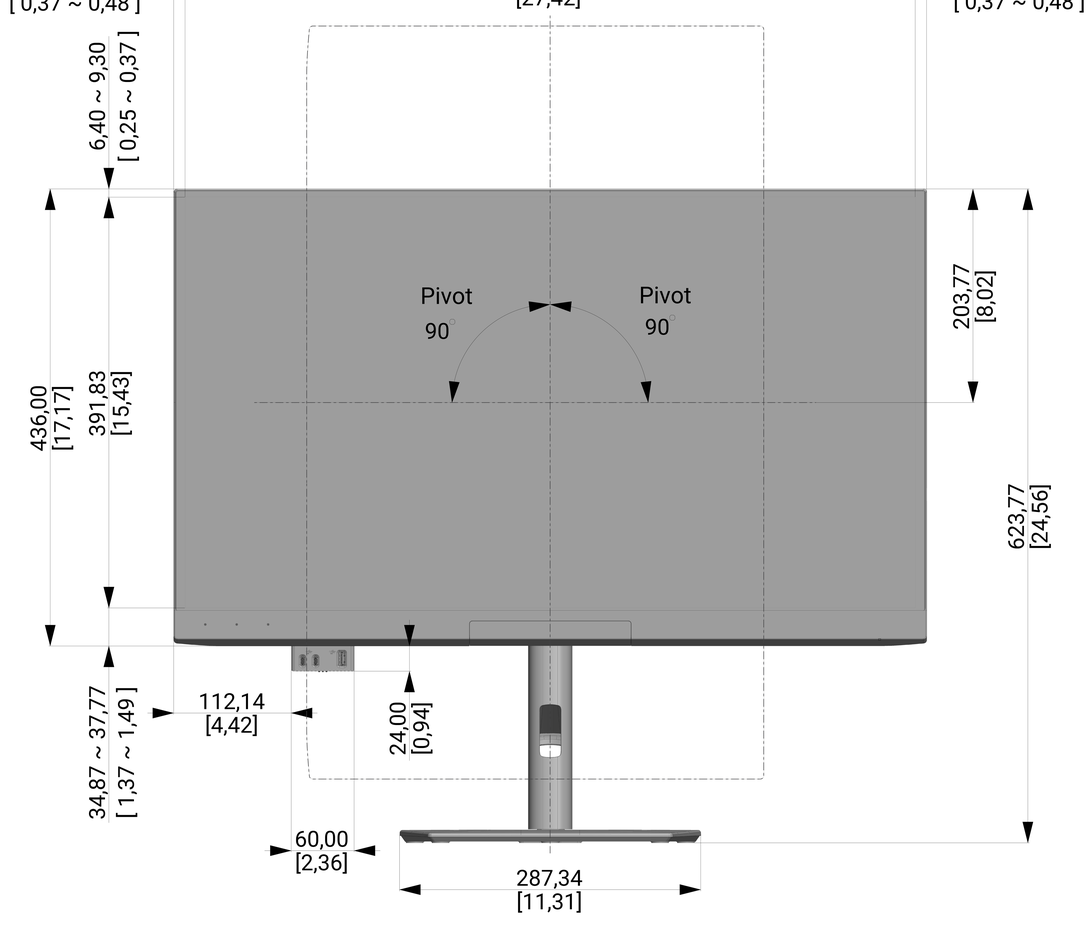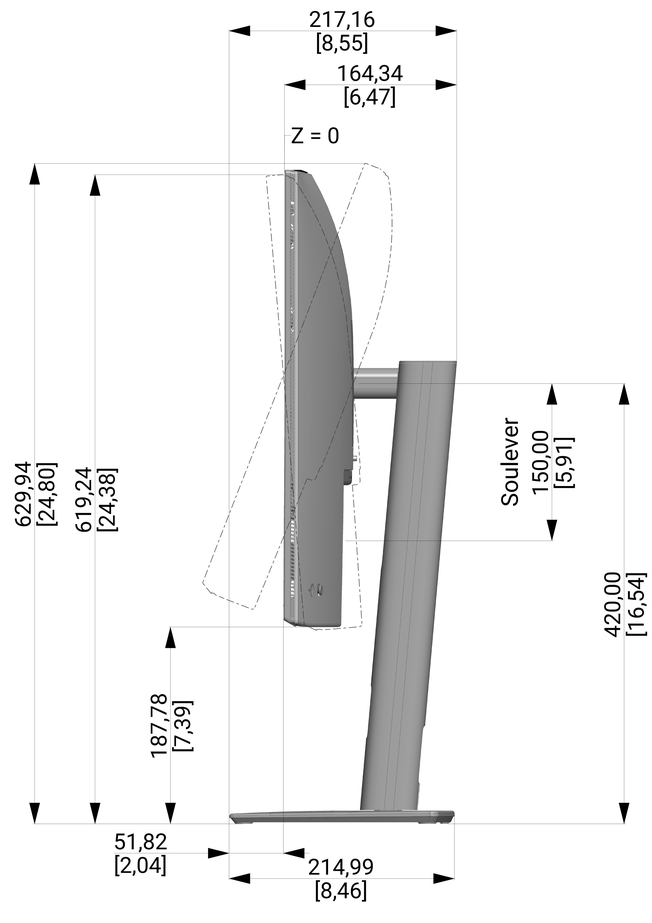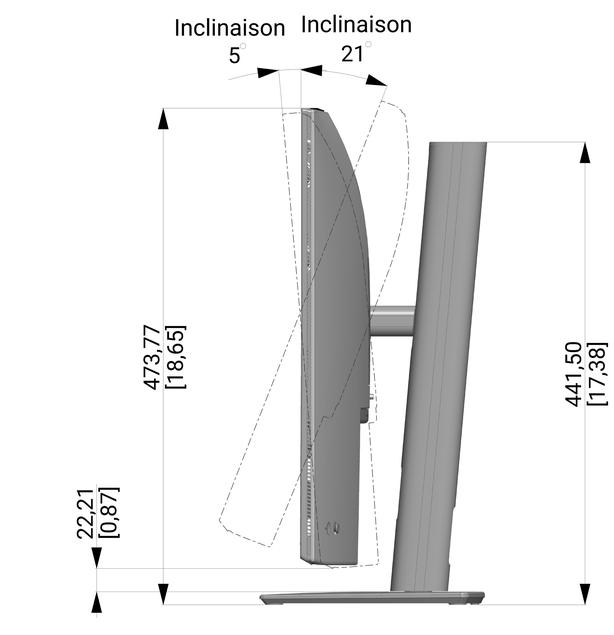
Unité : mm [pouces]
Dimension : Nominal
Dessin : Pas à l'échelle